CATALOGUE 2025/2026

Systèmes sanitaires | Belgique

TECE International

Austria
TECE Österreich GmbH
Betriebsring 27
AT - 2483 Ebreichsdorf
Phone: +43 2254 207 02
info@tece.at
www.tece.at

Belarus
IOOO «TECE»
Menkovsky Trakt 10, Office 408-411
BY - Minsk
Republic Belarus
Phone: +375 17 507 51 90
info@tece.by
www.tece.by

Belgium
TECE Belgium BVBA
Jules Moretuslei 187-189,
BE - 2610 Antwerpen - Wilrijk
Phone: +32 2 401 61 37
info@tece.be
www.tece.be

China
TECE Sanitary & Building Material (Shanghai) Co., Ltd.
No.3037, Kaixuan Road,
Xuhui District
CN - 200030 Shanghai, China
Phone: +86 21 32555030
info@tece.cn
www.tece.cn

Croatia
TECE d.o.o.
Fallerovo šetalište 16
HR - 10000 Zagreb
Phone: +38 513 079 000
info@tece.hr
www.tece.hr

Czech Republic
TECE Česká republika s.r.o.
Voctářova 2449/5
CZ - 180 00 Praha 8 - Libeň
Phone: +420 273 134 240
info@tece.cz
www.tece.cz

Estonia
UAB TECE BALTIKUM Eesti filiaal
Tuleviku tee 10
EE - 75312 Peetri alevik
Rae vald, Harjumaa
Phone: +372 6 781100
info@tece.ee
www.tece.ee

France
TECE France Sarl
185, rue Louise Labbé, Bat C
FR - 69970 Chaponnay
Phone: +33 437 453 810
info@tece.fr
www.tece.fr

Germany
TECE GmbH
Hollefeldstr. 57
DE - 48282 Emsdetten
Phone: +49 2572 928 0
info@tece.de
www.tece.de

India
TECE India Private Ltd.
G-3, Neel Madhav,
Nr. Navneet Hospital,
V.P. cross road, Mulund (west)
IN - 400080 Mumbai Maharastra
Phone +91 22 2167 6767
info@tece.in
www.tece.in

Italy
TECE Italia srl. a socio unico
Via dell'Industria, 24 A
IT - 41051 Castelnuovo Rangone (MO)
Phone: +39 0 595 334 011
info@teceitalia.com
www.tece.it

Latvia
UAB TECE Baltikum Latvia
Dēļu iela 4, Rīga
LV - 1004 Latvija
Phone: +371 67 21 18 02
info@tece.lv
www.tece.lv

Lithuania
UAB TECE Baltikum
Islandijos pl. 217-2 Kaunas
LT - 49165 Lietuva
Phone: +370 37 314 078
info@tece.lt
www.tece.lt

Netherlands
TECE Nederland B.V.
W.A. Scholtenweg 7 a
NL - 9422 BR Smilde
Phone: +31 592 415 074
info@tece.nl
www.tece.nl

Norway
TECE NORGE A/S
Snipetjernveien 4
NO - 1405 Langhus
Phone: +47 915 03 654
ordre@tece.no
www.tece.no

Poland
TECE Sp. z o.o.
Ul. Wrocławska 61
PL - 57-100 Strzelin
Phone: +48 713 839 100
tece@tece.pl
www.tece.pl

Romania
TECE GmbH Romania SRL
Soseaua de Centura, 13A, com. Chiajna
RO - 077040 jud. Ilfov
Phone: +40 21 316 47 08
info@tece.ro
www.tece.ro

Russia
OOO TECE Systems
Highway „Baltija" 26 km, BC «Riga Land»,
Building 6, Entrance 5, floor 5
Moscow Region,
Krasnogorsky District - Ilyinskoye
RU - 143421 Moscow
Phone +8 800 333 83 23
info@tece.ru
www.tece.ru

Singapore
TECE South-East Asia Pte. Ltd.
76 Playfair Road
LHK2 Building, #03-03 Lobby 2
SG - 367996 Singapore
Phone: +65 67 43 48 86
sales@tece.com.sg
www.tece.com.sg

Spain
TECE Haustechnik, S.L.
Parque Empresarial Alvedro
Calle F 24, Manzana 10
ES - 15180 Culleredo, A Coruña
Phone: +34 881 89 50 25
info@tece.es
www.tece.es

Sweden
TECE Sverige AB
Askims Verkstadsväg 7
SE - 43634 Askim
Phone: +46 10 200 81 40
info@tece.se
www.tece.se

Switzerland
TECE Schweiz AG
Gewerbestrasse 8
CH - 8212 Neuhausen am Rheinfall
Phone: +41 52 672 62 20
info@tece.ch
www.tece.ch

Ukraine
TOV TECE Ukraine
Williamsa Akademika str. 3/7, of.7
UA - 03195 Kyiv
Phone: +38 044 596 59 46
info@tece.ua
www.tece.ua

United Kingdom
TECE Ltd.
Wirral Park Road
Glastonbury, Somerset
UK - BA6 9XE Somerset
Phone +44 844 335 0811
info@tece.co.uk
www.tece.co.uk

Sommaire

Page

Systèmes sanitaires

Céramiques sanitaires TECE – Une valeur ajoutée astucieuse pour la salle de bain 5

TECElux – Le terminal WC 37

Plaques de déclenchement TECE – La collection pour WC et urinoirs 51

- Plaques de déclenchement WC 53
- Plaques de déclenchement pour urinoirs 81

Modules sanitaires TECE – Toujours la bonne solution 99

- TECEprofil – Modules pour cloison sèche 101
- TECEconstruct – Modules 163
- TECEbox – Modules WC pour cloison maçonnée 173

Solutions préfabriquées

TECEprofil – Pour un montage rapide avec 3 éléments seulement 197

TECEsystem – Préfabrication industrielle de systèmes muraux 0

Systèmes d'évacuation

TECEdrainprofile – Séduisant, pratique, encastré 219

TECElineo – Kit d'évacuation réglable 235

TECEdrainline – Le système d'évacuation pour douche à l'italienne 239

TECEdrainpoint S – Gamme de siphons de sol 263

Annexe

Modèles d’exposition 288

Recherche rapide par référence 299

Pièces détachées 311

CONDITIONS GÉNÉRALES DE VENTE, LIVRAISON ET CONTRAT DE TECE BVBA

1. Validité des conditions

1.1 Les présentes conditions générales de vente, livraison et contractuelles sont applicables à l'ensemble des livraisons, services et offres de prix de TECE Belgien BVBA, Jules Moretuslei 187-189, 2610 Antwerpen-Wilrijk, ci-après dénommée en abrégé TECE. Ces conditions sont dès lors également applicables à toutes les futures relations d'affaires, même si cela n'a pas été expressément convenu. L'application des présentes conditions générales est acceptée par l'acheteur par le simple fait de la conclusion d'un contrat d'achat ou par l'acceptation d'une livraison. Les présentes excluent expressément l'application des conditions générales de l'acheteur.

1.2 Toute dérogation aux présentes conditions n'est valable que moyennant leur confirmation écrite expresse par TECE. Lesdites dérogations ne portent en rien atteinte à l'applicabilité des autres dispositions des présentes conditions générales et sont exclusivement valables pour le contrat pour lequel la dérogation a expressément été acceptée par écrit.

2. Offres de prix et conclusion du contrat

2.1 Sauf mention contraire dans l'offre de prix, celle-ci n'est valable que durant une période maximale de 30 jours à compter de la date de l'offre.

2.2 Tous les prix pratiqués par TECE s'entendent hors T.V.A.

2.3 Les commandes passées par l'acheteur n'engagent TECE qu'après leur confirmation écrite de cette dernière.

2.4 Les contrats conclus entre TECE et l'acheteur entrent en vigueur dès l'envoi par TECE d'une confirmation écrite de la commande à l'acheteur, la date de confirmation de commande faisant foi.

3. Conseils par TECE

3.1 Les conseils relatifs à l'application, par exemple des indications d'installation, modes d'emploi, compositions ou calcul des dimensions, etc. sont communiqués par TECE au mieux de ses possibilités. Toutes les données et informations relatives à l'adéquation et à l'utilisation des marchandises communiquées par TECE n'exemptent en aucun cas l'acheteur d'effectuer ses propres contrôles et tests d'adéquation des produits aux procédures et buts visés; lesdites informations sont données sans engagement et ne forment en principe pas une base de relation contractuelle ni d'obligations complémentaires sur pied du contrat de livraison, pour autant toutefois qu'aucune disposition contraire expresse n'ait été convenue par écrit.

4. Délai de livraison, durée d'exécution des services, manquement

4.1 Le délai de livraison mentionné par TECE ne commence à courir que lorsque toutes les questions techniques sont réglées. Dès que TECE dispose avec certitude de l'ensemble des données techniques, elle en informe l'acheteur par écrit. Le délai de livraison commence à courir à ce moment.

4.2 Les données et les délais communiqués par TECE sont sans engagement, sauf s'ils ont été expressément convenus par écrit. Les risques liés à la livraison ne sont en principe pas assumés par TECE.

4.3 Le respect par l'acheteur, en temps voulu et correctement, des obligations qui lui incombent constitue la condition du respect par TECE de son obligation de livraison. TECE est à tout moment en droit de procéder à des livraisons ou prestations de services partiels.

4.4 L'acheteur ne peut en aucun cas se rétracter du contrat et/ou exiger des indemnisations en cas de non exécution par TECE des obligations qui lui incombent en vertu du contrat et s'il n'est toutefois question que d'un non-respect insignifiant.
Si TECE n'exécute pas ou pas correctement un service qu'elle est tenue de prester et pour autant qu'il s'agisse d'une infraction délibérée à ses obligations contractuelles, l'acheteur peut se retirer du contrat et demander le paiement d'une indemnité équivalente ou d'une indemnité pour les frais inutilement consentis par l'acheteur, mais pas toutefois avant que l'acheteur ait préalablement octroyé à TECE un délai raisonnable permettant à TECE de respecter ses obligations et que ledit délai raisonnable se soit écoulé sans résultat.

4.5 Dans le cas visé au point 4.4, l'acheteur est obligé de communiquer clairement et sans équivoque à TECE qu'au terme du délai raisonnable octroyé et si celui-ci reste sans résultat, la livraison sera refusée et une indemnité sera par conséquent réclamée.

4.6 Si la commande a déjà partiellement été exécutée, l'acheteur ne peut exiger d'indemnité équivalente que dans la mesure où il peut démontrer qu'il n'a pas d'intérêt à ce que la livraison soit totalement exécutée.

5. Transfert de risque, emballage

5.1 En l'absence de convention contraire, la livraison se fait départ entrepôt de TECE "Emsdetten". Le transfert du risque vers l'acheteur se fait dès le moment où l'envoi est remis à la personne qui assure le transport ou le moment où il quitte l'entrepôt de TECE pour l'expédition; il en va de même lorsque TECE assure elle-même le transport.

5.2 Si pour une raison quelconque et en l'absence de toute faute dans le chef de TECE, l'expédition s'avère impossible, le risque est immédiatement transféré à l'acheteur dès le moment où TECE signale que les marchandises sont prêtes à être expédiées.

5.3 Si le client le souhaite, TECE couvrira la livraison par une assurance transport contractée aux frais de l'acheteur.

5.4 Seuls les modes de transports et emballages réutilisables sont repris, par exemple les palettes, conteneurs, bouteilles sous pression, etc. La présente énumération n'est pas limitative. L'acheteur est obligé de prendre lui-même en charge l'enlèvement des emballages jetables. Les modes de transport réutilisables sont prêtés à l'acheteur, qui les restitue en bon état, c'est-à-dire vides, propres et intacts. En cas de pollution ou de dommage aux modes de transport réutilisables, l'acheteur assume le prix des réparations et, si la réparation s'avère impossible, il est le cas échéant tenu d'indemniser TECE de leur valeur.

6. Réserve de propriété

6.1 TECE se réserve la propriété des marchandises jusqu'au moment de l'entier paiement de leur prix.

6.2 Si l'acheteur ne respecte pas, pas entièrement et/ou pas en temps opportuns ses obligations à l'égard de TECE ou s'il apparaît clairement que l'acheteur ne pourra pas, pas entièrement et/ou pas en temps opportuns respecter les obligations qui lui incombent à l'égard de TECE, celle-ci est à tout moment à même de (faire) enlever et de (faire) reprendre les marchandises livrées chez l'acheteur. La reprise par TECE des biens vendus n'entraîne en aucun cas la sortie du contrat, sauf toutefois si TECE en a expressément fait mention par écrit. Dans ce dernier cas, TECE est en droit de procéder à la vente des marchandises. Le produit de la cette réalisation doit être déduit des montants dus par l'acheteur, après prélèvement des frais liés à la réalisation.

6.3 L'acheteur est tenu de manipuler les biens achetés avec soin. Il est plus particulièrement tenu d'assurer suffisamment les biens à ses frais, à savoir à concurrence de la valeur d'acquisition et ce, contre le risque d'incendie, de dégât des eaux et de vol. Si des activités d'entretien et d'inspection s'avèrent nécessaires, l'acheteur s'engage à les réaliser en temps opportuns et à ses frais.

6.4 Si des tiers font valoir des droits à l'égard des biens livrés par TECE, l'acheteur est tenu d'informer immédiatement TECE par écrit. Dans ce cas, TECE est en droit d'enlever et de reprendre chez l'acheteur les biens livrés.

6.5 L'acheteur est en droit de revendre les biens livrés assortis d'une réserve de propriété à un prix normal; il cède cependant préalablement de ce fait à TECE toutes les créances du montant final de la facture (T.V.A. incluse) de TECE.

6.6 TECE accepte ladite cession. L'acheteur conserve le droit, même après la cession, de procéder à l'encaissement de cette créance. TECE conserve ainsi intacte sa faculté d'encaisser elle-même la créance. TECE n'est toutefois en droit d'encaisser la créance que si l'acheteur reste en défaut de respecter les obligations de paiement qui lui incombent, même si l'acheteur a introduit une demande dans le cadre d'une procédure d'insolvabilité. Le cas échéant, TECE peut attendre de l'acheteur qu'il lui communique les créances cédées et les coordonnées de leurs créanciers respectifs et qu'il lui communique toutes les informations nécessaires pour procéder à l'encaissement, qu'il lui remette les pièces relatives auxdites créances et qu'il informe les créanciers (tiers) de la cession.

6.7 Le fait que l'acheteur manipule, utilise ou transforme les biens achetés par ses soins pour en faire un autre bien, qui reste ainsi en la possession de l'acheteur, ne porte en rien atteinte à la réserve de propriété de TECE. Si les biens assortis d'une réserve de propriété sont manipulés, utilisés transformés ou mélangés pour former un nouveau bien, qui n'est pas la propriété de TECE, cette dernière acquiert le droit de copropriété sur ledit bien auquel la réserve de propriété décrite ci-dessus reste applicable. Si le mélange est effectué de sorte que les marchandises de l'acheteur doivent être considérés comme biens principaux, la copropriété est proportionnellement cédée à TECE par l'acheteur.

7. Cas de force majeure

7.1 Il est question de cas de force majeur dans le chef de TECE si, après la clôture du contrat, TECE est empêchée de respecter totalement et/ou en temps opportuns les obligations qui lui incombent en vertu du présent contrat ou la préparation desdites obligations suite à la guerre, des dommages de guerre, une guerre civile, un soulèvement, un incendie, des dégât des eaux, des inondations, un arrêt de travail, une occupation d'entreprise, l'exclusion, des entraves à l'importation et l'exportation, des mesures imposées par des pouvoirs publics, des vices aux machines, des perturbations dans l'approvisionnement d'énergie, la non livraison en temps opportuns des biens vendus, des matières premières et/ou matériaux nécessaires pour ce faire, le tout tant dans l'entreprise de TECE que chez des tiers, auprès desquels TECE doit acquérir tout ou partie des biens et/ou matériaux ou matières premières nécessaires, ainsi que durant le stockage ou le transport, assuré par ses soins ou pas, et en outre par toutes autres causes qui ont vu le jour autrement que par la faute ou le risque de TECE. L'énumération qui précède n'est pas limitative. Le caractère non imputable et inévitable des circonstances susmentionnées est à tout moment considéré comme acquis.

7.2 Lors de la survenance d'un cas de force majeure, la partie qui subit l'inconvénient découlant dudit cas en informe immédiatement (et dans tous les cas dans une période de 15 jours à compter de la survenance dudit cas) l'autre partie par courrier recommandé. Ladite communication doit contenir tous les faits nécessaires pour permettre à l'autre partie de constater l'existence du cas de force majeure. À partir de ce moment, l'exécution des obligations entachées par le cas de force majeure est suspendue pendant toute la durée dudit cas. La partie qui subit l'inconvénient du cas de force majeure est tenue de tout mettre en œuvre pour réduire au maximum le retard et elle s'engage à informer l'autre partie des mesures adoptées à cet égard. Les parties ont la possibilité de résilier le contrat, sans être redevable à l'égard de l'autre Partie d'une indemnité si le cas de force majeure perdure ou s'il est établi qu'il perdurera pendant une période d'au moins 90 jours

8. Prix et paiements

8.1 Les prix mentionnés dans la liste des prix actuelle de TECE, majorés de la taxe légale sur la valeur ajoutée, sont déterminants. Les livraisons et services supplémentaires étant facturés séparément.

8.2 Le lieu de paiement est le siège de TECE.

8.3 Sauf convention contraire, les prix s'entendent départ usine de TECE "Emsdetten", emballage normal inclus.

8.4 Sauf dispositions contraires expresses, le montant de la facture est payable dans les 30 jours à compter de la date de la facture, sans escompte.

8.5 En cas de non paiement de la facture dans le délai imparti, des intérêts de retards sont dus à compter de la date d'échéance, de plein droit et sans mise en demeure préalable, à concurrence de 1% par mois du montant impayé de la facture. De même, une indemnité forfaitaire de 10% du montant de la facture (avec un minimum de 75 EUR) est due de plein droit et sans mise en demeure préalable, sur le montant de la facture, sans préjudice du droit de TECE d'exiger une indemnité supérieure pour autant toutefois que TECE apporte la preuve qu'elle a subi un dommage réel supérieur.

8.6 L'acheteur n'est pas en droit de déduire du prix d'achat tout montant résultant d'une demande reconventionnelle introduite par elle à l'encontre de TECE.

8.7 Si TECE est informée de l'existence de circonstances mettant en cause la solvabilité de l'acheteur, TECE est en droit de demander des acomptes ou garanties, indépendamment de tous autres recours légaux.

8.8 Les chèques et lettres de change ne valent paiement qu'après leur encaissement, TECE se réserve le droit de les accepter ou non. Les éventuels frais d'escompte et bancaires sont à la charge de l'acheteur.

8.9 Conformément aux présentes conditions, les marchandises sont livrées sous réserve de propriété. Le fait que TECE donne son accord au paiement du prix d'achat par chèque/procédure de change ne porte en rien atteinte au droit de la réserve de propriété.

9. Dépôt de plainte et garantie

9.1 Sous peine de déchéance de tout recours possible, toute plainte relative aux marchandises livrées par TECE doit être communiquée par écrit dans un délai de 8 jours à compter de la date de livraison telle que visée à l'article 4. Les plaintes relatives à des vices cachés doivent être introduites auprès de TECE dans un délai de 8 jours à compter du moment où lesdits vices auraient raisonnablement pu être découverts (avec mention précise de la nature et du fondement de la plainte), dans tous les cas au plus tard dans les 2 mois à compter de la livraison, sous peine de déchéance de tout recours possible. Les plaintes ne peuvent en aucun cas être acceptées avant le paiement intégral du prix, en ce compris la partie de la livraison sur laquelle porte la plainte.

9.2 Les plaintes relatives aux factures doivent être introduites par écrit auprès de TECE dans un délai de 8 jours à compter de la date de la facturation (avec mention précise de la nature et du fondement de la plainte). Au terme de ce délai, l'acheteur est réputé avoir approuvé la facture.

9.3 Toute plainte est examinée aussi rapidement que possible.

9.4 Si de l'avis de TECE, la plainte relative à un produit livré par cette dernière est justifiée et que l'acheteur a pu prouver à suffisance que le vice était effectivement déjà présent au moment de la livraison, l'acheteur est toujours tenu de laisser d'abord à TECE la possibilité de respecter le contrat dans un délai raisonnable. TECE est en droit, à son entière discrétion, d'opter pour la réparation du vice ou le remplacement de la livraison, ou encore pour l'indemnisation du prix d'achat du bien défectueux à l'acheteur, sans que ce dernier ait le droit à une indemnisation quelconque.

9.5 Aucun bien ne peut être renvoyé sans l'accord de TECE. Seules des marchandises non utilisées peuvent être prises en compte en vue d'une éventuelle reprise. Les marchandises doivent être envoyées franco et sans frais, intactes, aux risques de l'acheteur et par ce dernier. Tous les frais liés à la remise en état de vente des marchandises seront facturés.

9.6 Les responsabilités découlant de l'existence de vices n'existent pas dans le cas de divergence insignifiante par rapport à la qualité convenue, en cas de réduction peu importante de l'utilisation, d'usure naturelle et/ou de dommage survenu après le transfert de risque du fait d'une manipulation erronée ou négligente, de surcharge, du recours à des moyens de production inadaptés et/ou du fait d'influence particulières d'origine externe et/ou ne constituant pas une condition du contrat.

9.7 Les recours de tiers de l'acheteur à l'égard de TECE n'existent que dans la mesure où l'acheteur n'a pas conclu avec son client de contrats excédant le droit statutaire en cas de vice.

9.8 TECE se dégage de toute responsabilité en cas de non-respect des instructions d'utilisation et d'entretien fournies par TECE, de modifications non autorisées apportées aux produits, de remplacement de pièces et/ou d'utilisation de matériaux ne répondant pas aux spécifications originales.

10. Responsabilité

10.1 TECE ne peut être tenue responsable que dans la mesure où l'acheteur prouve que TECE a commis une faute grave ou un acte de négligence, en cas d'intention ou si TECE n'a pas exécuté l'un des engagements constituant l'une des principales prestations du contrat. La responsabilité de TECE est limitée à la réparation d'un dommage prévisible, direct et personnel subi par l'acheteur, à l'exclusion de tous les dommages indirects ou immatériels, tels que la perte de revenus et de bénéfices, la perte de clients, la perte ou la destruction de données, la perte de contrats, les frais supplémentaires, sans toutefois que la présente liste soit exhaustive.

10.2 Sauf les cas de faute grave dans le chef de TECE et sauf les dispositions précédentes des présentes conditions générales, toute responsabilité de TECE à l'égard de l'acheteur du chef de dommage est exclue. Il convient d'entendre par là, sans que la présente liste soit limitative, les dommages directs, dommages d'exploitation, dommages indirects ainsi que les dommages résultant de la responsabilité à l'égard de tiers en ce qui concerne :

10.3 les vices cachés généraux;

10.4 les vices dans les conseils fournis;

10.5 la livraison/conseil tardif ou l'absence totale de livraison/conseil;

10.6 toute autre cause.

10.7 Si une faute était constatée dans le chef de TECE, autre que celles qui sont décrites au point 10.1, l'acheteur peut exclusivement demander une indemnisation pour toute semaine échue durant laquelle le manquement perdure et ce, à chaque fois de 0,5% au total, avec un maximum de 10%, du prix relatif à la partie de la livraison qui n'a pu être mise en service de manière rationnelle du fait du manquement.

10.8 Dans tous les cas, en ce compris les cas visés au point 10.1, la responsabilité de TECE se limite à couvrir l'assurance responsabilité du produit à concurrence d'un montant de 1,5 millions d'euros. TECE est disposée à permettre à l'acheteur qui en fait la demande de consulter cette police. TECE est tenue de maintenir cette police d'assurance jusqu'au terme de l'obligation de garantie qui lui incombe en vertu des présentes conditions.

10.9 La limitation de responsabilité susmentionnée n'est pas valable si la cause du dommage résulte d'un acte intentionnel ou d'une faute grave. Cette limitation n'est pas davantage applicable en cas de lésion corporelle et/ou de dommage pour la santé.

10.10 Pour autant que la responsabilité de TECE soit exclue ou limitée, il en va de même pour la responsabilité personnelle des travailleurs, collaborateurs, représentants et aidants de TECE.

11. Droit de la propriété intellectuelle

11.1 Tous les droits de la propriété intellectuelle relatifs aux produits vendus et livrés par TECE, ainsi qu'aux services prestés par TECE, restent la propriété de celle-ci ou, le cas échéant, de son (ses) fournisseurs/donneur(s) de licence et reviennent exclusivement à TECE ou, le cas échéant, son (ses) fournisseurs/donneur(s) de licence. Il convient d'entendre également par droits de la propriété intellectuelle les droits de brevets, de marque, d'auteur, de modèle, le savoir-faire, le droit sur la marque commerciale, les droits sur les bases de données et les droits de licence exclusive. Sauf autorisation expresse écrite de la part de TECE, la livraison d'un produit provenant de TECE ne peut être réputée constituer une licence à des tiers, expresse ou implicite, d'utilisation, de publication, de copie, d'exploitation ou de communication des droits de la propriété intellectuelle.

11.2 L'ensemble des dessins, documents, données techniques, spécifications, instructions d'utilisation, conseils et/ou autres informations soumis ou susceptibles d'être soumis à des droits quelconques de la propriété intellectuelle ou d'un droit comparable fournis à l'acheteur par TECE ou, le cas échéant, son (ses) fournisseur(s)/donneur(s) de licence restent la propriété de TECE ou, le cas échéant, son (ses) fournisseur(s)/donneur(s) de licence, et pourront être retournés à TECE à la première demande de celle-ci.

11.3 Le client est tenu d'informer immédiatement TECE s'il constate qu'un tiers viole l'un quelconque des droits de la propriété intellectuelle de TECE ou, le cas échéant, de son (ses) fournisseur(s)/donneur(s) de licence ou, si un tiers émet une revendication quelconque à l'égard de l'acheteur en relation avec des droits de la propriété intellectuelle de TECE ou, le cas échéant, de son (ses) fournisseur(s)/donneur(s) de licence. Si TECE en fait la demande, l'acheteur est tenu d'apporter sa pleine et entière collaboration, dans la mesure du raisonnable, de manière à mettre fin aussi rapidement que possible aux actions constituant une infraction ou au litige.

11.4 TECE se réserve tous droits de la propriété intellectuelle relatifs aux idées développées ou non, ou aux propositions de TECE, en ce compris les rapports, présentations, analyses, conseils, méthodes de travail, etc. relatifs au(x) contrat(s) qui doivent être exécuté(s) par ses soins au profit de l'acheteur.

11.5 L'acheteur est tenu de respecter la confidentialité des informations ou données communiquées par ou au nom de TECE, dont l'acheteur sait ou devrait raisonnablement savoir qu'elles sont secrètes et/ou confidentielles et/ou dont la publication peut être dommageable pour TECE. L'acheteur est tenu de respecter la confidentialité des conseils, opinions ou autres fournis (par écrit ou pas) par ou au nom de TECE (le tout au sens le plus large du terme), étant entendu qu'ils peuvent être utilisés au sein de l'organisation de l'acheteur. Les dispositions du présent articles ne sont cependant pas applicables si TECE a préalablement expressément autorisé la publication des informations concernées ou si ladite publication a eu lieu parce que l'acheteur y était contraint par la loi ou par une autorité compétente.

11.6 L'acheteur n'est pas en droit, sans autorisation écrite préalable à cette fin de TECE, avec des tiers ou moyennant l'intervention de ceux-ci, de copier sur des supports de données, de reproduire, de rendre public ou d'exploiter, à l'exception de la réalisation de copies destinées à être utilisées au sein de l'organisation de l'acheteur, l'ensemble des éléments mentionnés à l'article 11.1 (le tout au sens le plus large du terme). L'ensemble des éléments cités à l'article 11.1 (le tout au sens le plus large du terme) est strictement personnel (établi par TECE) et ne peut être communiqué par l'acheteur à des tiers sous la forme de copies ni être remis pour consultation, sauf toutefois si TECE l'a préalablement autorisé, expressément et par écrit.

11.7 Les dessins, illustrations, dimensions, poids ou autres données de capacité ne sont contraignants que moyennant convention expresse écrite. Lesdites données ne peuvent être considérées comme des garanties de qualité.

12. Droit applicable et juridiction compétente

12.1 Le droit belge est applicable. Les tribunaux de l'arrondissement judiciaire dans lequel le siège social de TECE est établi sont seuls compétents pour connaître de tout litige. Les présentes conditions sont régies par le droit belge, à l'exclusion de l'application de la Convention de Vienne sur les contrats de vente et de tout autre règlement international dont l'exclusion est autorisée.

Sommaire Céramiques sanitaires TECE



	Page
WC-douche	6
TECEneo	6
TECEone	10
Accessoires	14
Pièces de rechange	21
WC suspendu	31
TECEneo	31
Accessoires	33
Pièces de rechange	34

WC-douche – TECEneo

TECEneo - Kit WC-douche NEW

Le kit comprend :
- Cuvette WC TECEneo avec fonction WC-douche (9700205)
- Lunette et abattant SLIM (9700603)
- Matériel de raccordement, incluant la bande d'isolation acoustique, les fixations dissimulées, etc.

Référence		U. liv. 1	U. liv. 2	U. liv. 3
9700213*	**NEW**	1 Pcs.	4 Pcs.	8 Pcs.





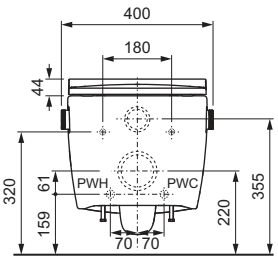

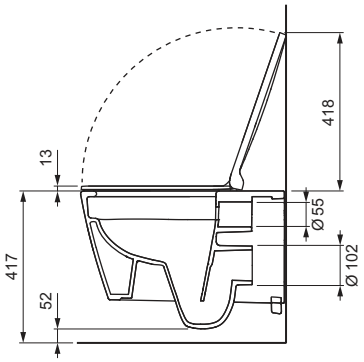

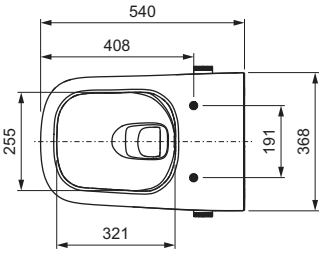

* Date de disponibilité attendue en Juin 2025

TECEneo - Cuvette WC avec fonction WC-douche eau chaude et eau froide

Cuvette sans bride avec fonction WC-douche et économie d'eau intégrée pour un lavage confortable à l'eau. La fonction WC-douche s'effectue sans électricité directement à l'aide des raccordements en eau chaude et froide. Cuvette pour WC suspendu, première installation ou installation ultérieure, possibilité de combinaisons personnalisées. Peu de composants, entretien facile.



Caractéristiques de la fonction WC-douche :
- Utilisation intuitive grâce aux boutons rotatifs de réglage de la température et du débit de l'eau
- Jet d'eau réglable en continu jusqu'à 5,6 litres/min
- Température de l'eau réglable en continu à la demande (max. 38 °C)
- Buse de bras de douchette remplaçable
- Bras de douchette autonettoyante
- Conforme à la norme EN 1717
- Pression minimale 1,5 bar (pression max. 10 bars)
- Fonctionnement par pression de l'eau : pas de raccordement à l'électricité nécessaire

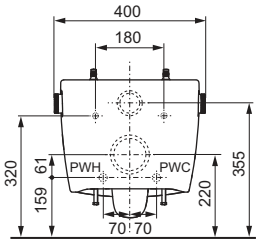

Caractéristiques de la cuvette :
- WC suspendu pour chasse de 6 et 4,5 litres
- Technologie de chasse cyclonique (rinçage complet et silencieux)
- Technologie Cera clean (revêtement spécial pour un nettoyage facile)
- Conception compacte : longueur de 540 mm, entraxe de fixation de 180 mm
- Fixations murales et raccordement à l'eau dissimulés
- Cuvette sans bride avec protection intégrée contre les projections
- Cuvette de WC pré-équipée d'usine pour lunette et abattant sans jeu (compatible avec tous les abattants WC-douche TECE)
- Matériau : Céramique blanche
- Céramique optimisée en matière d'hygiène et de nettoyage
- Conforme à la norme EN 997
- Dimensions (L x H x P) : 368 x 365 x 540 mm

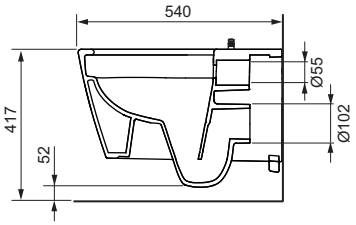

Contenu de la livraison :
- Cuvette WC avec fixations dissimulées
- Boutons rotatifs prémontés en inox brossé
- Flexibles renforcés pour les raccordements en eau sur les robinets d'arrêt
- Isolation acoustique
- Outil d'installation du bras de douchette
- Dispositif de détartrage
- Boîte de nettoyage

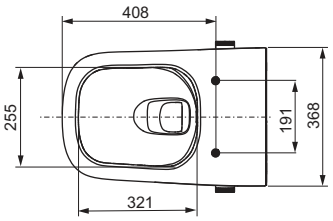

Veuillez commander séparément :
- Lunette et abattant CLASSIC (réf. 9700600)
- Lunette et abattant SLIM (réf. 9700603)

Remarque :
Pour le raccordement à l'eau chaude et à l'eau froide, la paire de robinet d'arrêt doit être installée pour la fonction douche (voir kit d'installation).
En combinaison avec le TECElux, la plaque en verre inférieure doit être commandée (réf. 9650109 ou 9650110).

Référence	U. liv. 1	U. liv. 2	U. liv. 3
9700205	1 Pcs.	4 Pcs.	8 Pcs.

WC-douche – TECEneo

TECEneo - Kit WC-douche eau froide NEW

Le kit comprend :
- Cuvette WC avec fonction WC-douche eau froide (9700207)
- Lunette et abattant SLIM (9700603)
- Matériel de raccordement, incluant la bande d'isolation acoustique, les fixations dissimulées, etc.

Référence		U. liv. 1	U. liv. 2	U. liv. 3
9700214*	**NEW**	1 Pcs.	4 Pcs.	8 Pcs.





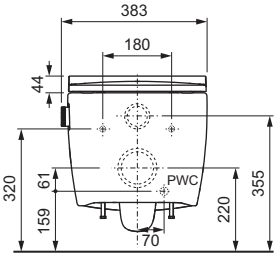

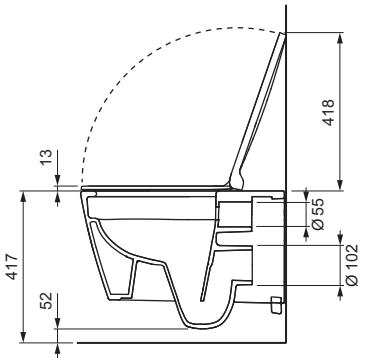

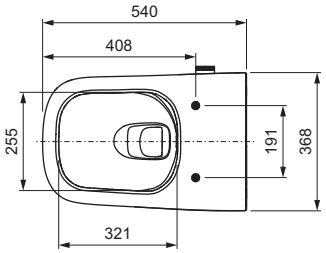

* Date de disponibilité attendue en Juin 2025

TECEneo - Cuvette WC avec fonction WC-douche eau froide

Cuvette sans bride avec fonction WC-douche et économie d'eau intégrée pour un lavage confortable à l'eau. La fonction WC-douche s'effectue sans électricité directement à l'aide des raccordements en eau froide. Cuvette pour WC suspendu, première installation ou installation ultérieure, possibilité de combinaisons personnalisées. Peu de composants, entretien facile.



Caractéristiques de la fonction WC-douche :
- Utilisation intuitive grâce au bouton rotatif de réglage du débit de l'eau
- Jet d'eau réglable en continu jusqu'à 5,6 litres/min
- Buse de bras de douchette remplaçable
- Bras de douchette autonettoyante
- Conforme à la norme EN 1717
- Pression minimale 1,5 bar (pression max. 10 bars)
- Fonctionnement par pression de l'eau : pas de raccordement à l'électricité nécessaire

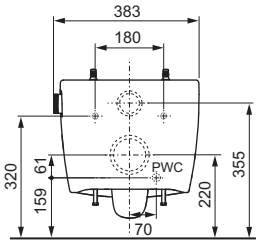

Caractéristiques de la cuvette :
- WC suspendu pour chasse de 6 et 4,5 litres
- Technologie de chasse cyclonique (rinçage complet et silencieux)
- Technologie Cera clean (revêtement spécial pour un nettoyage facile)
- Conception compacte : longueur de 540 mm, entraxe de fixation de 180 mm
- Fixations murales et raccordement à l'eau dissimulés
- Cuvette sans bride avec protection intégrée contre les projections
- Cuvette de WC pré-équipée d'usine pour lunette et abattant sans jeu (compatible avec tous les abattants WC-douche TECE)
- Matériau : Céramique blanche
- Céramique optimisée en matière d'hygiène et de nettoyage
- Conforme à la norme EN 997
- Dimensions (L x H x P) : 368 x 365 x 540 mm

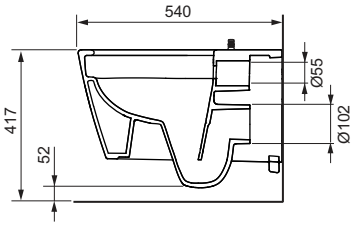

Contenu de la livraison :
- Cuvette WC avec fixations dissimulées
- Boutons rotatifs prémontés en inox brossé
- Flexibles renforcés pour les raccordements en eau sur les robinets d'arrêt
- Isolation acoustique
- Outil d'installation du bras de douchette
- Dispositif de détartrage
- Boîte de nettoyage

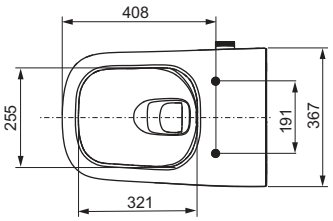

Veuillez commander séparément :
- Lunette et abattant CLASSIC (réf. 9700600)
- Lunette et abattant SLIM (réf. 9700603)

Remarque :
Pour le raccordement à l'eau froide, un robinet d'arrêt doit être installée pour la fonction douche (voir kit d'installation).
En combinaison avec le TECElux, la plaque en verre inférieure doit être commandée (réf. 9650109 ou 9650110).

Référence	U. liv. 1	U. liv. 2	U. liv. 3
9700207	1 Pcs.	4 Pcs.	8 Pcs.

WC-douche – TECEone

TECEone - Kit WC-douche NEW

Le kit comprend :
- WC-douche TECEone avec raccordement à l'eau chaude et à l'eau froide (9700200)
- Lunette WC TECE avec abattant CLASSIC (9700600)
- Matériel de raccordement, incluant la bande d'isolation acoustique, les fixations dissimulées, etc.

Référence		U. liv. 1	U. liv. 2	U. liv. 3
9700216*	**NEW**	1 Pcs.	4 Pcs.	8 Pcs.





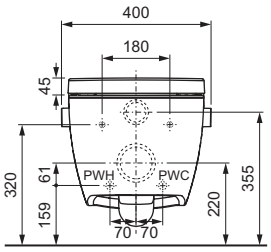

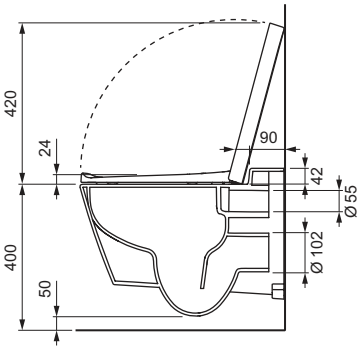

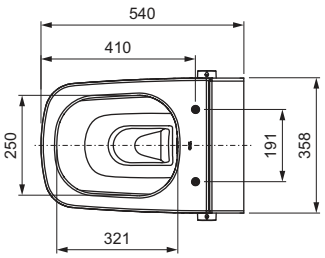

* Date de disponibilité attendue en Juin 2025

WC-douche – TECEone

TECEone - Cuvette WC avec fonction WC-douche eau chaude et eau froide

Cuvette sans bride avec fonction WC-douche intégrée pour un lavage confortable à l'eau. La fonction WC-douche s'effectue sans électricité directement à l'aide des raccordements en eau chaude et froide. Cuvette pour WC suspendu, première installation ou installation ultérieure, possibilité de combinaisons personnalisées, peu de composants, entretien facile.



Caractéristiques de la fonction WC-douche :
- Utilisation intuitive grâce aux boutons rotatifs de réglage de la température et du débit de l'eau
- Jet d'eau réglable en continu jusqu'à 5,6 litres/min
- Température de l'eau réglable en continu à la demande (max. 38 °C)
- Bras de douchette autonettoyante
- Buse de bras de douchette remplaçable
- Conforme à la norme EN 1717
- Pression minimale 1,5 bar (pression max. 10 bars)

Caractéristiques de la cuvette :
- WC suspendu pour chasse de 6 et 4,5 litres
- Conception compacte : longueur de 540 mm, entraxe de fixation de 180 mm
- Fixations murales et raccordement à l'eau dissimulés
- Cuvette sans bride avec protection intégrée contre les projections
- Cuvette de WC pré-équipée d'usine pour lunette et abattant sans jeu (compatible avec tous les abattants WC-douche TECE)
- Matériau : Céramique blanche
- Céramique optimisée en matière d'hygiène et de nettoyage
- Conforme à la norme EN 997
- Dimensions (L x H x P) : 358 x 350 x 540 mm

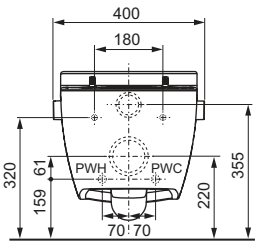

Contenu de la livraison :
- Cuvette WC avec fixations dissimulées
- Boutons rotatifs prémontés en plastique blanc avec indication de la température et du volume de l'eau
- Flexibles renforcés pour les raccordements en eau sur les robinets d'arrêt
- Isolation acoustique
- Outil de montage du bras de douchette

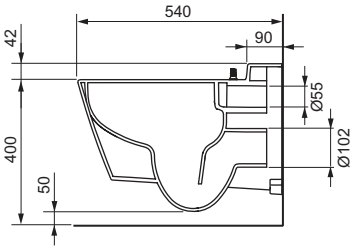

Veuillez commander séparément :
- Lunette et abattant CLASSIC (réf. 9700600)
- Lunette et abattant SLIM (réf. 9700603)

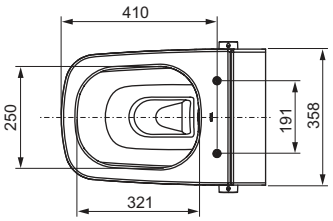

Remarque :
Pour le raccordement à l'eau chaude et à l'eau froide, la paire de robinet d'arrêt doit être installée pour la fonction douche (voir kit d'installation).
En combinaison avec le TECElux, la plaque en verre inférieure doit être commandée (réf. 9650109 ou 9650110).

Référence	U. liv. 1	U. liv. 2	U. liv. 3
9700200	1 Pcs.	4 Pcs.	8 Pcs.

WC-douche – TECEone

TECEone - Kit WC-douche eau froide NEW

Le kit comprend :
- Cuvette WC TECEone avec fonction WC-douche eau froide (9700201)
- Lunette et abattant CLASSIC (9700600)
- Matériel de raccordement, incluant la bande d'isolation acoustique, les fixations dissimulées, etc.

Référence		U. liv. 1	U. liv. 2	U. liv. 3
9700212*	**NEW**	1 Pcs.	4 Pcs.	8 Pcs.





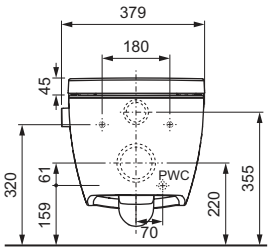

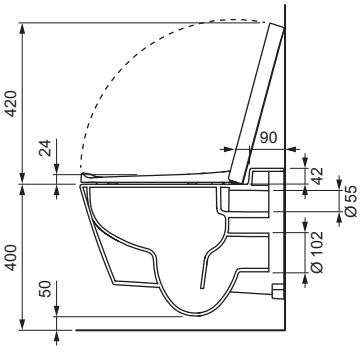

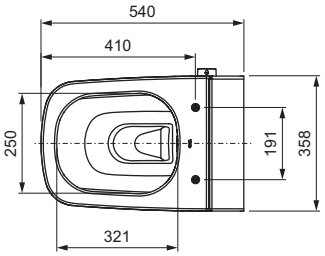

* Date de disponibilité attendue en Juin 2025

WC-douche – TECEone

TECEone - Cuvette WC avec fonction WC-douche eau froide

Cuvette sans bride avec fonction WC-douche intégrée pour un lavage confortable à l'eau. La fonction WC-douche s'effectue sans électricité directement à l'aide des raccordements en eau chaude. Cuvette pour WC suspendu, première installation ou installation ultérieure, possibilités de combinaisons individuelles, peu de composants, entretien facile.



Caractéristiques de la fonction douche :
- Utilisation intuitive grâce au bouton rotatif de réglage du débit de l'eau
- Jet d'eau réglable en continu jusqu'à 5,6 litres/min
- Bras de douchette autonettoyante
- Buse de bras de douchette remplaçable
- Conforme à la norme EN 1717
- Pression minimale 1,5 bar (pression max. 10 bars)

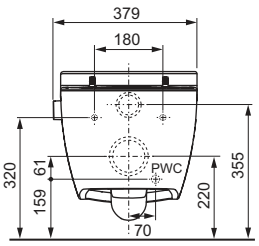

Caractéristiques de la cuvette :
- WC suspendu pour chasse de 6 et 4,5 litres
- Conception compacte : longueur de 540 mm, entraxe de fixation de 180 mm
- Fixations murales et raccordement à l'eau dissimulés
- Cuvette sans bride avec protection intégrée contre les projections
- Cuvette de WC pré-équipée d'usine pour lunette et abattant sans jeu (compatible avec tous les abattants WC-douche TECE)
- Matériau : Céramique blanche
- Céramique optimisée en matière d'hygiène et de nettoyage
- Conforme à la norme EN 997
- Dimensions (L x H x P) : 358 x 350 x 540 mm

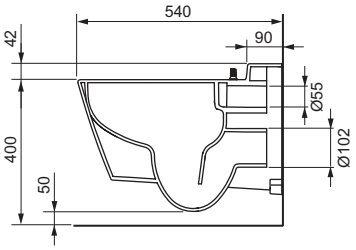

Contenu de la livraison :
- Cuvette WC avec fixations dissimulées
- Boutons rotatifs prémontés en plastique blanc avec indication de la température et du volume de l'eau
- Flexibles renforcés pour les raccordements en eau sur les robinets d'arrêt

Veuillez commander séparément :
- Lunette et abattant CLASSIC (réf. 9700600)
- Lunette et abattant SLIM (réf. 9700603)

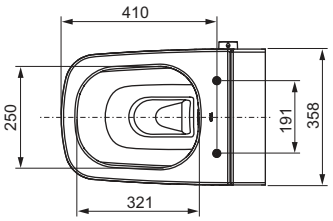

Remarque :
Pour le raccordement à l'eau froide, un robinet d'arrêt doit être installée pour la fonction douche (voir kit d'installation).
En combinaison avec le TECElux, la plaque en verre inférieure doit être commandée (réf. 9650109 ou 9650110).

Référence	U. liv. 1	U. liv. 2	U. liv. 3
9700201	1 Pcs.	4 Pcs.	8 Pcs.

WC-douche – Accessoires

Lunette et abattant SLIM



Lunette de toilette avec abattant au design particulièrement fin, adaptée aux WC-douche TECE avec technologie de pré-fixation.

Caractéristiques de la lunette :
- Conception particulièrement fine, l'abattant recouvre la lunette
- Technologie pré fixée pour une lunette et un abattant sans jeu
- Installation rapide grâce à la technologie de pré-fixation : fixer et serrer la vis si nécessaire
- Charnières en plastique renforcées de fibres de verre avec technologie frein de chute
- Démontage facile : vis pouvant être desserrée sans outil
- Nettoyage facile : la lunette et l'abattant sont entièrement démontables
- Lunette de toilette de conception ergonomique
- Évite les projections
- Fabriqué en Duroplast blanc résistant à la torsion
- Conforme à la norme DIN 19516

Référence	U. liv. 1	U. liv. 2
9700603	1 Pcs.	5 Pcs.

Lunette et abattant CLASSIC



Lunette de toilette avec abattant, adaptée aux WC-douche TECE avec technologie de pré-fixation.

Caractéristiques de la lunette :
- Conception particulièrement fine, l'abattant recouvre les bords de la lunette
- Technologie pré-fixée pour une lunette et un abattant sans jeu
- Installation rapide grâce à la technologie de pré-fixation : fixer et serrer la vis si nécessaire.
- Charnières en plastique renforcées de fibres de verre avec technologie frein de chute « soft-close »
- Démontage facile : vis pouvant être desserrée sans outil
- Nettoyage facile : la lunette et l'abattant sont entièrement démontables
- Lunette de toilette de conception ergonomique pour une assise confortable
- Évite les projections
- Fabriqué en Duroplast blanc résistant à la torsion
- Conforme à la norme DIN 19516

Référence	U. liv. 1	U. liv. 2
9700600	1 Pcs.	5 Pcs.

Plaque d'adaptation pour WC-douche TECE



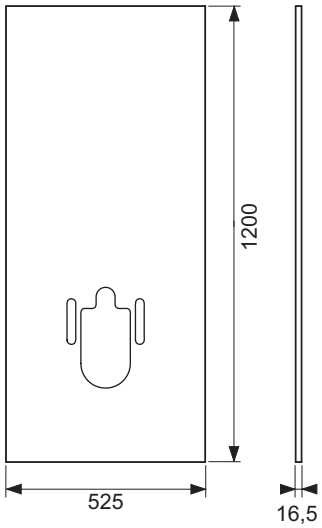

Panneau universel pour faciliter l'installation de WC TECE eau froide dans une salle de bain existante.

- Idéal pour les travaux de rénovation
- Matériau de base en polyuréthane à base de mousse dure
- Revêtement de surface HPL avec surface extra-mate et anti-trace de doigts
- Bords collés
- Face arrière avec fraisages pour le passage du flexible renforcé et le raccordement des WC
- Matériau résistant à l'humidité et à la pression, testé selon différentes normes DIN
- possibilité de découper individuellement l'accès pour la plaque de déclenchement
- Pour les cadres d'une hauteur standard de 1120 mm
- Dimensions approximatives : 1200 x 525 x 16,5 mm

Couleur	Référence	U. liv. 1	U. liv. 2
Blanc mat	9700620	1 Pcs.	20 Pcs.
Noir mat	9700621	1 Pcs.	20 Pcs.

Embout de buse de rinçage pour WC-douche TECE



Embouts interchangeables (3 pièces) pour régler l'intensité et l'angle du jet d'eau.

Version	Couleur	Référence	U. liv. 1
« Standard » 75°	Blanc	9820403	1 Pcs.
« Standard » 90°	Blanc	9820404	1 Pcs.
« Moyen » 90°	Blanc	9820405	1 Pcs.
« Petit » 90°	Blanc	9820406	1 Pcs.

Bouton rotatif pour WC-douche TECE



Bouton rotatif pour personnalisation des WC-douche TECEone et TECEneo, interchangeable par simple emboitement. Variantes élégantes avec encoches latérales pour prise en main et variantes en plastique, avec notice imprimée incluse.

Version	Couleur	Référence	U. liv. 1
Température / Volume d'eau	Noir mat	9700606	1 Pcs.
Température / Volume d'eau	Inox brossé	9700608	1 Pcs.
Température	Plastique blanc	9820361	1 Pcs.
Volume d'eau	Plastique blanc	9820362	1 Pcs.

WC-douche – Accessoires

Kit d'installation WC-douche pour cloison maçonnée et pour réservoir avec profondeur jusqu'à 8 cm

Jeu de platines insonorisées pour la pré-installation de réservoirs encastrés Octa II et Base 8 montés en cloison maçonnée, pour le raccordement d'un WC-douche TECE.

Composé de :
- Plaques de maintien pour les raccordements en eau chaude et en eau froide
- Elements d'isolation acoustique pour patères murales
- Vis de fixation pour patères murales



Référence	U. liv. 1
9880048	1 Pcs.

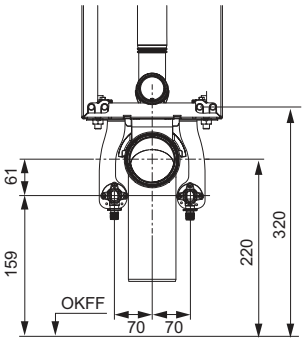

Kit d'installation WC-douche TECE pour cloison maçonnée

Jeu de platines insonorisées pour la pré-installation de réservoirs encastrés en cloison maçonnée avec une profondeur d'installation jusqu'à 13 cm, pour le raccordement d'un WC-douche TECE.

Composé de :
- Plaque de maintien pour les raccordements en eau chaude et en eau froide
- Elements d'isolation acoustique pour patères murales
- Vis de fixation pour patères murales
- Matériel de montage



Référence	U. liv. 1	U. liv. 2
9880047	1 Pcs.	25 Pcs.

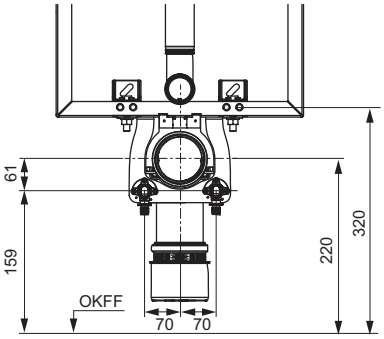

Kit d'installation WC-douche TECE pour cloison sèche

Jeu de platines insonorisées pour la pré-installation de bâti-support TECE pour cloison sèche (profondeur d'installation minimum 15 cm), pour le raccordement d'un WC-douche TECE.

Composé de :
- Plaques de maintien pour les raccordements en eau chaude et en eau froide
- Elements d'isolation acoustique pour patères murales
- Vis de fixation pour patères murales
- Clips de sécurité pour plaque de maintien

Référence	U. liv. 1	U. liv. 2
9880046	1 Pcs.	100 Pcs.



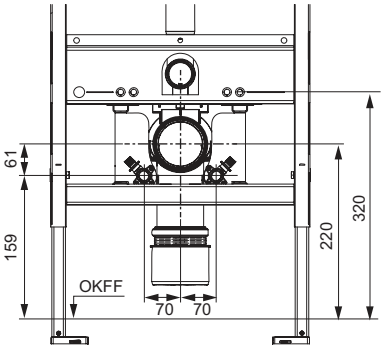

Kit d'installation TECE 320 pour WC-douche pour cloison maçonnée

Kit d'isolation acoustique pour le prémontage sur cloison maçonnée avec réservoirs Compact 320 et Base 320 (largeur de cadre de 320 mm) pour le raccordement à l'eau d'un WC-douche TECE.

Kit d'isolation acoustique composé de :
- Plaque de fixation pour le raccordement à l'eau chaude et à l'eau froide
- Isolation acoustique des patères murales
- Vis de fixation pour les patères murales

Référence	U. liv. 1
9880079	1 Pcs.



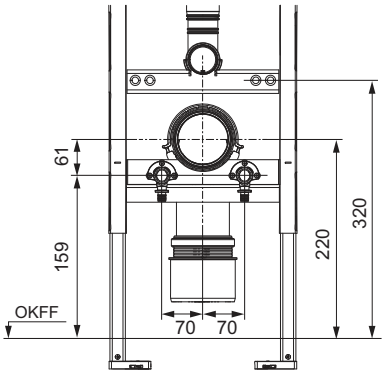

WC-douche – Accessoires

Kit d'installation WC-douche TECE pour module WC Geberit Duofix*

Jeu de platines insonorisées pour la pré-installation d'un bâti-support WC Geberit Duofix pour le raccordement d'un WC-douche TECE.

Composé de :
- Plaques de maintien pour le raccordement en eau chaude et en eau froide
- Patères murales 1/2" x 1/2"
- Elements d'isolation acoustique pour patères murales
- Plinthe de sécurité pour tôle de maintien
- Vis de fixation pour patères murales



Référence	U. liv. 1
9880066	1 Pcs.

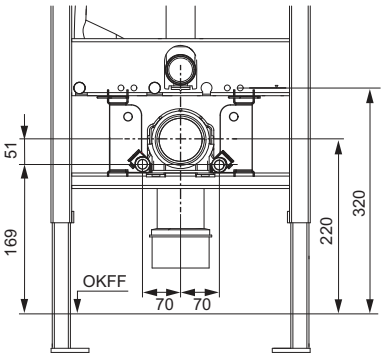

Kit d'installation WC-douche TECE pour cloison maçonnée et pour bâti-support avec profondeur jusqu'à 8 cm

Jeu de platines insonorisées pour la pré-installation d'un bâti-support WC avec réservoir Octa II et Base 8 pour le raccordement en eau du WC-douche TECE.

Composé de :
- Plaques de maintien pour les raccordements en eau chaude et en eau froide
- Elements d'isolation acoustique pour patères murales
- Vis de fixation pour patères murales
- Deux vis M 12 x 20 avec manchons d'espacement



Référence		U. liv. 1
9880056	**SALE**	1 Pcs.

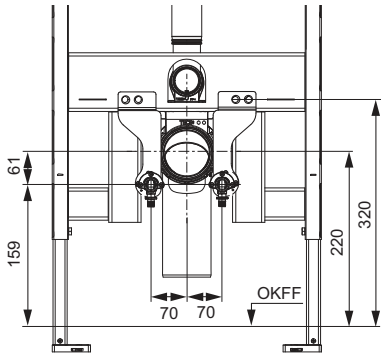

* « Duofix » est une marque déposée de Geberit International AG.

Kit d'installation WC-douche TECE pour cloison sèche et pour réservoir 8 cm, profondeur réglable NEW



Jeu de platines insonorisées pour la pré-installation d'un bâti-support WC avec réservoir Octa II et Base 8 pour le raccordement en eau du WC-douche TECE, réglable en profondeur.

Composé de :
- Plaques de maintien pour les raccordements en eau chaude et en eau froide
- Elements d'isolation acoustique pour patères murales
- Vis de fixation pour patères murales
- Deux vis M 12 x 20 avec manchons d'espacement

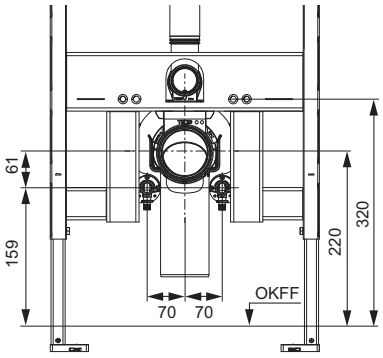

Référence		U. liv. 1
9880082*	**NEW**	1 Pcs.

Robinets d'arrêt



Deux vannes d'angle chromées (1/2" x 3/8"), comprenant des rosaces.

Référence	U. liv. 1
9820464	1 Kit

Patères murales, bronze silicium



Deux patères murales de 1/2" x 1/2", femelles. A combiner avec un kit d'installation WC-douche TECE, pour permettre le raccordement universel aux systèmes de canalisations.

Référence	U. liv. 1	U. liv. 2
9021032	1 Pcs.	35 Pcs.

Kit de détartrage



Kit de détartrage WC-douche TECE.

Composé de :
- Protection contre les projections
- Pastilles de détartrage
- Couvercle

Référence	U. liv. 1
9820580	1 Pcs.

* Date de disponibilité attendue en Mai 2025

WC-douche – Accessoires

Pastilles de détartrage

Pastilles de détartrage WC-douche TECE (4 pièces).



Référence	U. liv. 1	U. liv. 2
9820591	1 Kit	108 Kit

Kit de nettoyage du bras de douchette de WC-douche TECE

Pour un nettoyage facile et sans contact du bras de douchette, avec support pour éponge.



Référence	U. liv. 1
9700605	1 Pcs.

TECEneo - Kit de détartrage

Complémentaire au WC-douche TECEneo, pour un détartrage simplifié.

Composé de :
- Raccord de détartrage en laiton
- Bouchon de détartrage avec support pour pastille nettoyante TECE, avec aide à la rotation
- Pastilles de détartrage TECE (4 pièces)
- Flexible renforcé
- Buse de détartrage pour bras de douchette



Référence	U. liv. 1
9700625	1 Pcs.

WC-douche – Pièces de rechange

9700213 – TECEneo - Kit WC-douche

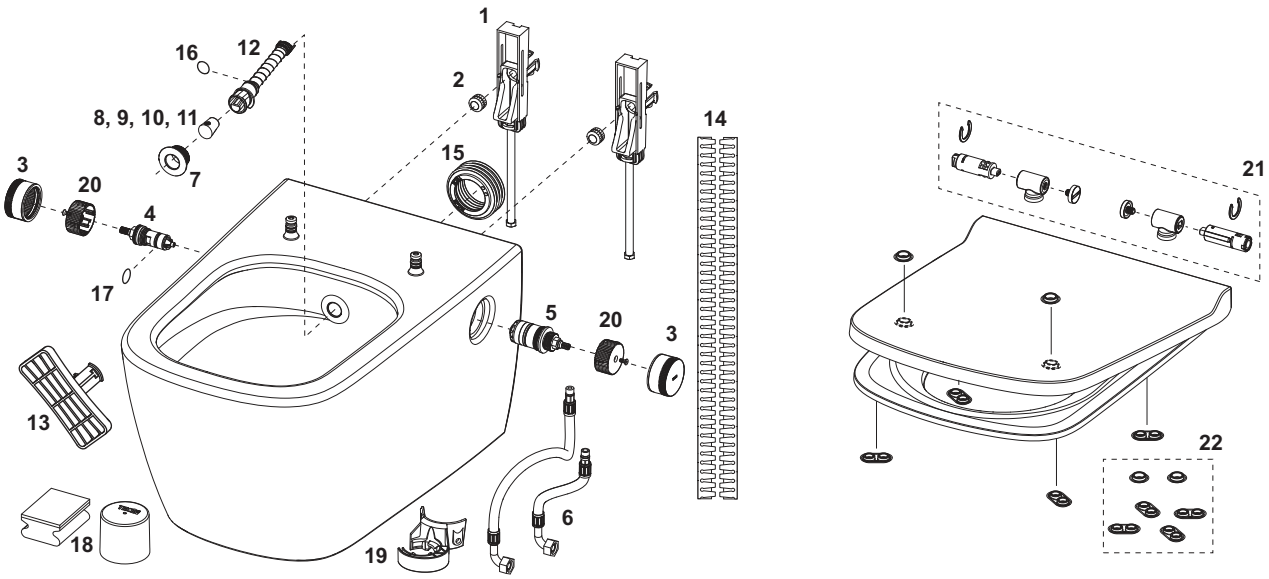

Pos.	Référence	Désignation		U. liv. 1
1	9820356	Fixation dissimulée		1 Pcs.
2	9820357	Ecrous moletés pour fixation dissimulée		1 Pcs.
3	9700606	Bouton de réglage, noir mat		1 Pcs.
	9700608	Bouton de réglage, inox brossé		1 Pcs.
4	9820469	Cartouche robinet avec sécurité EN 1717		1 Pcs.
5	9820360	Cartouche thermostatique		1 Pcs.
6	9820471	Flexibles renforcés (à partir de 2021)		1 Pcs.
7	9820364	Rosace de bras de douchette blanc		1 Pcs.
8	9820403	Embout buse de rinçage (3 x) « standard » 75°, blanc		1 Pcs.
9	9820404	Embout buse de rinçage (3 x) « standard » 90°, blanc		1 Pcs.
10	9820405	Embout buse de rinçage (3 x) « moyen » 90°, blanc		1 Pcs.
11	9820406	Embout buse de rinçage (3 x) « petit » 90°, blanc		1 Pcs.
12	9820363	Kit complet de bras de douchette, blanc		1 Pcs.
13	9820422	Outil de montage/démontage rosace de bras de douchette		1 Pcs.
14	9820351	Bande d'isolation acoustique		1 Pcs.
15	9820484	Joint pour manchette d'alimentation		1 Pcs.
16	9820585	Joint torique pour retenue de ressort de bras de douchette		1 Pcs.
17	9820586	Joint torique pour dispositif de sécurité WC-douche conforme à l'EN 1717		1 Pcs.
18	9700605	Kit de nettoyage du bras de douchette		1 Pcs.
19	9820697	Support pour unité de détartrage		1 Pcs.
20	9820703	Mécanisme pour bouton de réglage	**NEW**	1 Pcs.
21	9820672	Charnière et amortisseur lunette et abattant SLIM		1 Pcs.
22	9820673	Tampon de support lunette et abattant SLIM		1 Pcs.

WC-douche – Pièces de rechange

9700205 – TECEneo - Cuvette WC avec fonction WC-douche eau chaude et eau froide

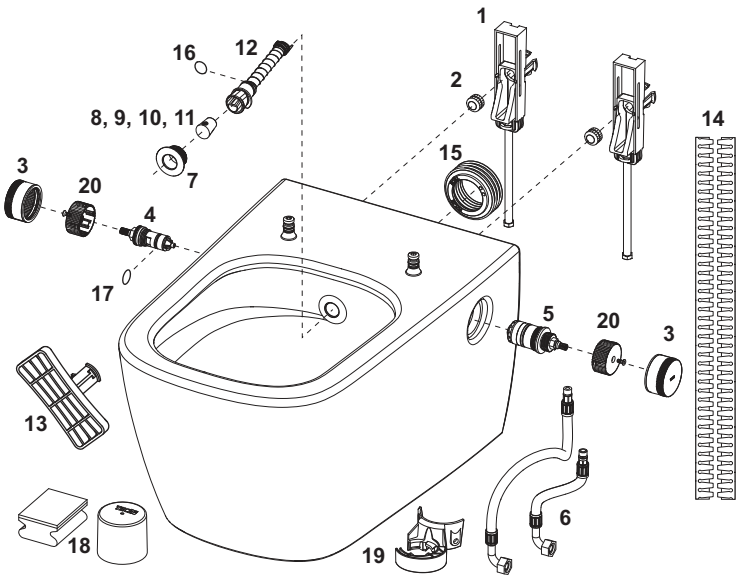

Pos.	Référence	Désignation		U. liv. 1
1	9820356	Fixation dissimulée		1 Pcs.
2	9820357	Ecrous moletés pour fixation dissimulée		1 Pcs.
3	9700606	Bouton de réglage, noir mat		1 Pcs.
	9700608	Bouton de réglage, inox brossé		1 Pcs.
4	9820469	Cartouche robinet avec sécurité EN 1717		1 Pcs.
5	9820360	Cartouche thermostatique		1 Pcs.
6	9820471	Flexibles renforcés (à partir de 2021)		1 Pcs.
7	9820364	Rosace de bras de douchette blanc		1 Pcs.
8	9820403	Embout buse de rinçage (3 x) « standard » 75°, blanc		1 Pcs.
9	9820404	Embout buse de rinçage (3 x) « standard » 90°, blanc		1 Pcs.
10	9820405	Embout buse de rinçage (3 x) « moyen » 90°, blanc		1 Pcs.
11	9820406	Embout buse de rinçage (3 x) « petit » 90°, blanc		1 Pcs.
12	9820363	Kit complet de bras de douchette, blanc		1 Pcs.
13	9820422	Outil de montage/démontage rosace de bras de douchette		1 Pcs.
14	9820351	Bande d'isolation acoustique		1 Pcs.
15	9820484	Joint pour manchette d'alimentation		1 Pcs.
16	9820585	Joint torique pour retenue de ressort de bras de douchette		1 Pcs.
17	9820586	Joint torique pour dispositif de sécurité WC-douche conforme à l'EN 1717		1 Pcs.
18	9700605	Kit de nettoyage du bras de douchette		1 Pcs.
19	9820697	Support pour unité de détartrage		1 Pcs.
20	9820703	Mécanisme pour bouton de réglage	**NEW**	1 Pcs.

9700214 – TECEneo - Kit WC-douche eau froide

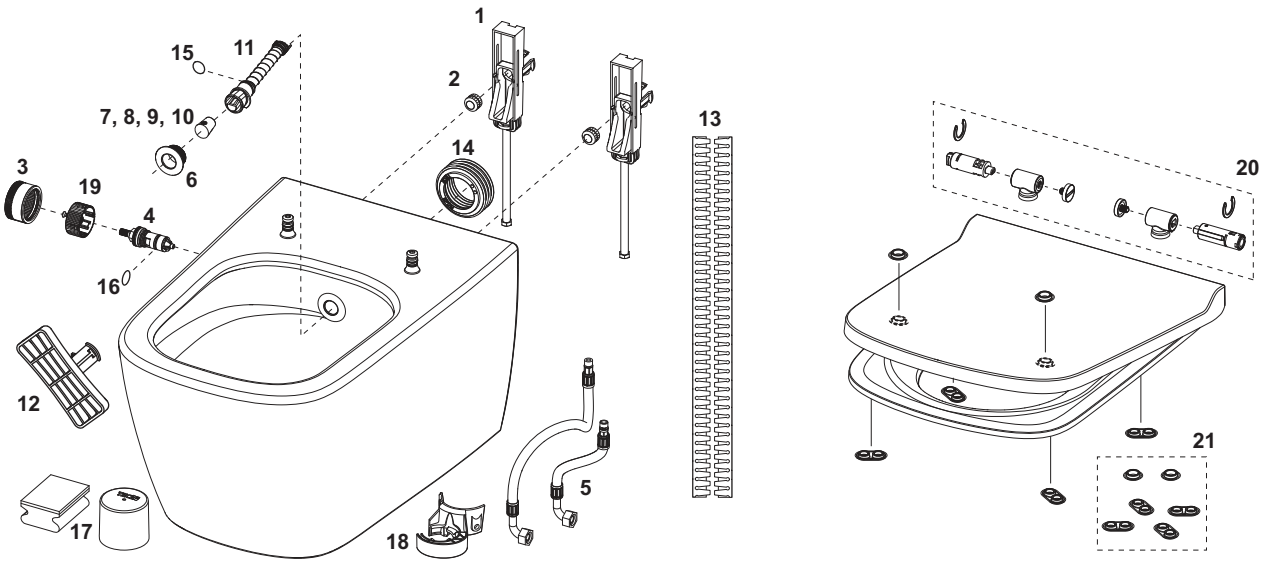

Pos.	Référence	Désignation		U. liv. 1
1	9820356	Fixation dissimulée		1 Pcs.
2	9820357	Ecrous moletés pour fixation dissimulée		1 Pcs.
3	9700606	Bouton de réglage, noir mat		1 Pcs.
	9700608	Bouton de réglage, inox brossé		1 Pcs.
4	9820469	Cartouche robinet avec sécurité EN 1717		1 Pcs.
5	9820471	Flexibles renforcés (à partir de 2021)		1 Pcs.
6	9820364	Rosace de bras de douchette blanc		1 Pcs.
7	9820403	Embout buse de rinçage (3 x) « standard » 75°, blanc		1 Pcs.
8	9820404	Embout buse de rinçage (3 x) « standard » 90°, blanc		1 Pcs.
9	9820405	Embout buse de rinçage (3 x) « moyen » 90°, blanc		1 Pcs.
10	9820406	Embout buse de rinçage (3 x) « petit » 90°, blanc		1 Pcs.
11	9820363	Kit complet de bras de douchette, blanc		1 Pcs.
12	9820422	Outil de montage/démontage rosace de bras de douchette		1 Pcs.
13	9820351	Bande d'isolation acoustique		1 Pcs.
14	9820484	Joint pour manchette d'alimentation		1 Pcs.
15	9820585	Joint torique pour retenue de ressort de bras de douchette		1 Pcs.
16	9820586	Joint torique pour dispositif de sécurité WC-douche conforme à l'EN 1717		1 Pcs.
17	9700605	Kit de nettoyage du bras de douchette		1 Pcs.
18	9820697	Support pour unité de détartrage		1 Pcs.
19	9820703	Mécanisme pour bouton de réglage	**NEW**	1 Pcs.
20	9820672	Charnière et amortisseur lunette et abattant SLIM		1 Pcs.
21	9820673	Tampon de support lunette et abattant SLIM		1 Pcs.

WC-douche – Pièces de rechange

9700207 – TECEneo - Cuvette WC avec fonction WC-douche eau froide

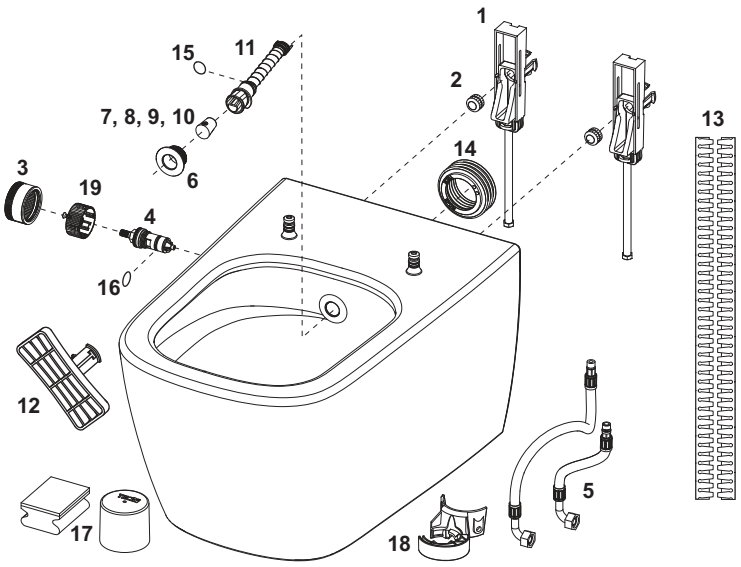

Pos.	Référence	Désignation		U. liv. 1
1	9820356	Fixation dissimulée		1 Pcs.
2	9820357	Ecrous moletés pour fixation dissimulée		1 Pcs.
3	9700606	Bouton de réglage, noir mat		1 Pcs.
	9700608	Bouton de réglage, inox brossé		1 Pcs.
4	9820469	Cartouche robinet avec sécurité EN 1717		1 Pcs.
5	9820471	Flexibles renforcés (à partir de 2021)		1 Pcs.
6	9820364	Rosace de bras de douchette blanc		1 Pcs.
7	9820403	Embout buse de rinçage (3 x) « standard » 75°, blanc		1 Pcs.
8	9820404	Embout buse de rinçage (3 x) « standard » 90°, blanc		1 Pcs.
9	9820405	Embout buse de rinçage (3 x) « moyen » 90°, blanc		1 Pcs.
10	9820406	Embout buse de rinçage (3 x) « petit » 90°, blanc		1 Pcs.
11	9820363	Kit complet de bras de douchette, blanc		1 Pcs.
12	9820422	Outil de montage/démontage rosace de bras de douchette		1 Pcs.
13	9820351	Bande d'isolation acoustique		1 Pcs.
14	9820484	Joint pour manchette d'alimentation		1 Pcs.
15	9820585	Joint torique pour retenue de ressort de bras de douchette		1 Pcs.
16	9820586	Joint torique pour dispositif de sécurité WC-douche conforme à l'EN 1717		1 Pcs.
17	9700605	Kit de nettoyage du bras de douchette		1 Pcs.
18	9820697	Support pour unité de détartrage		1 Pcs.
19	9820703	Mécanisme pour bouton de réglage	**NEW**	1 Pcs.

9700216 – TECEone - Kit WC-douche

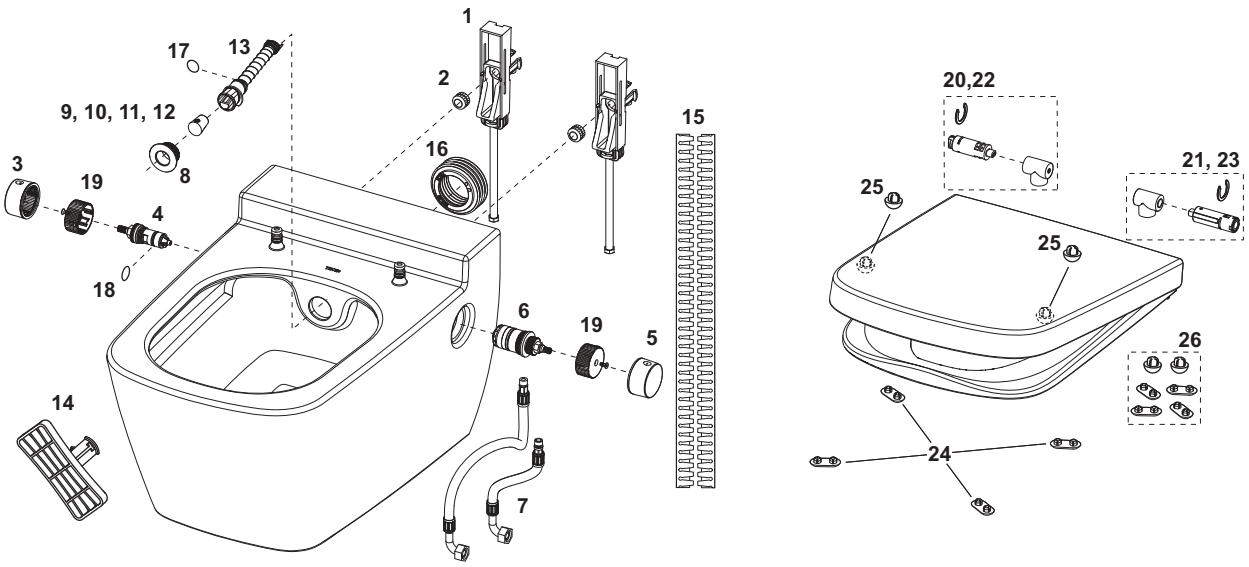

Pos.	Référence	Désignation		U. liv. 1
1	9820356	Fixation dissimulée		1 Pcs.
2	9820357	Ecrous moletés pour fixation dissimulée		1 Pcs.
3	9820362	Bouton de réglage de débit d'eau, plastique blanc		1 Pcs.
4	9820469	Cartouche robinet avec sécurité EN 1717		1 Pcs.
5	9820361	Bouton de réglage de la température d'eau, plastique blanc		1 Pcs.
6	9820360	Cartouche thermostatique		1 Pcs.
7	9820471	Flexibles renforcés (à partir de 2021)		1 Pcs.
	9820365	Flexibles renforcés pour eau chaude et froide		1 Pcs.
8	9820364	Rosace de bras de douchette blanc		1 Pcs.
9	9820403	Embout buse de rinçage (3 x) « standard » 75°, blanc		1 Pcs.
10	9820404	Embout buse de rinçage (3 x) « standard » 90°, blanc		1 Pcs.
11	9820405	Embout buse de rinçage (3 x) « moyen » 90°, blanc		1 Pcs.
12	9820406	Embout buse de rinçage (3 x) « petit » 90°, blanc		1 Pcs.
13	9820363	Kit complet de bras de douchette, blanc		1 Pcs.
14	9820422	Outil de montage/démontage rosace de bras de douchette		1 Pcs.
15	9820351	Bande d'isolation acoustique		1 Pcs.
16	9820484	Joint pour manchette d'alimentation		1 Pcs.
17	9820585	Joint torique pour retenue de ressort de bras de douchette		1 Pcs.
18	9820586	Joint torique pour dispositif de sécurité WC-douche conforme à l'EN 1717		1 Pcs.
19	9820703	Mécanisme pour bouton de réglage	**NEW**	1 Pcs.
20	9820581	Charnière et amortisseur, gauche (à partir de 2021)		1 Pcs.
21	9820582	Charnière et amortisseur, droite (à partir de 2021)		1 Pcs.
22	9820695	Charnière gauche et amortisseur pour abattant (à partir de 03/2023)		1 Pcs.
23	9820696	Charnière droite et amortisseur pour lunette (à partir de 03/2023)		1 Pcs.
24	9820423	Tampons de lunette WC (4 pièces)		1 Pcs.
25	9820465	Tampon caoutchouc d'abattant (2 pièces)		1 Pcs.
26	9820583	Tampon de support complet (à partir de 2021)		1 Pcs.

WC-douche – Pièces de rechange

9700200 – TECEone - Cuvette WC avec fonction WC-douche eau chaude et eau froide

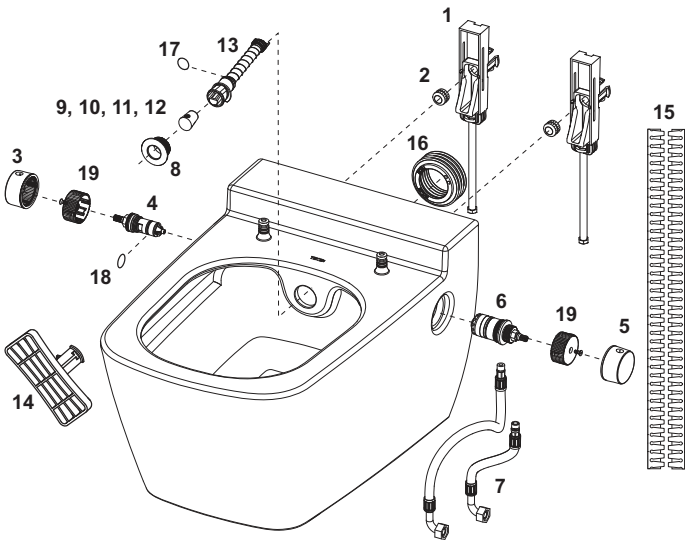

Pos.	Référence	Désignation		U. liv. 1
1	9820356	Fixation dissimulée		1 Pcs.
2	9820357	Ecrous moletés pour fixation dissimulée		1 Pcs.
3	9820362	Bouton de réglage de débit d'eau, plastique blanc		1 Pcs.
4	9820469	Cartouche robinet avec sécurité EN 1717		1 Pcs.
5	9820361	Bouton de réglage de la température d'eau, plastique blanc		1 Pcs.
6	9820360	Cartouche thermostatique		1 Pcs.
7	9820471	Flexibles renforcés (à partir de 2021)		1 Pcs.
	9820365	Flexibles renforcés pour eau chaude et froide		1 Pcs.
8	9820364	Rosace de bras de douchette blanc		1 Pcs.
9	9820403	Embout buse de rinçage (3 x) « standard » 75°, blanc		1 Pcs.
10	9820404	Embout buse de rinçage (3 x) « standard » 90°, blanc		1 Pcs.
11	9820405	Embout buse de rinçage (3 x) « moyen » 90°, blanc		1 Pcs.
12	9820406	Embout buse de rinçage (3 x) « petit » 90°, blanc		1 Pcs.
13	9820363	Kit complet de bras de douchette, blanc		1 Pcs.
14	9820422	Outil de montage/démontage rosace de bras de douchette		1 Pcs.
15	9820351	Bande d'isolation acoustique		1 Pcs.
16	9820484	Joint pour manchette d'alimentation		1 Pcs.
17	9820585	Joint torique pour retenue de ressort de bras de douchette		1 Pcs.
18	9820586	Joint torique pour dispositif de sécurité WC-douche conforme à l'EN 1717		1 Pcs.
19	9820703	Mécanisme pour bouton de réglage	**NEW**	1 Pcs.

9700212 – TECEone - Kit WC-douche eau froide

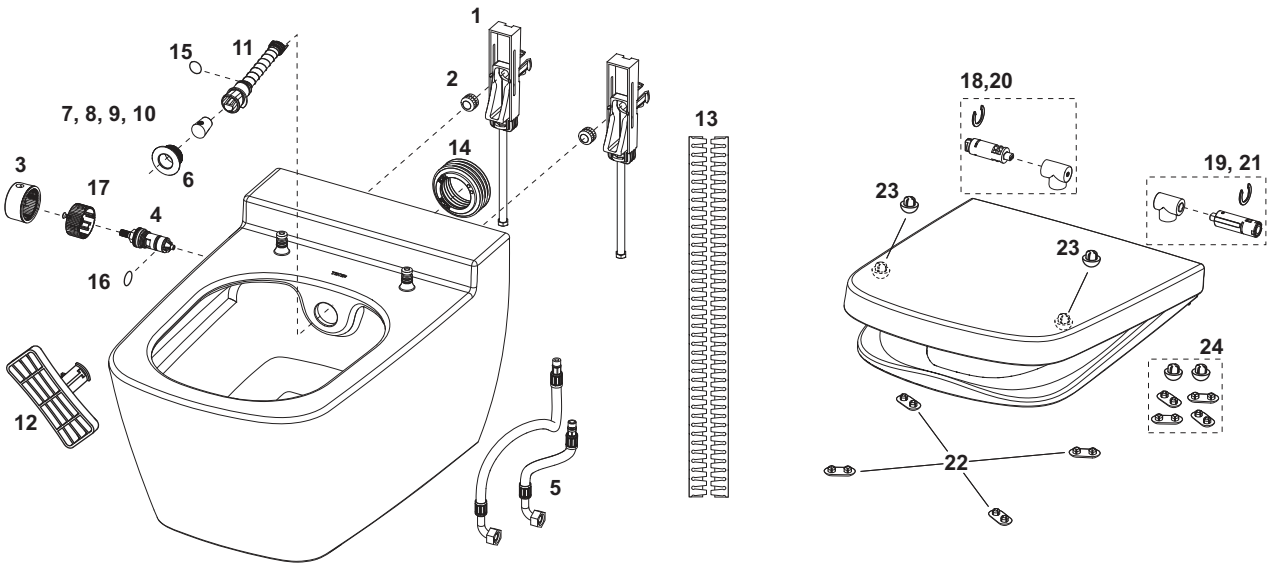

Pos.	Référence	Désignation		U. liv. 1
1	9820356	Fixation dissimulée		1 Pcs.
2	9820357	Ecrous moletés pour fixation dissimulée		1 Pcs.
3	9820362	Bouton de réglage de débit d'eau, plastique blanc		1 Pcs.
4	9820469	Cartouche robinet avec sécurité EN 1717		1 Pcs.
5	9820471	Flexibles renforcés (à partir de 2021)		1 Pcs.
6	9820364	Rosace de bras de douchette blanc		1 Pcs.
7	9820403	Embout buse de rinçage (3 x) « standard » 75°, blanc		1 Pcs.
8	9820404	Embout buse de rinçage (3 x) « standard » 90°, blanc		1 Pcs.
9	9820405	Embout buse de rinçage (3 x) « moyen » 90°, blanc		1 Pcs.
10	9820406	Embout buse de rinçage (3 x) « petit » 90°, blanc		1 Pcs.
11	9820363	Kit complet de bras de douchette, blanc		1 Pcs.
12	9820422	Outil de montage/démontage rosace de bras de douchette		1 Pcs.
13	9820351	Bande d'isolation acoustique		1 Pcs.
14	9820484	Joint pour manchette d'alimentation		1 Pcs.
15	9820585	Joint torique pour retenue de ressort de bras de douchette		1 Pcs.
16	9820586	Joint torique pour dispositif de sécurité WC-douche conforme à l'EN 1717		1 Pcs.
17	9820703	Mécanisme pour bouton de réglage	**NEW**	1 Pcs.
18	9820581	Charnière et amortisseur, gauche (à partir de 2021)		1 Pcs.
19	9820582	Charnière et amortisseur, droite (à partir de 2021)		1 Pcs.
20	9820695	Charnière gauche et amortisseur pour abattant (à partir de 03/2023)		1 Pcs.
21	9820696	Charnière droite et amortisseur pour lunette (à partir de 03/2023)		1 Pcs.
22	9820423	Tampons de lunette WC (4 pièces)		1 Pcs.
23	9820465	Tampon caoutchouc d'abattant (2 pièces)		1 Pcs.
24	9820583	Tampon de support complet (à partir de 2021)		1 Pcs.

WC-douche – Pièces de rechange

9700201 – TECEone - Cuvette WC avec fonction WC-douche eau froide

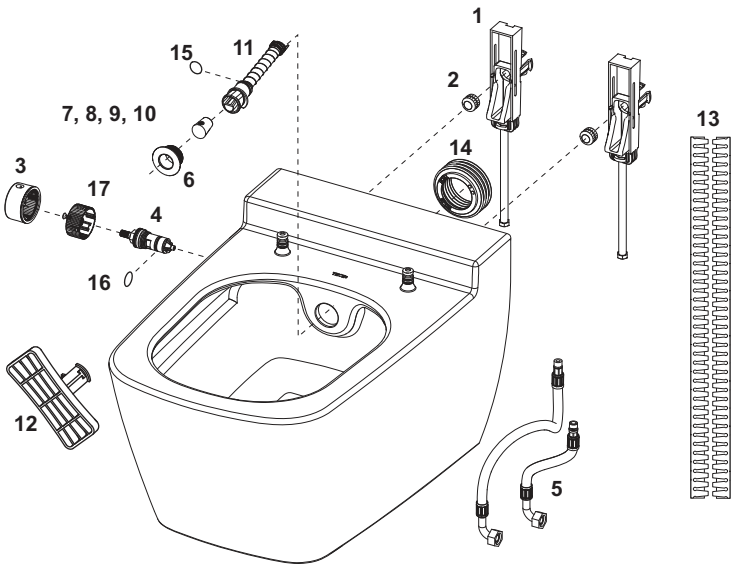

Pos.	Référence	Désignation		U. liv. 1
1	9820356	Fixation dissimulée		1 Pcs.
2	9820357	Ecrous moletés pour fixation dissimulée		1 Pcs.
3	9820362	Bouton de réglage de débit d'eau, plastique blanc		1 Pcs.
4	9820469	Cartouche robinet avec sécurité EN 1717		1 Pcs.
5	9820471	Flexibles renforcés (à partir de 2021)		1 Pcs.
6	9820364	Rosace de bras de douchette blanc		1 Pcs.
7	9820403	Embout buse de rinçage (3 x) « standard » 75°, blanc		1 Pcs.
8	9820404	Embout buse de rinçage (3 x) « standard » 90°, blanc		1 Pcs.
9	9820405	Embout buse de rinçage (3 x) « moyen » 90°, blanc		1 Pcs.
10	9820406	Embout buse de rinçage (3 x) « petit » 90°, blanc		1 Pcs.
11	9820363	Kit complet de bras de douchette, blanc		1 Pcs.
12	9820422	Outil de montage/démontage rosace de bras de douchette		1 Pcs.
13	9820351	Bande d'isolation acoustique		1 Pcs.
14	9820484	Joint pour manchette d'alimentation		1 Pcs.
15	9820585	Joint torique pour retenue de ressort de bras de douchette		1 Pcs.
16	9820586	Joint torique pour dispositif de sécurité WC-douche conforme à l'EN 1717		1 Pcs.
17	9820703	Mécanisme pour bouton de réglage	**NEW**	1 Pcs.

9700603 – Lunette et abattant SLIM

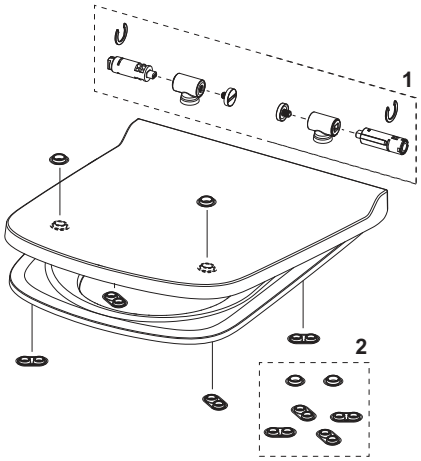

Pos.	Référence	Désignation	U. liv. 1
1	9820672	Charnière et amortisseur lunette et abattant SLIM	1 Pcs.
2	9820673	Tampon de support lunette et abattant SLIM	1 Pcs.

9700600 – Lunette et abattant CLASSIC

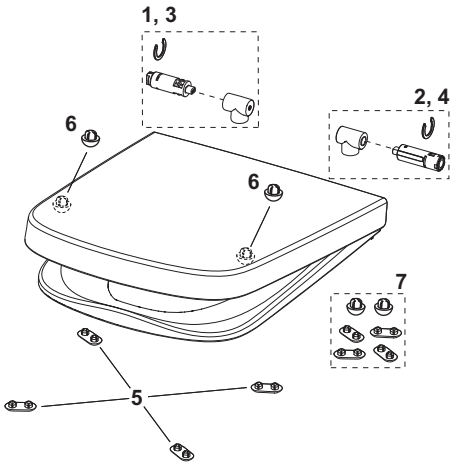

Pos.	Référence	Désignation	U. liv. 1
1	9820581	Charnière et amortisseur, gauche (à partir de 2021)	1 Pcs.
2	9820582	Charnière et amortisseur, droite (à partir de 2021)	1 Pcs.
3	9820695	Charnière gauche et amortisseur pour abattant (à partir de 03/2023)	1 Pcs.
4	9820696	Charnière droite et amortisseur pour lunette (à partir de 03/2023)	1 Pcs.
5	9820423	Tampons de lunette WC (4 pièces)	1 Pcs.
6	9820465	Tampon caoutchouc d'abattant (2 pièces)	1 Pcs.
7	9820583	Tampon de support complet (à partir de 2021)	1 Pcs.

WC-douche – Pièces de rechange

9700625 – TECEneo - Kit de détartrage

Pos.	Référence	Désignation	U. liv. 1
1	9820658	Flexible d'alimentation renforcé	1 Pcs.
2	9820660	Clapet anti-retour	1 Pcs.
3	9820659	Joint torique	1 Pcs.
4	9820657	Bouchon rotatif de détartrage	1 Pcs.
5	9820677	Embout de buse de rinçage pour détartrage	1 Pcs.
6	9820591	Pastilles de détartrage (4 pièces)	1 Kit

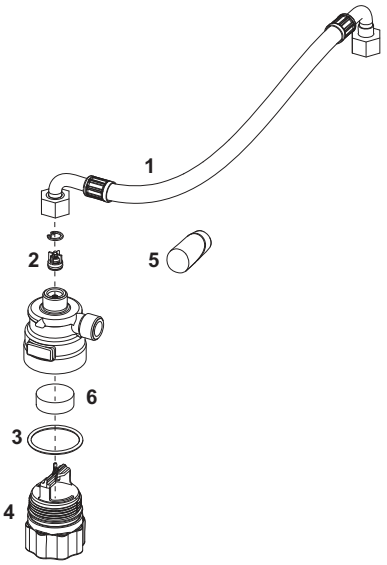

Kit de bras de douchette

Bras de douchette avec outil de démontage, embout buse de rinçage (« standard » 75°) et rosace.

Couleur	Référence	U. liv. 1
Blanc	9820363	1 Pcs.



TECEneo - Kit sans fonction WC-douche NEW

Le kit comprend :
- Cuvette WC TECEneo sans fonction WC-douche (9700209)
- Lunette et abattant SLIM (9700603)
- Matériel de raccordement, incluant la bande d'isolation acoustique, les fixations dissimulées, etc.

Référence		U. liv. 1	U. liv. 2	U. liv. 3
9700215*	**NEW**	1 Pcs.	4 Pcs.	8 Pcs.





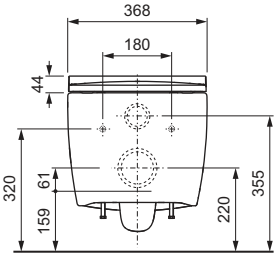

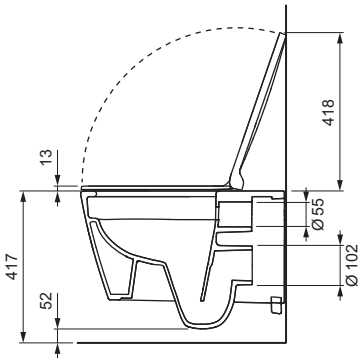

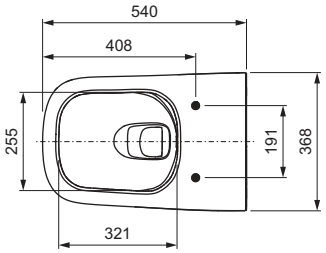

* Date de disponibilité attendue en Juin 2025

WC suspendu – TECEneo

TECEneo - Cuvette WC sans fonction WC-douche

Cuvette sans bride et économe en eau, pour WC suspendu. Possibilité de combinaisons personnalisées avec la lunette et l'abattant.



Caractéristiques de la cuvette :
- WC suspendu pour chasse de 6 et 4,5 litres
- Technologie de chasse cyclonique (rinçage complet et silencieux)
- Technologie Cera clean (revêtement spécial pour un nettoyage facile)
- Conception compacte : longueur de 540 mm, entraxe de fixation de 180 mm
- Fixations murales dissimulées
- Cuvette sans bride avec protection intégrée contre les projections
- Cuvette de WC pré-équipée d'usine pour lunette et abattant sans jeu (compatible avec tous les abattants WC-douche TECE)
- Matériau : Céramique blanche
- Céramique optimisée en matière d'hygiène et de nettoyage
- Conforme à la norme EN 997
- Dimensions (L x H x P) : 368 x 365 x 540 mm

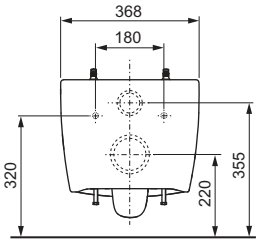

Contenu de la livraison :
- Cuvette WC avec fixations dissimulées
- Isolation acoustique

Veuillez commander séparément :
- Lunette et abattant CLASSIC (réf. 9700600)
- Lunette et abattant SLIM (réf. 9700603)

Référence	U. liv. 1	U. liv. 2
9700209	1 Pcs.	6 Pcs.

Lunette et abattant SLIM



Lunette de toilette avec abattant au design particulièrement fin, adaptée aux WC-douche TECE avec technologie de pré-fixation.

Caractéristiques de la lunette :
- Conception particulièrement fine, l'abattant recouvre la lunette
- Technologie pré fixée pour une lunette et un abattant sans jeu
- Installation rapide grâce à la technologie de pré-fixation : fixer et serrer la vis si nécessaire
- Charnières en plastique renforcées de fibres de verre avec technologie frein de chute
- Démontage facile : vis pouvant être desserrée sans outil
- Nettoyage facile : la lunette et l'abattant sont entièrement démontables
- Lunette de toilette de conception ergonomique
- Évite les projections
- Fabriqué en Duroplast blanc résistant à la torsion
- Conforme à la norme DIN 19516

Référence	U. liv. 1	U. liv. 2
9700603	1 Pcs.	5 Pcs.

Lunette et abattant CLASSIC



Lunette de toilette avec abattant, adaptée aux WC-douche TECE avec technologie de pré-fixation.

Caractéristiques de la lunette :
- Conception particulièrement fine, l'abattant recouvre les bords de la lunette
- Technologie pré-fixée pour une lunette et un abattant sans jeu
- Installation rapide grâce à la technologie de pré-fixation : fixer et serrer la vis si nécessaire.
- Charnières en plastique renforcées de fibres de verre avec technologie frein de chute « soft-close »
- Démontage facile : vis pouvant être desserrée sans outil
- Nettoyage facile : la lunette et l'abattant sont entièrement démontables
- Lunette de toilette de conception ergonomique pour une assise confortable
- Évite les projections
- Fabriqué en Duroplast blanc résistant à la torsion
- Conforme à la norme DIN 19516

Référence	U. liv. 1	U. liv. 2
9700600	1 Pcs.	5 Pcs.

WC suspendu – Pièces de rechange

9700215 – TECEneo - Kit sans fonction WC-douche

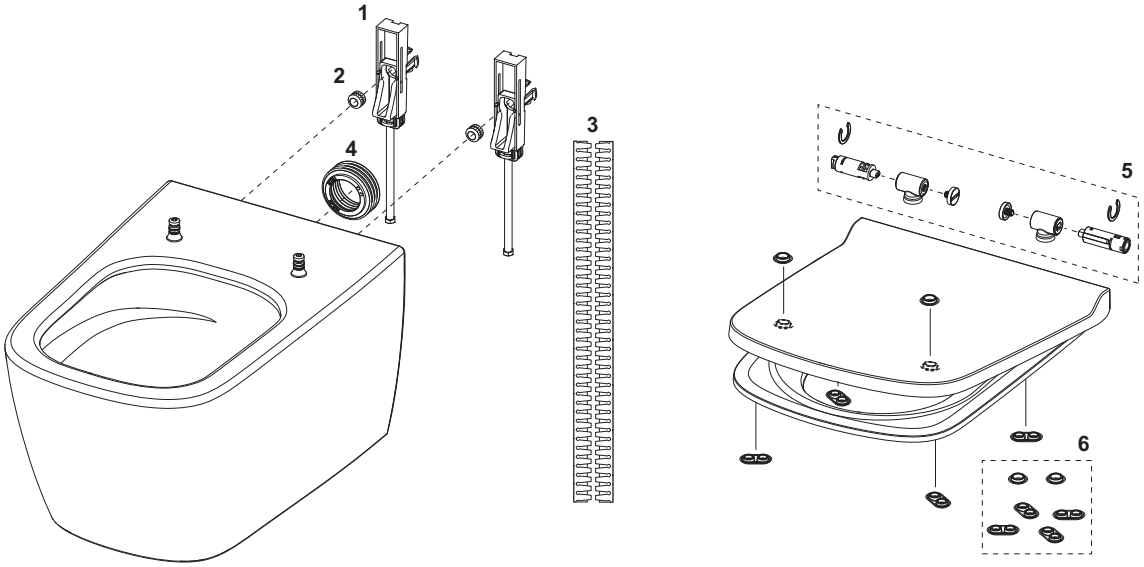

Pos.	Référence	Désignation	U. liv. 1
1	9820356	Fixation dissimulée	1 Pcs.
2	9820357	Ecrous moletés pour fixation dissimulée	1 Pcs.
3	9820351	Bande d'isolation acoustique	1 Pcs.
4	9820484	Joint pour manchette d'alimentation	1 Pcs.
5	9820672	Charnière et amortisseur lunette et abattant SLIM	1 Pcs.
6	9820673	Tampon de support lunette et abattant SLIM	1 Pcs.

9700209 – TECEneo - Cuvette WC sans fonction WC-douche

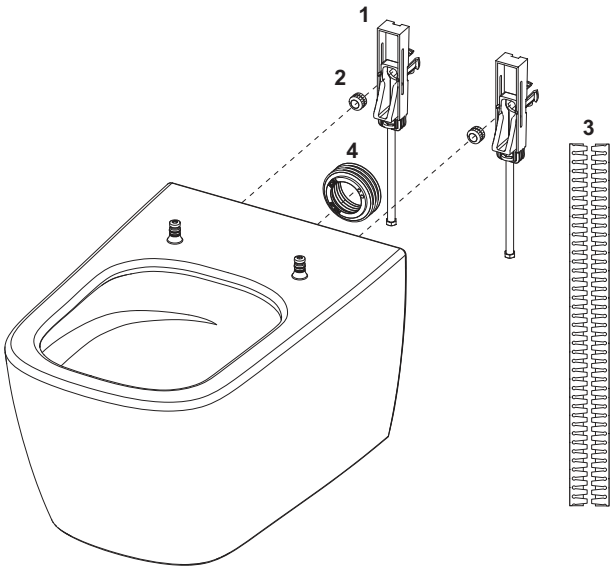

Pos.	Référence	Désignation	U. liv. 1
1	9820356	Fixation dissimulée	1 Pcs.
2	9820357	Ecrous moletés pour fixation dissimulée	1 Pcs.
3	9820351	Bande d'isolation acoustique	1 Pcs.
4	9820484	Joint pour manchette d'alimentation	1 Pcs.

9700603 – Lunette et abattant SLIM

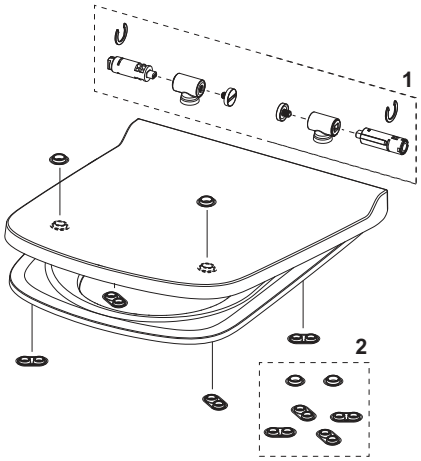

Pos.	Référence	Désignation	U. liv. 1
1	9820672	Charnière et amortisseur lunette et abattant SLIM	1 Pcs.
2	9820673	Tampon de support lunette et abattant SLIM	1 Pcs.

9700600 – Lunette et abattant CLASSIC

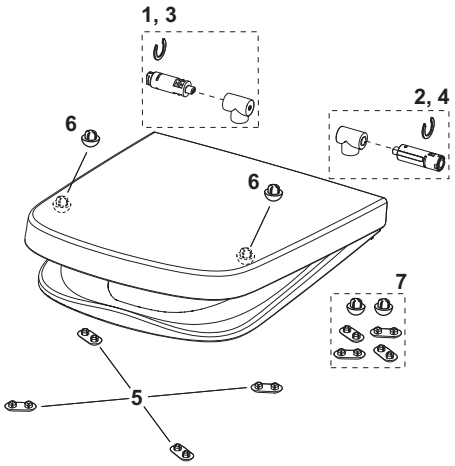

Pos.	Référence	Désignation	U. liv. 1
1	9820581	Charnière et amortisseur, gauche (à partir de 2021)	1 Pcs.
2	9820582	Charnière et amortisseur, droite (à partir de 2021)	1 Pcs.
3	9820695	Charnière gauche et amortisseur pour abattant (à partir de 03/2023)	1 Pcs.
4	9820696	Charnière droite et amortisseur pour lunette (à partir de 03/2023)	1 Pcs.
5	9820423	Tampons de lunette WC (4 pièces)	1 Pcs.
6	9820465	Tampon caoutchouc d'abattant (2 pièces)	1 Pcs.
7	9820583	Tampon de support complet (à partir de 2021)	1 Pcs.





	Page
Présentation rapide	0
Modules WC	38
Plaques de verre	41
Accessoires	44
Pièces de rechange	46

Vous trouverez un récapitulatif des déclarations de performances valides (DoP) sur Internet sous **www.tece.be**.

TECElux - Module TECElux 100, hauteur 1120 mm

Module pour installation dans un châssis TECEprofil ou pour montage sur des cloisons à ossature métal ou bois ainsi que pour un montage en applique ou en angle.

Pour plaque de déclenchement en verre TECElux avec unité de déclenchement.

Réservoir encastré TECE :
- Réservoir de sécurité monobloc en plastique résistant antichoc, testé selon EN 14055
- Réservoir fermé entièrement pré-monté
- Robinet d'arrêt et raccord de réservoir pré-montés
- Raccordement de réservoir avec filetage mâle 1/2" sur le côté, compatible avec les adaptateurs rapides
- Réservoir d'une contenance de 10 litres ; volume de chasse préréglé à 6 litres ; volume de chasse réglable à tout moment sur 9/7,5/4,5 litres ; petite chasse de 3 litres avec le système de double rinçage. Volume résiduel pouvant être immédiatement utilisé pour une chasse supplémentaire.
- Isolation contre la condensation
- Robinet flotteur à faible bruit, groupe acoustique 1 selon DIN 4109
- Trappe d'insertion pour pastilles nettoyantes incluse. Permet l'insertion de-pastilles nettoyantes dans le réservoir pour désinfection du WC.
- Réglage de débit de chasse par molette sans retirer la cloche de chasse

Bâti-support :
- Châssis mécano-soudé avec surface traitée par pulvérisation
- Fixations réglables en profondeur de la plaque de déclenchement avant supérieure et de la plaque avant inférieure
- Deux pieds réglables pour fixation au sol de 0-200 mm
- Deux boulons de fixation et écrous M 12
- Entraxe de fixation pour cuvette de 180 mm
- Pipe d'évacuation WC DN 90 avec manchon adaptateur DN 90/100, en PVC
- Manchon adaptateur également utilisable pour sortie horizontale
- Manchettes de raccordement WC DN 90 et bouchons de protection inclus
- Gabarit de détourage grande dimension
- Adapté pour les cloisons d'une épaisseur maximum de 45 mm

Veuillez commander séparément :
- Plaque avant supérieure
- Plaque avant inférieure
- Système de fixation pour un montage en applique, en angle ou sur des murs à ossature en bois



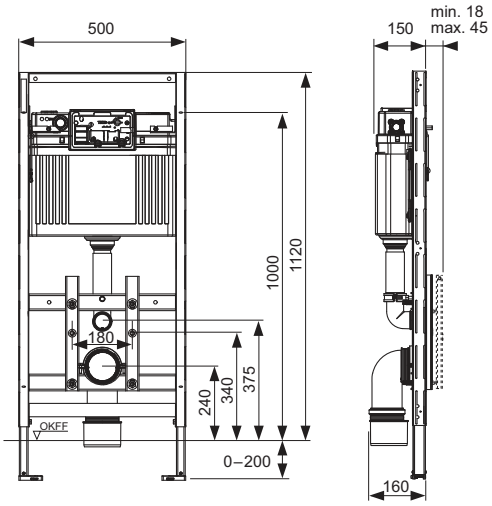

Référence	U. liv. 1	U. liv. 2	U. liv. 3
9600100	1 Pcs.	6 Pcs.	12 Pcs.

TECElux - Module TECElux 200, réglable en hauteur, hauteur 1120 mm

Module pour installation dans un châssis TECEprofil ou pour montage sur des cloisons à ossature métal ou bois ainsi que pour un montage en applique ou en angle.

Pour plaque de déclenchement en verre TECElux avec unité de déclenchement, hauteur réglable manuellement de 8 cm après installation.

Réservoir encastré TECE :
- Réservoir de sécurité monobloc en plastique résistant antichoc, testé selon EN 14055
- Réservoir fermé entièrement pré-monté
- Robinet d'arrêt et raccord de réservoir pré-montés
- Raccordement de réservoir avec filetage mâle 1/2"
- Réservoir d'une contenance de 10 litres ; volume de chasse préréglé à 6 litres ; volume de chasse réglable à tout moment sur 9/7,5/4,5 litres ; petite chasse de 3 litres avec le système de double rinçage. Volume résiduel pouvant être immédiatement utilisé pour une chasse supplémentaire.
- Isolation contre la condensation
- Robinet flotteur à faible bruit, groupe acoustique 1 selon DIN 4109
- Trappe d'insertion pour pastilles nettoyantes incluse. Permet l'insertion de-pastilles nettoyantes dans le réservoir pour désinfection du WC.
- Réglage de débit de chasse par molette sans retirer la cloche de chasse

Bâti-support :
- Châssis mécano-soudé avec surface traitée par pulvérisation
- Fixations réglables en profondeur de la plaque de déclenchement avant supérieure et de la plaque avant inférieure, hauteur également réglable manuellement après installation
- Deux pieds réglables pour fixation au sol de 0-200 mm
- Deux boulons de fixation et écrous M 12
- Entraxe de fixation pour cuvette de 180 mm
- Pipe d'évacuation WC flexible DN 90, pièce de raccordement en PE-HD (soudable), avec manchon adaptateur DN 90/100 en PVC
- Manchettes de raccordement WC DN 90 et bouchons de protection inclus
- Gabarit de détourage grande dimension
- Adapté pour les cloisons d'une épaisseur maximum de 45 mm

Veuillez commander séparément :
- Plaque avant supérieure
- Plaque avant inférieure
- Système de fixation pour un montage en applique, en angle ou sur des murs à ossature en bois



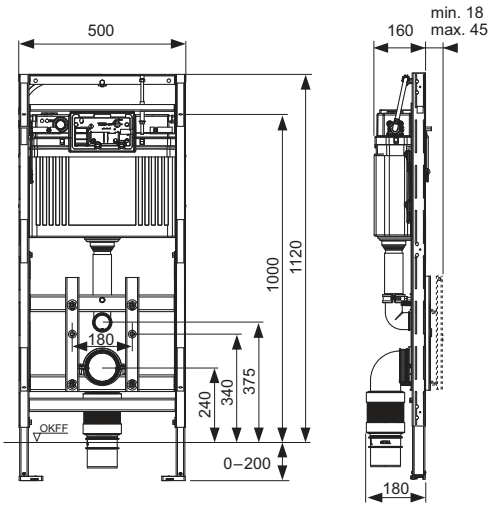

Référence	U. liv. 1	U. liv. 2	U. liv. 3
9600200	1 Pcs.	6 Pcs.	12 Pcs.

TECElux - Module TECElux 400, réglable en hauteur, avec aspiration des odeurs, hauteur 1120 mm

Module pour installation dans un châssis TECEprofil ou pour montage sur des cloisons à ossature métal ou bois ainsi que pour un montage en applique ou en angle.

Pour plaque de déclenchement en verre TECElux sen-Touch avec unité de déclenchement, hauteur réglable manuellement de 8 cm après installation, avec aspiration des odeurs « ceramic-Air ».

Réservoir encastré TECE :
- Réservoir de sécurité monobloc en plastique résistant antichoc, testé selon EN 14055
- Réservoir fermé entièrement pré-monté
- Robinet d'arrêt et raccord de réservoir pré-montés
- Raccordement de réservoir avec filetage mâle 1/2"
- Réservoir d'une contenance de 10 litres ; volume de chasse préréglé à 6 litres ; volume de chasse réglable à tout moment sur 9/7,5/4,5 litres ; petite chasse de 3 litres avec le système de double rinçage. Volume résiduel pouvant être immédiatement utilisé pour une chasse supplémentaire.
- Isolation contre la condensation
- Robinet flotteur à faible bruit, groupe acoustique 1 selon DIN 4109
- Trappe d'insertion pour pastilles nettoyantes incluse. Permet l'insertion de pastilles nettoyantes dans le réservoir pour désinfection du WC.
- Réglage de débit de chasse par molette sans retirer la cloche de chasse

Bâti-support :
- Châssis mécano-soudé surface traitée par pulvérisation
- Fixations réglables en profondeur pour plaque avant supérieure avec unité de déclenchement et plaque avant inférieure, hauteur également réglable manuellement après installation
- Deux pieds réglables pour fixation au sol de 0-200 mm
- Deux boulons de fixation et écrous M 12
- Entraxe de fixation pour cuvette de 180 mm
- Pipe d'évacuation WC flexible DN 90, pièce de raccordement en PE-HD (soudable), avec manchon adaptateur DN 90/100 en PVC
- Manchettes de raccordement WC DN 90 et bouchons de protection inclus
- Gabarit de détourage grande dimension
- Adapté pour les cloisons d'une épaisseur maximum de 45 mm

Aspiration silencieuse des odeurs « ceramic-Air » avec cartouche filtrante longue durée.

Veuillez commander séparément :
- Plaque avant supérieure sen-Touch
- Plaque avant inférieure
- Système de fixation pour un montage en applique, en angle ou sur des murs à ossature en bois

Remarque :
L'aspiration des odeurs « ceramic-Air » est possible avec toutes les cuvettes de WC courantes. Il existe toutefois certaines cuvettes pour lesquelles, du fait d'une position d'assise ou d'un bord de rinçage élevé, l'eau de rinçage reste dans le tube de chasse et peut entraîner un remplissage partiel/complet. Dans « Informations techniques », vous trouverez un récapitulatif des cuvettes concernées pour lesquelles l'aspiration des odeurs n'est pas possible.



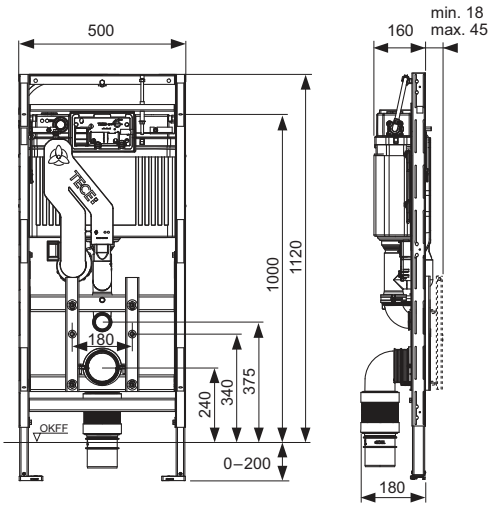

Référence	U. liv. 1	U. liv. 2	U. liv. 3
9600400	1 Pcs.	6 Pcs.	12 Pcs.

TECElux - Plaque avant supérieure WC, déclenchement manuel, verre

Plaque avant supérieure pour module TECElux avec deux touches de déclenchement sur ressorts. Tiges de déclenchement et matériel de fixation inclus.

Montage possible uniquement en association avec plaque avant inférieure.

Dimensions (H x L x P) : 555 x 430 x 16 mm



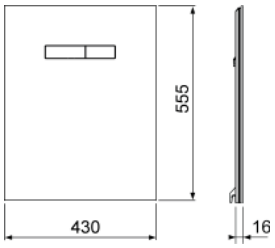

Couleur	Modèle d'exposition	Référence	U. liv. 1	U. liv. 2
Verre blanc brillant, touches blanc brillant	Oui	9650000	1 Pcs.	20 Pcs.
Verre blanc brillant, touches chromé brillant	Oui	9650001	1 Pcs.	20 Pcs.
Verre noir brillant, touches noir brillant	—	9650005	1 Pcs.	20 Pcs.
Verre noir brillant, touches chromé brillant	Oui	9650004	1 Pcs.	20 Pcs.

Pour des informations concernant les modèles d'exposition, veuillez nous contacter.

TECElux - Plaque avant supérieure WC, déclenchement électronique sen-Touch, verre

Plaque avant supérieure pour module TECElux avec déclenchement électronique sen-Touch et matériel de fixation. Bloc d'alimentation inclus (tension d'alimentation 230 V) avec moteur double-action (petite chasse, grande chasse).

Montage possible uniquement en association avec plaque avant inférieure.

Dimensions (H x L x P) : 555 x 430 x 16 mm

Fonctionnement du système sen-Touch :
Le capteur détecte la personne s'approchant du WC et éclaire alors les touches. Le déclenchement peut se faire par un léger effleurement ou même sans contact. L'électronique sen-Touch peut être adaptée aux exigences individuelles, grâce à sa programmation.

Fonctions programmables :
- Zone de détection du capteur
- Luminosité de l'éclairage des touches
- Chasse hygiénique
- Durée de l'aspiration des odeurs
- Intensité de l'aspiration des odeurs
- Fonction nettoyage

Remarque :
Non compatible avec les Washlet RX et SX.



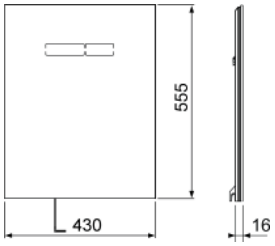

Couleur	Modèle d'exposition	Référence	U. liv. 1	U. liv. 2
Verre blanc brillant	Oui	9650002	1 Pcs.	10 Pcs.
Verre noir brillant	Oui	9650003	1 Pcs.	10 Pcs.

Pour des informations concernant les modèles d'exposition, veuillez nous contacter.

TECElux – Plaques de verre

TECElux - Plaque avant inférieure pour WC-douche TECE, verre

Plaque avant inférieure en verre pour combinaison avec un WC douche TECE, comprenant un kit d'isolation acoustique et des flexibles de raccordement renforcés pour raccordement en eau chaude et froide sur des robinets d'arrêt courants.

Dimensions (H x L x P) : 446 x 430 x 16 mm

Remarque :
À combiner aux robinets d'arrêt déjà installés.



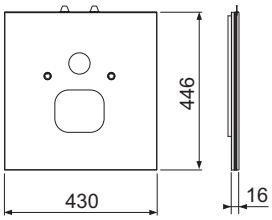

Couleur	Modèle d'exposition	Référence	U. liv. 1	U. liv. 2
Verre blanc brillant	—	9650109	1 Pcs.	20 Pcs.
Verre noir brillant	—	9650110	1 Pcs.	20 Pcs.

TECElux - Plaque avant inférieure pour WC classique, verre

Plaque avant inférieure pour combinaison avec des cuvettes de WC classiques, entraxe de fixation 180 mm, kit d'isolation acoustique inclus.

Dimensions (H x L x P) : 446 x 430 x 16 mm



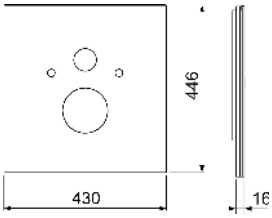

Couleur	Modèle d'exposition	Référence	U. liv. 1	U. liv. 2
Verre blanc brillant	Oui	9650100	1 Pcs.	20 Pcs.
Verre noir brillant	Oui	9650105	1 Pcs.	20 Pcs.

Pour des informations concernant les modèles d'exposition, veuillez nous contacter.

TECElux - Plaque avant inférieure pour WC-douche (Toto, Geberit), verre

Plaque avant inférieure en verre pour combinaison avec WC douche TOTO Neorest AC et EW ou Geberit AquaClean 8000/8000plus, comprenant un kit d'isolation acoustique, un flexible renforcé de remplacement pour réservoir et un adaptateur en plastique de 3/8" pour robinet flotteur F 10.

Pour le montage d'un WC douche TOTO, veuillez utiliser le kit de raccordement WC douche (9660001).

Dimensions (H x L x P) : 446 x 430 x 16 mm



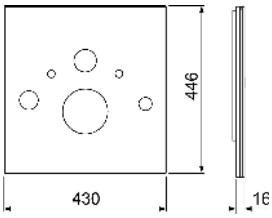

Couleur	Modèle d'exposition	Référence	U. liv. 1	U. liv. 2
Verre blanc brillant	—	9650101	1 Pcs.	20 Pcs.
Verre noir brillant	—	9650106	1 Pcs.	20 Pcs.

TECElux - Plaque avant inférieure pour WC Duravit SensoWash C, verre

Plaque avant inférieure en verre pour combinaison avec les WC douche Duravit SensoWash C ainsi que Slim ou V & B ViClean L, Geberit AquaClean Sela, comprenant un kit d'isolation acoustique, un flexible renforcé de remplacement pour réservoir et un adaptateur en plastique de 3/8" pour robinet flotteur F 10.

Dimensions (H x L x P) : 446 x 430 x 16 mm



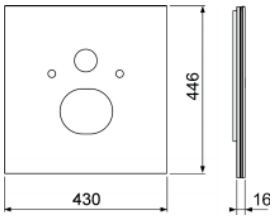

Couleur	Modèle d'exposition	Référence	U. liv. 1	U. liv. 2
Verre blanc brillant	—	9650103	1 Pcs.	20 Pcs.
Verre noir brillant	—	9650107	1 Pcs.	20 Pcs.

TECElux - Plaque avant inférieure pour WC AquaClean Mera, verre

Plaque avant inférieure en verre pour combinaison avec les WC douche Geberit AquaClean Mera et Tuma, Toto Washlet SG, Toto Washlet EK ou GL avec connexions dissimulées, Grohe Sensia, V & B ViClean U + ou Laufen Riva incl. kit d'isolation acoustique et flexible renforcé de remplacement pour réservoir et un adaptateur en plastique de 3/8" pour robinet flotteur F 10.

Dimensions (H x L x P) : 446 x 430 x 16 mm



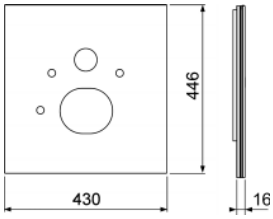

Couleur	Modèle d'exposition	Référence	U. liv. 1	U. liv. 2
Verre blanc brillant	—	9650104	1 Pcs.	20 Pcs.
Verre noir brillant	—	9650108	1 Pcs.	20 Pcs.

TECElux - Plaque avant inférieure pour WC-douche, verre

Plaque avant inférieure en verre, pour combinaison avec fixation de WC douche TOTO Washlet GL et EK, Giovannoni Washlet, V & B ViClean U ou Geberit AquaClean 5000 et 5000plus comprenant un kit d'isolation phonique, un flexible renforcé de remplacement pour réservoir et un adaptateur en plastique de 3/8" pour robinet flotteur F 10.

Pour le montage d'un abattant WC douche TOTO ou V & B, veuillez utiliser le kit de raccordement WC douche (9660001).

Dimensions (H x L x P) : 446 x 430 x 16 mm



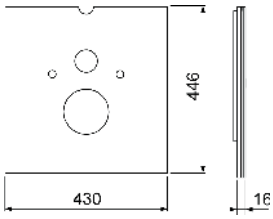

Couleur	Modèle d'exposition	Référence	U. liv. 1	U. liv. 2
Verre blanc brillant	Oui	9650102	1 Pcs.	20 Pcs.

Pour des informations concernant les modèles d'exposition, veuillez nous contacter.

TECElux – Accessoires

TECElux - Kit aspiration des odeurs « ceramic-Air »



Kit upgrade pour installation ultérieure de l'aspiration des odeurs « ceramic-Air » pour terminal WC TECElux 100 ou TECElux 200.

Le kit spécial se compose de :
- Boîtier d'aspiration des odeurs, ventilateur et sortie d'air inclus
- Cartouche de filtre
- Matériel de fixation
- Tube de chasse avec raccordement pour aspiration des odeurs
- Cloche de chasse

Remarque :
L'aspiration des odeurs « ceramic-Air » est possible avec toutes les cuvettes de WC courantes. Il existe toutefois certaines cuvettes pour lesquelles du fait d'une position d'assise ou d'un bord de rinçage élevé, l'eau de rinçage peut rester dans le tube de chasse partiellement ou totalement. Dans « présentation rapide », vous trouverez un récapitulatif des réservoirs pour lesquelles l'aspiration des odeurs n'est pas possible.

Référence	U. liv. 1
9660000	1 Pcs.

TECElux - Kit de raccordement pour WC-douche TOTO Neorest et Washlet a.o.



Flexible renforcé rallongé avec embout de raccordement pour TOTO Neorest AC et EW, TOTO Washlet GL et EK, TOTO Washlet Giovannoni et V & B ViClean U.

Référence	U. liv. 1
9660001	1 Pcs.

TECElux - Kit de raccordement électrique pour le raccordement fixe



Pour le raccordement électrique fixe de la plaque de verre sen-Touch en zone de protection II (NFC 15 100).

Le kit de raccordement se compose de :
- Boîtier d'encastrement, classe de protection IP 44
- Transfo 230/12 V
- Câble de raccordement sen-Touch

Référence	U. liv. 1
9660002	1 Pcs.

Cloche de chasse A 2



Cloche de chasse pour réservoirs Uni et Base, avec panier, bagues de réglage de débit bleu et rouge et leviers de commande.

Référence	U. liv. 1
9820223	1 Pcs.

Robinet flotteur F 10 universel



Robinet flotteur universel pour installation dans tous les réservoirs TECE ainsi que dans la plupart des réservoirs encastrés et apparents des autres fabricants.

Détails du produit :
- Filetage métallique 3/8"
- Pression d'écoulement de 0,5 à 10 bars
- Pression d'écoulement minimale de 0,5 bars
- Hauteur de remplissage ajustable
- Tube d'écoulement réglable
- Ultra silencieux conformément aux exigences du groupe acoustique 1 (DIN 4109)
- Design compact
- Adaptateur et écrou de fixation inclus
- Testé selon la norme EN 14124

Référence	U. liv. 1	U. liv. 2	U. liv. 3
9820353	1 Pcs.	10 Pcs.	240 Pcs.

Jeu de bagues de réglage de débit pour réservoir Uni et Base



Jeu de bagues pour le réglage du débit de chasse des réservoirs Uni et Base. S'installe dans le panier de cloche de chasse, diamètre 46-28 mm.

Référence	U. liv. 1	U. liv. 2
9820337	1 Pcs.	100 Pcs.

Panier de cloche de chasse avec molette de réglage de débit



Panier avec molette de réglage de débit pour cloche de chasse A 2, dans les réservoirs Uni et Base.

Référence	U. liv. 1
9820670	1 Pcs.

TECElux – Pièces de rechange

9600100 – TECElux - Module TECElux 100, hauteur 1120 mm

Pos.	Référence	Désignation	U. liv. 1
1	9820575	Réservoir Uni pour modules TECElux	1 Pcs.
2	9820040	Kit de montage pour réservoir Uni	1 Pcs.
3	9820134	Pipe d'évacuation DN 90 (PP)	1 Pcs.
4	9820139	Joint pour pipe d'évacuation DN 90	1 Pcs.
5	9820136	Manchon DN 90/100 (PP)	1 Pcs.
6	9820015	Joint de sortie de pipe de chasse	1 Pcs.
7	9820011	Pipe de chasse avec joint torique, longueur 269 mm, cloison sèche	1 Pcs.
8	9820335	Montant de pied de module	1 Pcs.
9	9820043	Pack d'accessoires pour module WC (matériel de fixation, etc.)	1 Pcs.
10	9820057	Kit de raccordement DN 90 pour WC	1 Pcs.
11	9820071	Insert taraudé	1 Pcs.
12	9820447	Frein de pied en acier	1 Pcs.
13	9820329	Cordon de sécurité	1 Pcs.
14	9820330	Protection du gros œuvre	1 Pcs.
15	9820332	Pied de module, gauche	1 Pcs.
16	9820333	Pied de module, droit	1 Pcs.
17	9240951	Trappe d'insertion II TECE pour pastilles nettoyantes	1 Pcs.

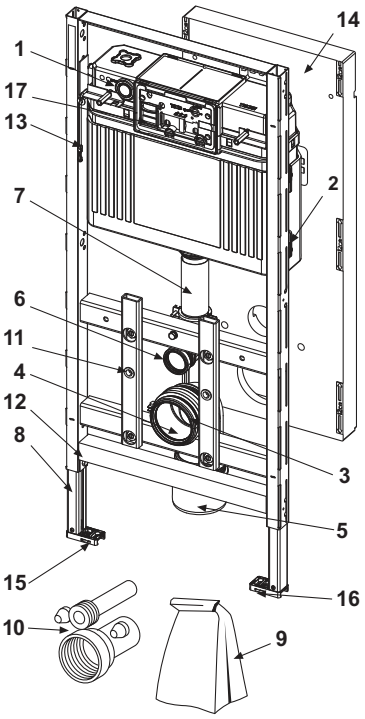

9600200 – TECElux - Module TECElux 200, réglable en hauteur, hauteur 1120 mm

Pos.	Référence	Désignation	U. liv. 1
1	9820575	Réservoir Uni pour modules TECElux	1 Pcs.
2	9820040	Kit de montage pour réservoir Uni	1 Pcs.
3	9820317	Pipe d'évacuation flexible, DN 90	1 Pcs.
4	9820139	Joint pour pipe d'évacuation DN 90	1 Pcs.
5	9820136	Manchon DN 90/100 (PP)	1 Pcs.
6	9820015	Joint de sortie de pipe de chasse	1 Pcs.
7	9820011	Pipe de chasse avec joint torique, longueur 269 mm, cloison sèche	1 Pcs.
8	9820335	Montant de pied de module	1 Pcs.
9	9820043	Pack d'accessoires pour module WC (matériel de fixation, etc.)	1 Pcs.
10	9820057	Kit de raccordement DN 90 pour WC	1 Pcs.
11	9820071	Insert taraudé	1 Pcs.
12	9820447	Frein de pied en acier	1 Pcs.
13	9820329	Cordon de sécurité	1 Pcs.
14	9820330	Protection du gros œuvre	1 Pcs.
15	9820332	Pied de module, gauche	1 Pcs.
16	9820333	Pied de module, droit	1 Pcs.
17	9240951	Trappe d'insertion II TECE pour pastilles nettoyantes	1 Pcs.

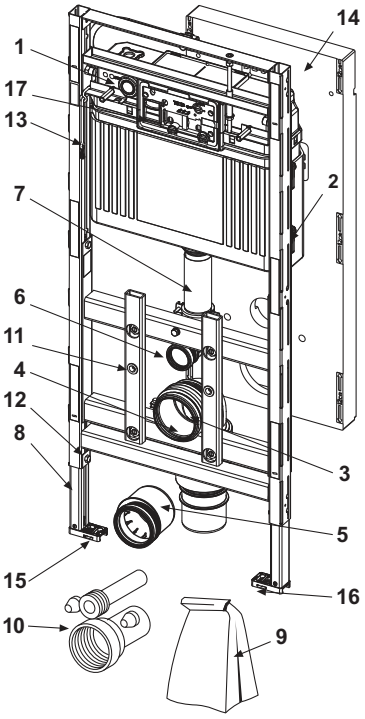

9600400 – TECElux - Module TECElux 400, réglable en hauteur, avec aspiration des odeurs, hauteur 1120 mm

Pos.	Référence	Désignation	U. liv. 1
1	9820575	Réservoir Uni pour modules TECElux	1 Pcs.
2	9820040	Kit de montage pour réservoir Uni	1 Pcs.
3	9820317	Pipe d'évacuation flexible, DN 90	1 Pcs.
4	9820139	Joint pour pipe d'évacuation DN 90	1 Pcs.
5	9820136	Manchon DN 90/100 (PP)	1 Pcs.
6	9820015	Joint de sortie de pipe de chasse	1 Pcs.
7	9820302	Cloche de chasse TECElux	1 Pcs.
8	9820335	Montant de pied de module	1 Pcs.
9	9820043	Pack d'accessoires pour module WC (matériel de fixation, etc.)	1 Pcs.
10	9820057	Kit de raccordement DN 90 pour WC	1 Pcs.
11	9820071	Insert taraudé	1 Pcs.
12	9820447	Frein de pied en acier	1 Pcs.
13	9820329	Cordon de sécurité	1 Pcs.
14	9820330	Protection du gros œuvre	1 Pcs.
15	9820332	Pied de module, gauche	1 Pcs.
16	9820333	Pied de module, droit	1 Pcs.
17	9240951	Trappe d'insertion II TECE pour pastilles nettoyantes	1 Pcs.
18	9820301	Cartouche de filtre	1 Pcs.
19	9820300	Sortie d'air	1 Pcs.
20	9820311	Aspiration d'odeur « Ceramic-Air »	1 Pcs.
21	9820350	Joint torique tube d'aspiration des odeurs	1 Pcs.

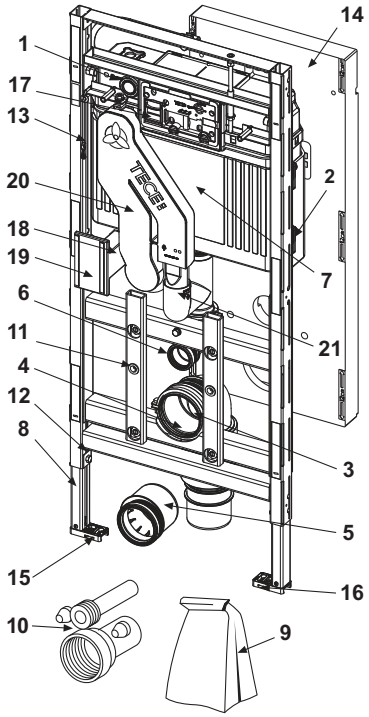

TECElux - Plaque avant supérieure WC, déclenchement manuel, verre

Pos.	Référence	Désignation	U. liv. 1
1	9820287	Aimants de fermeture	1 Pcs.
2	9820288	Kit de touches blanc brillant	1 Pcs.
	9820289	Touches, chromé brillant	1 Pcs.
3	9820290	Accessoires touches	1 Pcs.

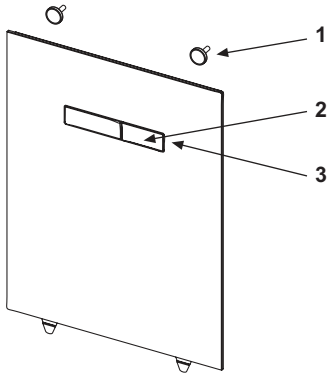

TECElux - Plaque avant supérieure WC, déclenchement électronique sen-Touch, verre

Pos.	Référence	Désignation	U. liv. 1
1	9820493	Moteur de déclenchement pour réservoir Uni et Octa	1 Pcs.
2	9820286	Bloc d'alimentation	1 Pcs.
3	9820287	Aimants de fermeture	1 Pcs.
4	9820285	Plaque en verre Sen-Touch, blanc brillant	1 Pcs.

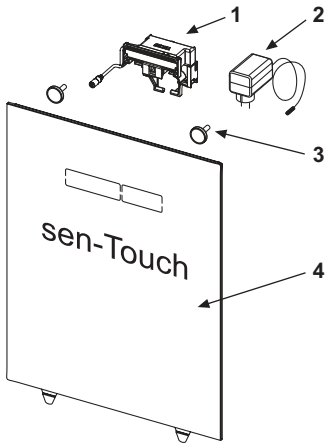

TECElux – Pièces de rechange

TECElux - Plaque avant inférieure pour WC-douche TECE, verre

Pos.	Référence	Désignation	U. liv. 1
1	9820291	Bouchon de protection	1 Pcs.
2	9820351	Bande d'isolation acoustique	1 Pcs.
3	9820425	Flexible renforcé pour WC-douches TECE	1 Pcs.

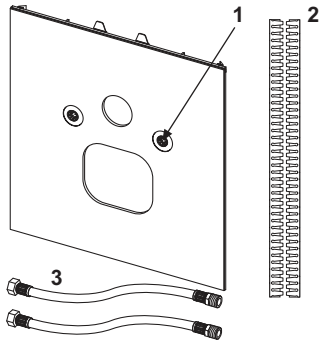

TECElux - Plaque avant inférieure pour WC classique, verre

Pos.	Référence	Désignation	U. liv. 1
1	9820291	Bouchon de protection	1 Pcs.
2	9820351	Bande d'isolation acoustique	1 Pcs.

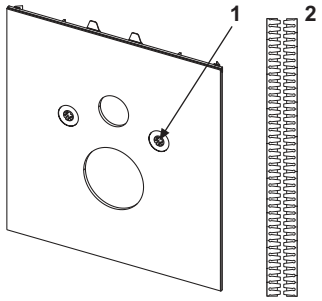

TECElux - Plaque avant inférieure pour WC-douche (Toto, Geberit), verre
TECElux - Plaque avant inférieure pour WC AquaClean Mera, verre
TECElux - Plaque avant inférieure pour WC-douche, verre

Pos.	Référence	Désignation	U. liv. 1
1	9820291	Bouchon de protection	1 Pcs.
2	9820351	Bande d'isolation acoustique	1 Pcs.
3	9880036	Raccordement en eau pour WC-douche	1 Pcs.

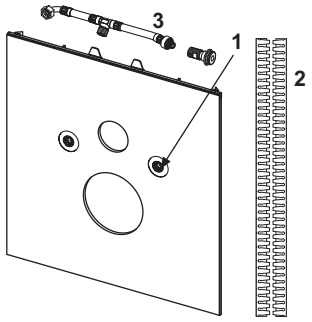

TECElux - Plaque avant inférieure pour WC Duravit SensoWash C, verre

Pos.	Référence	Désignation	U. liv. 1
1	9820291	Bouchon de protection	1 Pcs.
2	9820351	Bande d'isolation acoustique	1 Pcs.
3	9880036	Raccordement en eau pour WC-douche	1 Pcs.
4	9820425	Flexible renforcé pour WC-douches TECE	1 Pcs.

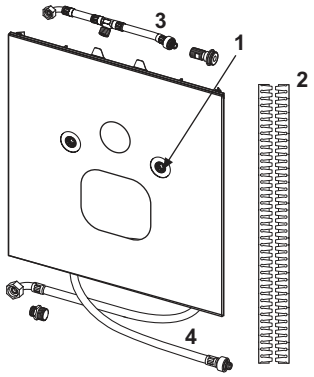

9820223 – Cloche de chasse A 2

Pos.	Référence	Désignation	U. liv. 1
1	9820233	Joint plat de cloche de chasse	1 Pcs.
2	9820231	Panier de cloche avec bague de débit ø 36 mm	1 Pcs.
3	9820005	Joint torique pour panier de cloche de chasse	1 Pcs.
4	9820222	Crochet bleu d'actionnement de chasse	1 Pcs.
5	9820229	Crochet noir d'actionnement de chasse	1 Pcs.
6	9820420	Poids supplémentaire pour petite chasse	1 Pcs.

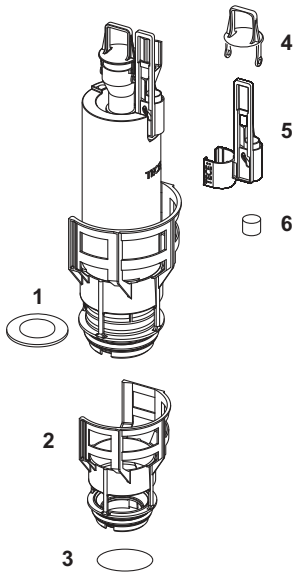

9820353 – Robinet flotteur F 10 universel

Pos.	Référence	Désignation	U. liv. 1
1	9820382	Kit levier et joints pour robinet flotteur F 10	1 Pcs.
2	9820383	Kit d'étanchéité pour robinet flotteur F 10	1 Pcs.
3	9820398	Raccord fileté 3/8" pour robinet flotteur F 10	1 Pcs.
4	9820587	Joint torique M 30 pour raccordement en eau du robinet flotteur F 10	1 Pcs.

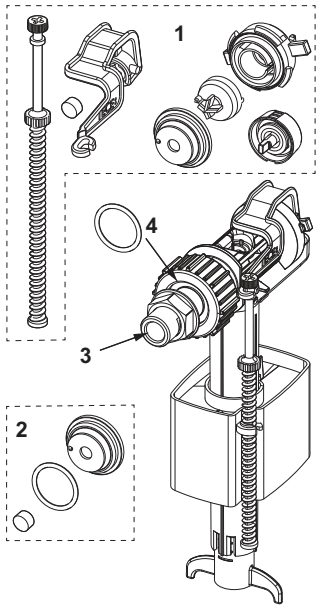

TECElux – Pièces de rechange

Réservoir Uni pour module TECElux

Pos.	Référence	Désignation	U. liv. 1
1	9240951	Trappe d'insertion II TECE pour pastilles nettoyantes	1 Pcs.
2	9820016	Crochets de déclenchement	1 Pcs.
3	9820191	Vis de plaque transparente de fermeture de réservoir étroit	1 Pcs.
4	9820013	Robinet d'arrêt	1 Pcs.
5	9820012	Connexion de réservoir	1 Pcs.
6	9820026	Flexible renforcé 3/8" (jusqu'en 2019)	1 Pcs.
	9820374	Flexible renforcé M 30 (à partir de 2020)	1 Pcs.
7	9820025	Joint torique pour flexible	1 Pcs.
8	9820372	Support de robinet flotteur pour réservoir Uni (17 mm, 3/8", jusqu'en 2019)	1 Pcs.
	9820373	Support de robinet flotteur pour réservoir Uni (27 mm, M 30, à partir de 2020)	1 Pcs.
9	9820353	Robinet flotteur F 10 universel	1 Pcs.
10	9820014	Joint torique	1 Pcs.
11	9820011	Pipe de chasse avec joint torique, longueur 269 mm, cloison sèche	1 Pcs.
12	9820015	Joint de sortie de pipe de chasse	1 Pcs.
13	9820223	Cloche de chasse A 2	1 Pcs.

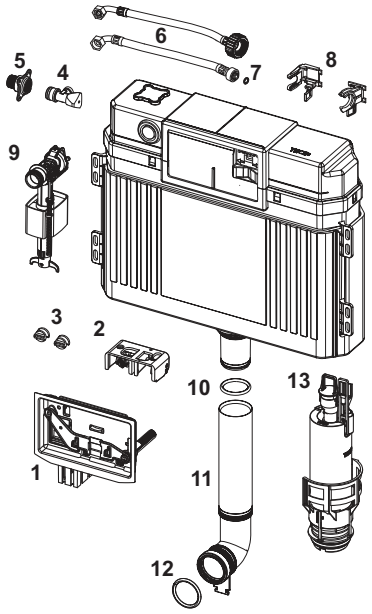

9240951 – Trappe d'insertion II pour pastilles nettoyantes (TECElux mini, TECEsquare glass, TECEvelvet, TECEloop et TECEnow)

Pos.	Référence	Désignation	U. liv. 1
1	9820688	Tiges de guidage pour trappe d'insertion II	1 Pcs.

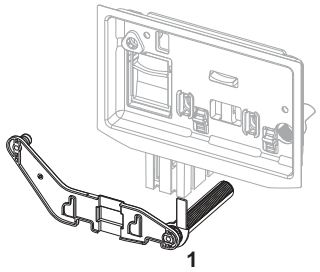

Raccordement en eau pour WC-douche

Flexible renforcé de remplacement avec Té intégré pour réservoirs Uni, avec adaptateur en plastique de 3/8" pour robinet flotteur F 10.



Référence	U. liv. 1
9880036	1 Pcs.

Sommaire Plaques de déclenchement TECE



	Page
Plaques de déclenchement WC	53
Plaques de déclenchement pour urinoirs	81

Sommaire Plaques de déclenchement WC



	Page
TECElux Mini	54
TECEsquare	56
TECEvelvet	59
TECEloop	61
TECEsolid	66
TECEsolid - Electronique	68
TECEnow	71
TECEflushpoint	73
Accessoires	75
Pièces de rechange	77

Plaques de déclenchement WC – TECElux Mini

TECElux Mini électronique - Plaque de déclenchement WC, verre

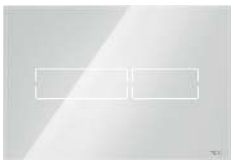

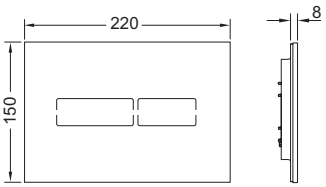

Plaque de déclenchement électronique sans contact pour réservoirs TECE avec déclenchement frontal et hauteur de déclenchement d'1 m environ (plaque de déclenchement centrale). Déclenchement en verre plat avec matériel de fixation et moteur de déclenchement double chasse. Convient pour une installation encastrée. Compatible avec trappe d'insertion pour pastilles nettoyantes.
Dimensions (L x H x P) : 220 x 150 x 8 mm

Fonctionnement de l'électronique :
Le capteur détecte la personne s'approchant du WC et éclaire alors les boutons de déclenchement. L'actionnement de chasse peut se faire par un léger effleurement ou même sans contact. En programmant à l'aide de la télécommande de programmation TECElux Mini (référence 9240971), l'électronique peut être adaptée aux exigences de chacun.

Fonctions programmables (avec la programmation à distance) :
- Zone de détection du capteur
- Chasse hygiénique
- Heure de déclenchement
- Chasse de sécurité
- Luminosité d'éclairage d'affichage

Veuillez commander séparément :
- Transformateur TECE pour le système électronique WC, avec câble de raccordement (réf. 9810012)
- Kit d'encastrement WC pour montage à fleur de paroi
- Télécommande de programmation (réf. 9240971)

Remarque :
- TECElux Mini nécessite une connexion électrique.
- Non compatible avec les modules WC d'une hauteur d'installation de 980, 820 et 750 mm.
- Non compatible avec TOTO Washlet RX et SX.

Couleur	Modèle d'exposition	Référence	U. liv. 1
Verre blanc brillant	Oui	9240960	1 Pcs.
Verre noir brillant	Oui	9240961	1 Pcs.

Pour des informations concernant les modèles d'exposition, veuillez nous contacter.

Transformateur électronique avec câble de raccordement



Transformateur pour le raccordement électrique de la TECElux Mini ainsi que de la TECEsolid électronique (hauteur de déclenchement d'environ 1 m). Une plaque de déclenchement peut être raccordée par un transformateur. Pour l'installation dans des prises murales d'un diamètre de 60 mm et d'une profondeur de 63 mm. Tension de raccordement électrique 230 V (100-240 V, 50-60 Hz), sortie 12 V CC. Longueur de câble 5 m.

Référence	U. liv. 1
9810012	1 Pcs.

TECElux Mini - Antivol



Protection antivol du TECElux Mini.

Référence	U. liv. 1
9820354	1 Pcs.

TECElux Mini - Télécommande de programmation



Télécommande de programmation TECElux Mini électronique. Fonctions programmables : zone de détection du capteur, chasse hygiénique, heure de déclenchement, fonction de nettoyage et luminosité de l'éclairage des touches. Peut être utilisée pour programmer une ou plusieurs plaques de déclenchement.

Référence	U. liv. 1	U. liv. 2
9240971	1 Pcs.	30 Pcs.

Kit d'encastrement pour montage à fleur de paroi



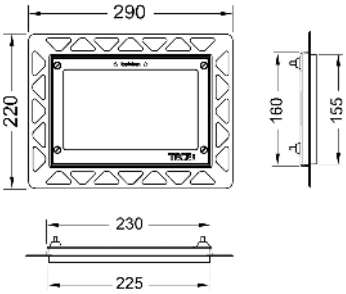

Kit d'installation pour le montage à fleur de paroi de plaques de déclenchement WC TECEloop verre, TECEloop plastique,TECEvelvet, TECEsquare verre, TECEsquare II verre, TECElux Mini ainsi que TECEnow. Cadre pour carrelage réglable en profondeur pour les revêtements muraux de 5 à 18 mm (de 18 à 33 mm avec vis d'ajustage - référence 9820181). Outil de démontage pour plaque de déclenchement inclus.

Kit d'encastrement nécessaire durant le montage de la cloison !

Attention :
Convient pour les bâti-supports en cloison sèche ; aussi pour les murs en brique ; en association avec le gabarit de détourage (réf. 9030029).
Afin d'obtenir un bord propre, nous recommandons l'utilisation d'une découpe à jet d'eau pour le carrelage.

Couleur	Modèle d'exposition	Référence	U. liv. 1	U. liv. 2
Blanc	Oui	9240646	1 Pcs.	20 Pcs.
Noir	Oui	9240647	1 Pcs.	20 Pcs.
Chromé brillant	Oui	9240649	1 Pcs.	20 Pcs.
Plaqué or	—	9240648	1 Pcs.	20 Pcs.
Métal brillant	—	9240644	1 Pcs.	20 Pcs.

Pour des informations concernant les modèles d'exposition, veuillez nous contacter.

Cadre de recouvrement pour cadre d'encastrement



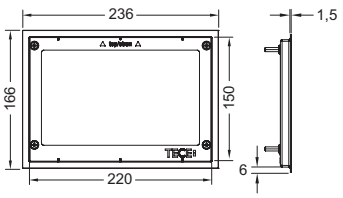

Cadre de recouvrement métallique pour montage avec le kit d'encastrement WC. Pour le recouvrement des arêtes de carrelages inégales. Cadre de finition réglable en profondeur pour les revêtements muraux de 5 à 18 mm (avec vis d'ajustage - réf. 9820181 - de 18 à 33 mm).

Couleur	Référence	U. liv. 1	U. liv. 2	U. liv. 3
Brillant	9240645	1 Pcs.	10 Pcs.	320 Pcs.
Brossé	9240643	1 Pcs.	10 Pcs.	320 Pcs.

TECEbox - Gabarit de détourage pour montage à fleur de paroi



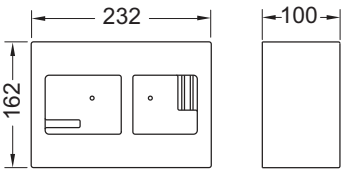

Gabarit plus grand pour préparer l'installation du kit d'encastrement des plaques de déclenchement WC. Convient pour une utilisation avec les modules WC TECEbox.

Epaisseur du mur d'au moins 30 mm !

Référence	U. liv. 1
9030029	1 Pcs.

Plaques de déclenchement WC – TECEsquare

TECEsquare II metal - Plaque de déclenchement WC, inox avec revêtement coloré

Plaque de déclenchement pour réservoirs TECE, pour le déclenchement frontal ou par le dessus. Plaque extra-fine en métal avec deux touches de déclenchement sur ressorts. Tiges de déclenchement, matériel de fixation et outil de démontage inclus. Compatible avec la trappe d'insertion pour pastilles nettoyantes.

Les surfaces sont de couleur assortie avec profilés de douche TECEdrainprofile.
Dimensions (L x H x P) : 220 x 150 x 3 mm

Remarque :
Respecter une distance réservoir / surface extérieure de cloison de 30 mm !
Ne peut pas être installé avec un kit d'encastrement !

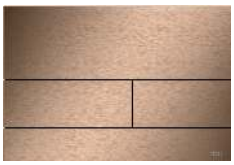

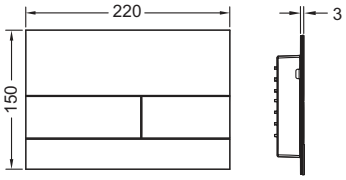

Couleur	Modèle d'exposition	Référence	U. liv. 1	U. liv. 2
Inox brossé, chromé noir (anti-trace de doigts)	Oui	9240846	1 Pcs.	10 Pcs.
Inox brossé, or jaune (anti-trace de doigts)	—	9240847	1 Pcs.	10 Pcs.
Inox poli, or jaune	Oui	9240839	1 Pcs.	10 Pcs.
Inox brossé, or rouge (anti-trace de doigts)	—	9240848	1 Pcs.	10 Pcs.
Nickel brossé (anti-trace de doigts)	—	9240843	1 Pcs.	10 Pcs.
Acier oxydé	Oui	9240845	1 Pcs.	10 Pcs.

Pour des informations concernant les modèles d'exposition, veuillez nous contacter.

TECEsquare II metal - Plaque de déclenchement WC, inox

Plaque de déclenchement pour réservoirs TECE déclenchement frontal ou par le dessus. Plaque extra-fine en métal avec deux touches de déclenchement sur ressorts. Tiges de déclenchement, matériel de fixation et outil de démontage inclus. Compatible avec la trappe d'insertion pour pastilles nettoyantes.
Dimensions (L x H x P) : 220 x 150 x 3 mm

Remarque :
Respecter une distance réservoir / surface extérieure de cloison de 30 mm !
Ne peut pas être installé avec un kit d'encastrement !

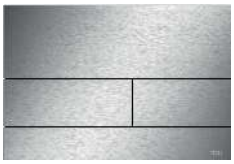

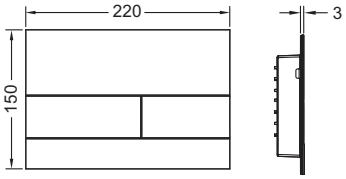

Couleur	Modèle d'exposition	Référence	U. liv. 1	U. liv. 2
Inox brossé (anti-trace de doigts)	Oui	9240830	1 Pcs.	10 Pcs.
Chromé brillant	Oui	9240831	1 Pcs.	10 Pcs.
Blanc brillant	Oui	9240832	1 Pcs.	10 Pcs.
Blanc mat	Oui	9240834	1 Pcs.	10 Pcs.
Noir mat	Oui	9240833	1 Pcs.	10 Pcs.

Pour des informations concernant les modèles d'exposition, veuillez nous contacter.

TECEsquare II glass - Plaque de déclenchement WC, verre satiné

Plaque de déclenchement pour réservoirs TECE déclenchement frontal ou par le dessus. Plaque de déclenchement en verre fin avec deux boutons de déclenchement actionnés par ressorts. Tiges de déclenchement, matériau de montage et outil de démontage inclus. Adapté pour un montage à fleur de paroi en association avec le kit d'encastrement (réf. 9240647). Compatible avec trappe d'insertion pour pastilles nettoyantes.
Dimensions (L x H x P) : 220 x 150 x 7 mm

Kit d'encastrement pour montage à fleur de paroi non compris dans le contenu de la livraison ; veuillez le commander séparément !

Remarque :
Assurez-vous que le revêtement mural minimum est de 30 mm pour les cloisons maçonnées !



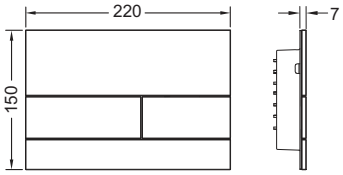

Couleur	Modèle d'exposition	Référence	U. liv. 1	U. liv. 2
Verre blanc satiné	Oui	9240824	1 Pcs.	10 Pcs.
Verre noir satiné	Oui	9240825	1 Pcs.	10 Pcs.
Verre gris satiné	—	9240826	1 Pcs.	10 Pcs.
Verre beige sable satiné	Oui	9240827	1 Pcs.	10 Pcs.

Pour des informations concernant les modèles d'exposition, veuillez nous contacter.

TECEsquare II glass - Plaque de déclenchement WC, verre poli

Plaque de déclenchement pour réservoirs TECE déclenchement frontal ou par le dessus. Plaque plate en verre avec deux touches de déclenchement sur ressort. Adapté pour un montage à fleur de paroi en association avec le kit d'encastrement (réf. 9240647).
Compatible avec la trappe d'insertion de pastilles nettoyantes.
Dimensions (L x H x P) : 220 x 150 x 11 mm

Kit d'encastrement de WC pour montage optionnel à fleur de paroi non compris dans le contenu de livraison, veuillez commander séparément !



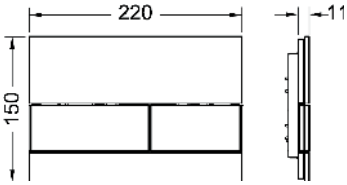

Couleur	Modèle d'exposition	Référence	U. liv. 1	U. liv. 2
Verre blanc brillant, touches blanc brillant	Oui	9240800	1 Pcs.	10 Pcs.
Verre blanc brillant, touches inox brossé (anti-trace de doigts)	Oui	9240801	1 Pcs.	10 Pcs.
Verre blanc brillant, touches chromé brillant	Oui	9240802	1 Pcs.	10 Pcs.
Verre noir brillant, touches noir brillant	Oui	9240809	1 Pcs.	10 Pcs.
Verre noir brillant, touches inox brossé (anti-trace de doigts)	Oui	9240806	1 Pcs.	10 Pcs.
Verre noir brillant, touches chromé brillant	Oui	9240807	1 Pcs.	10 Pcs.

Pour des informations concernant les modèles d'exposition, veuillez nous contacter.

Plaques de déclenchement WC – TECEsquare

Kit d'encastrement pour montage à fleur de paroi

Kit d'installation pour le montage à fleur de paroi de plaques de déclenchement WC TECEloop verre, TECEloop plastique,TECEvelvet, TECEsquare verre, TECEsquare II verre, TECElux Mini ainsi que TECEnow. Cadre pour carrelage réglable en profondeur pour les revêtements muraux de 5 à 18 mm (de 18 à 33 mm avec vis d'ajustage - référence 9820181). Outil de démontage pour plaque de déclenchement inclus.

Kit d'encastrement nécessaire durant le montage de la cloison !

Attention :
Convient pour les bâti-supports en cloison sèche ; aussi pour les murs en brique ; en association avec le gabarit de détourage (réf. 9030029).
Afin d'obtenir un bord propre, nous recommandons l'utilisation d'une découpe à jet d'eau pour le carrelage.



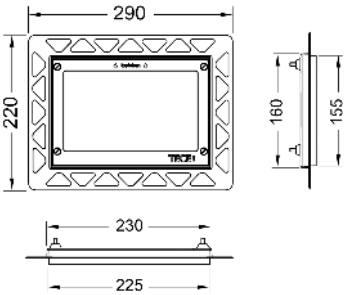

Couleur	Modèle d'exposition	Référence	U. liv. 1	U. liv. 2
Blanc	Oui	9240646	1 Pcs.	20 Pcs.
Noir	Oui	9240647	1 Pcs.	20 Pcs.
Chromé brillant	Oui	9240649	1 Pcs.	20 Pcs.
Plaqué or	—	9240648	1 Pcs.	20 Pcs.
Métal brillant	—	9240644	1 Pcs.	20 Pcs.

Pour des informations concernant les modèles d'exposition, veuillez nous contacter.

Cadre de recouvrement pour cadre d'encastrement

Cadre de recouvrement métallique pour montage avec le kit d'encastrement WC. Pour le recouvrement des arêtes de carrelages inégales. Cadre de finition réglable en profondeur pour les revêtements muraux de 5 à 18 mm (avec vis d'ajustage - réf. 9820181 - de 18 à 33 mm).



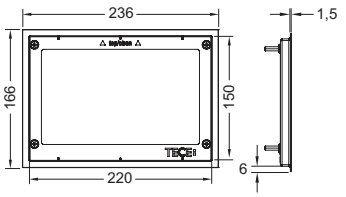

Couleur	Référence	U. liv. 1	U. liv. 2	U. liv. 3
Brillant	9240645	1 Pcs.	10 Pcs.	320 Pcs.
Brossé	9240643	1 Pcs.	10 Pcs.	320 Pcs.

TECEbox - Gabarit de détourage pour montage à fleur de paroi

Gabarit plus grand pour préparer l'installation du kit d'encastrement des plaques de déclenchement WC. Convient pour une utilisation avec les modules WC TECEbox.

Epaisseur du mur d'au moins 30 mm !



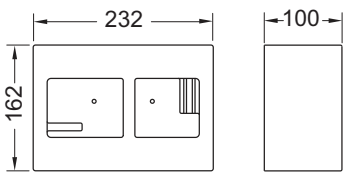

Référence	U. liv. 1
9030029	1 Pcs.

TECEvelvet - Plaque de déclenchement WC

Plaque de déclenchement pour réservoirs TECE déclenchement frontal ou par le dessus. Plaque de déclenchement très fine avec surface FENIX NTM (FENIX® by Arpa Industriale). Surface douce au toucher, mat, anti-trace de doigts. Touches de déclenchement amorties par du caoutchouc, tiges de déclenchement et matériel de fixation inclus. Adapté pour le montage à fleur de paroi en association avec le kit d'encastrement et le cadre de finition. Compatible avec la trappe d'insertion pour pastilles nettoyantes.
Dimensions (L x H x P) : 220 x 150 x 5 mm



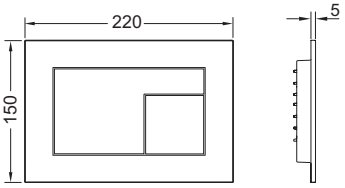

Design de Konstantin Grcic

Remarque :
Respecter une distance réservoir / surface extérieure de cloison de 23 mm !

Couleur	Accordé à	Modèle d'exposition	Référence	U. liv. 1	U. liv. 2
Blanc	FENIX NTM® Bianco Kos	—	9240735	1 Pcs.	10 Pcs.
Noir	FENIX NTM® Nero Ingo	Oui	9240732	1 Pcs.	10 Pcs.
Beige-Marron	FENIX NTM® Castoro Ottawa	Oui	9240730	1 Pcs.	10 Pcs.
Gris beige	FENIX NTM® Beige Arizona	Oui	9240733	1 Pcs.	10 Pcs.
Anthracite	FENIX NTM® Grigio Londra	Oui	9240731	1 Pcs.	10 Pcs.
Gris pierre	FENIX NTM® Grigio Efeso	—	9240734	1 Pcs.	10 Pcs.

Pour des informations concernant les modèles d'exposition, veuillez nous contacter.

Cadre de finition

Utilisé comme cadre d'espacement intermédiaire pour les plaques de déclenchement TECEnow et TECEloop plastique ainsi que pour l'installation à fleur de paroi de TECEnow, TECEloop plastique, TECEvelvet et TECEsquare II verre.
Dimensions (L x H x P) : 220 x 150 x 5 mm

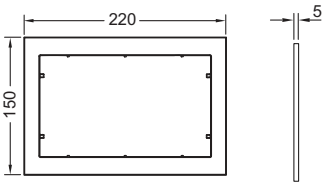

Couleur	Référence	U. liv. 1	U. liv. 2
Blanc	9240410	1 Pcs.	10 Pcs.
Chromé brillant	9240411	1 Pcs.	10 Pcs.
Chromé mat	9240412	1 Pcs.	10 Pcs.
Noir	9240415	1 Pcs.	10 Pcs.

Plaques de déclenchement WC – TECEvelvet

Kit d'encastrement pour montage à fleur de paroi

Kit d'installation pour le montage à fleur de paroi de plaques de déclenchement WC TECEloop verre, TECEloop plastique,TECEvelvet, TECEsquare verre, TECEsquare II verre, TECElux Mini ainsi que TECEnow. Cadre pour carrelage réglable en profondeur pour les revêtements muraux de 5 à 18 mm (de 18 à 33 mm avec vis d'ajustage - référence 9820181). Outil de démontage pour plaque de déclenchement inclus.

Kit d'encastrement nécessaire durant le montage de la cloison !

Attention :
Convient pour les bâti-supports en cloison sèche ; aussi pour les murs en brique ; en association avec le gabarit de détourage (réf. 9030029).
Afin d'obtenir un bord propre, nous recommandons l'utilisation d'une découpe à jet d'eau pour le carrelage.



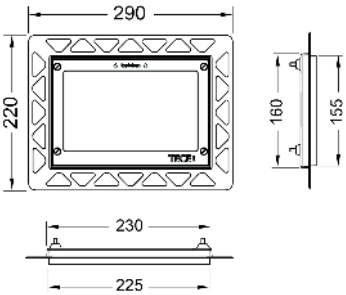

Couleur	Modèle d'exposition	Référence	U. liv. 1	U. liv. 2
Blanc	Oui	9240646	1 Pcs.	20 Pcs.
Noir	Oui	9240647	1 Pcs.	20 Pcs.
Chromé brillant	Oui	9240649	1 Pcs.	20 Pcs.
Plaqué or	—	9240648	1 Pcs.	20 Pcs.
Métal brillant	—	9240644	1 Pcs.	20 Pcs.

Pour des informations concernant les modèles d'exposition, veuillez nous contacter.

Cadre de recouvrement pour cadre d'encastrement

Cadre de recouvrement métallique pour montage avec le kit d'encastrement WC. Pour le recouvrement des arêtes de carrelages inégales. Cadre de finition réglable en profondeur pour les revêtements muraux de 5 à 18 mm (avec vis d'ajustage - réf. 9820181 - de 18 à 33 mm).



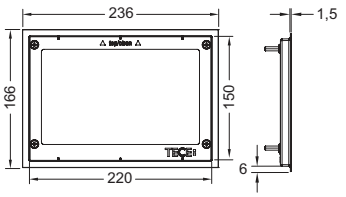

Couleur	Référence	U. liv. 1	U. liv. 2	U. liv. 3
Brillant	9240645	1 Pcs.	10 Pcs.	320 Pcs.
Brossé	9240643	1 Pcs.	10 Pcs.	320 Pcs.

TECEbox - Gabarit de détourage pour montage à fleur de paroi

Gabarit plus grand pour préparer l'installation du kit d'encastrement des plaques de déclenchement WC. Convient pour une utilisation avec les modules WC TECEbox.

Epaisseur du mur d'au moins 30 mm !



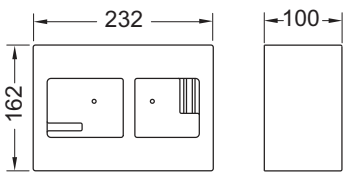

Référence	U. liv. 1
9030029	1 Pcs.

Système modulaire TECEloop

Le système modulaire TECEloop peut être utilisé pour combiner individuellement les façades et les boutons. Le choix parmi les couleurs de façades et de boutons permet une multitude de combinaisons.

L'association avec un kit d'encastrement permet un montage à fleur de paroi.

Système modulaire composé de :
- Boutons de déclenchement pour plaque TECEloop
- Façade pour plaque de déclenchement TECEloop

Compatible avec la trappe d'insertion pour pastilles nettoyantes.



TECEloop - Touches de déclenchement pour façade WC

Unité de déclenchement avec touches pour plaque de déclenchement TECEloop, déclenchement frontal ou par le dessus, en association avec les façades de la gamme TECEloop.

Façade non comprise dans le contenu de livraison.



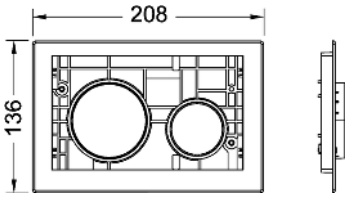

Couleur	Modèle d'exposition	Référence	U. liv. 1	U. liv. 2
Touches blanc brillant	Oui	9240663	1 Pcs.	10 Pcs.
Touches blanc mat	—	9240618	1 Pcs.	10 Pcs.
Touches blanches antibactériennes	—	9240664	1 Pcs.	10 Pcs.
Touches chromé brillant	Oui	9240666	1 Pcs.	10 Pcs.
Touches chromé mat	Oui	9240665	1 Pcs.	10 Pcs.
Touches noir brillant	—	9240667	1 Pcs.	10 Pcs.
Touches noir mat	Oui	9240619	1 Pcs.	10 Pcs.
Touches inox brossé (anti-trace de doigts)	Oui	9240669	1 Pcs.	10 Pcs.
Touches or	—	9240668	1 Pcs.	10 Pcs.

Pour des informations concernant les modèles d'exposition, veuillez nous contacter.

TECEloop - Façade WC pour touches de déclenchement

Façade pour plaques de déclenchement TECEloop, déclenchement frontal ou par le dessus, en association avec les boutons de déclenchement de la gamme TECEloop.

Boutons de déclenchement non compris dans le contenu de livraison.



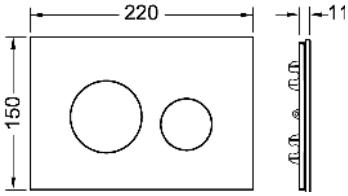

Couleur	Modèle d'exposition	Accordé à	Référence	U. liv. 1	U. liv. 2
Verre blanc brillant	Oui	-	9240671	1 Pcs.	10 Pcs.
Verre noir brillant	Oui	Alape/Emco	9240674	1 Pcs.	10 Pcs.
Verre marron café brillant	Oui	-	9240678	1 Pcs.	10 Pcs.
Verre rouge rubis brillant	Oui	Alape	9240679	1 Pcs.	10 Pcs.
Verre bleu nuit brillant	Oui	-	9240615	1 Pcs.	10 Pcs.
Verre titane brillant	—	-	9240616	1 Pcs.	10 Pcs.
Verre beige clair brillant	—	-	9240617	1 Pcs.	10 Pcs.
Chêne	Oui	-	9240612*	1 Pcs.	10 Pcs.
Marbre blanc	Oui	-	9240613*	1 Pcs.	10 Pcs.
Béton clair	Oui	-	9240614*	1 Pcs.	10 Pcs.
Plaque de pierre ardoise	Oui	-	9240675*	1 Pcs.	10 Pcs.

Pour des informations concernant les modèles d'exposition, veuillez nous contacter.

* Produit naturel, peut différer en fonction de la surface présentée.

Plaques de déclenchement WC – TECEloop

TECEloop - Cadre d'encastrement plaque de déclenchement, à carreler

Support à carreler pour plaque de déclenchement TECEloop, actionnement par l'avant ou par le haut. À combiner avec la façade du système modulaire TECEloop. Convient pour une installation encastrée en combinaison avec un kit d'encastrement WC pour installation à fleur de paroi (ex. 9240649). Compatible avec trappe d'insertion pour pastilles nettoyantes.
Dimensions (L x H x P) : 216 x 145 x 6 mm

L'unité de commande et le cadre d'installation des toilettes ne sont pas inclus.

Remarque :
Épaisseur du carreau utilisé max. 5 mm.

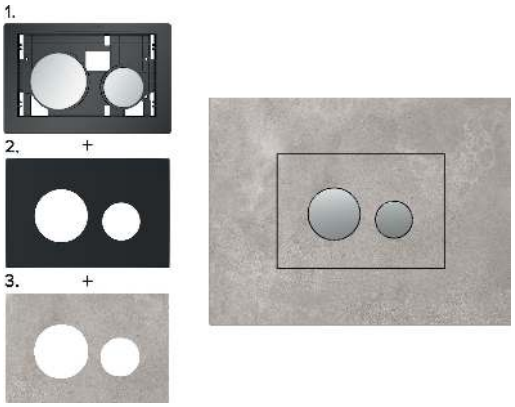

Unité de déclenchement (1) + support à carreler (2) + carrelage (3) = Plaque de déclenchement parfaitement intégrée au mur carrelé

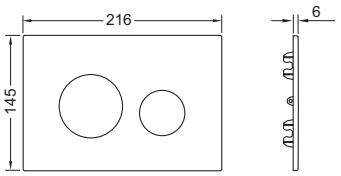

Couleur	Référence	U. liv. 1	U. liv. 2
Noir	9240631	1 Pcs.	10 Pcs.

TECEloop glass - Plaque de déclenchement WC, verre

Plaque de déclenchement pour réservoirs TECE déclenchement frontal ou par le dessus. Plaque plate en verre avec deux touches de déclenchement sur ressort. Adapté pour le montage à fleur de paroi en association avec le kit d'encastrement (réf. 9240647).
Compatible avec la trappe d'insertion pour pastilles nettoyantes.
Dimensions (L x H x P) : 220 x 150 x 11 mm

Kit d'encastrement WC non compris dans le contenu de livraison.

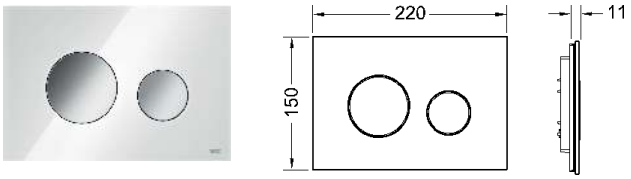

Couleur	Modèle d'exposition	Référence	U. liv. 1	U. liv. 2
Verre blanc brillant, touches blanc brillant	Oui	9240650	1 Pcs.	10 Pcs.
Verre blanc brillant, touches chromé mat	Oui	9240659	1 Pcs.	10 Pcs.
Verre blanc brillant, touches chromé brillant	Oui	9240660	1 Pcs.	10 Pcs.
Verre noir brillant, touches blanc brillant	Oui	9240654	1 Pcs.	10 Pcs.
Verre noir brillant, touches chromé mat	Oui	9240655	1 Pcs.	10 Pcs.
Verre noir brillant, touches chromé brillant	Oui	9240656	1 Pcs.	10 Pcs.
Verre noir brillant, touches noir brillant	Oui	9240657	1 Pcs.	10 Pcs.

Pour des informations concernant les modèles d'exposition, veuillez nous contacter.

TECEloop - Plaque de déclenchement WC, plastique

Plaque de déclenchement pour réservoirs TECE déclenchement frontal ou par le dessus. Plaque de déclenchement très fine en plastique. Touches de déclenchement amorties par du caoutchouc, tiges de déclenchement et matériel de fixation inclus. Adapté pour le montage à fleur de paroi en association avec le kit d'encastrement et le cadre de finition. Compatible avec la trappe d'insertion pour pastilles nettoyantes.
Dimensions (L x H x P) : 220 x 150 x 5 mm

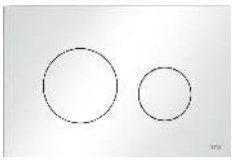

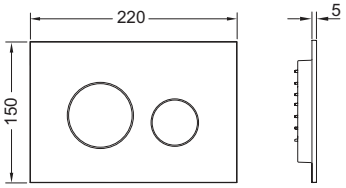

Remarque :
Respecter une distance réservoir / surface extérieure de cloison de 23 mm !

Couleur	Modèle d'exposition	Référence	U. liv. 1	U. liv. 2
Blanc brillant	Oui	9240920	1 Pcs.	10 Pcs.
Blanc mat	—	9240926	1 Pcs.	10 Pcs.
Chromé brillant	—	9240921	1 Pcs.	10 Pcs.
Chromé mat	Oui	9240922	1 Pcs.	10 Pcs.
Noir brillant	—	9240924	1 Pcs.	10 Pcs.
Noir mat	Oui	9240925	1 Pcs.	10 Pcs.
Blanc brillant, touches chromé brillant	—	9240927	1 Pcs.	10 Pcs.

Pour des informations concernant les modèles d'exposition, veuillez nous contacter.

TECEloop - Plaque de déclenchement WC, plastique, métallisé

Plaque de déclenchement pour réservoirs TECE déclenchement frontal ou par le dessus. Plaque de déclenchement très fine en plastique. Touches de déclenchement amorties par du caoutchouc, tiges de déclenchement et matériel de fixation inclus. Adapté pour le montage à fleur de paroi en association avec le kit d'encastrement et le cadre de finition. Compatible avec la trappe d'insertion pour pastilles nettoyantes.
Dimensions (L x H x P) : 220 x 150 x 5 mm

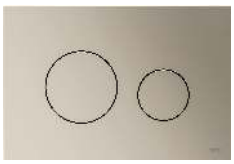

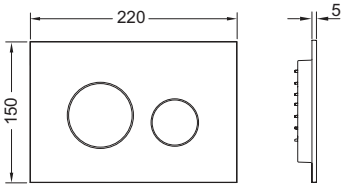

Remarque :
Respecter une distance réservoir / surface extérieure de cloison de 23 mm !

Couleur	Modèle d'exposition	Référence	U. liv. 1	U. liv. 2
Nickel métallisé	—	9240935	1 Pcs.	10 Pcs.
Laiton métallisé	Oui	9240936	1 Pcs.	10 Pcs.
Bronze rouge métallisé	Oui	9240937	1 Pcs.	10 Pcs.
Graphite métallisé	—	9240938	1 Pcs.	10 Pcs.

Pour des informations concernant les modèles d'exposition, veuillez nous contacter.

TECEloop - Plaque de déclenchement WC, plastique, « Kids » NEW

Plaque de déclenchement pour réservoirs TECE déclenchement frontal ou par le dessus. Plaque avec bouton de grande chasse en bleu et bouton de petite chasse en rouge. Plaque de déclenchement très fine en plastique. Touches de déclenchement amorties par du caoutchouc, tiges de déclenchement et matériel de fixation inclus. Adapté pour le montage à fleur de paroi en association avec le kit d'encastrement et le cadre de finition. Compatible avec la trappe d'insertion pour pastilles nettoyantes.
Dimensions (L x H x P) : 220 x 150 x 5 mm

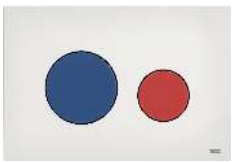

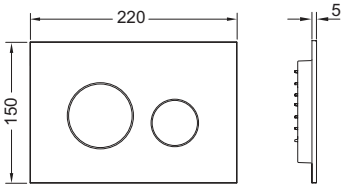

Remarque :
Respecter une distance réservoir / surface extérieure de cloison de 23 mm !

Couleur	Référence		U. liv. 1	U. liv. 2
Blanc brillant, touches rouge/bleu brillant	9240939	**NEW**	1 Pcs.	10 Pcs.

Plaques de déclenchement WC – TECEloop

Cadre de finition

Utilisé comme cadre d'espacement intermédiaire pour les plaques de déclenchement TECEnow et TECEloop plastique ainsi que pour l'installation à fleur de paroi de TECEnow, TECEloop plastique, TECEvelvet et TECEsquare II verre. Dimensions (L x H x P) : 220 x 150 x 5 mm

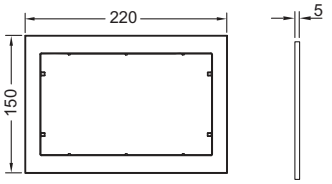

Couleur	Référence	U. liv. 1	U. liv. 2
Blanc	9240410	1 Pcs.	10 Pcs.
Chromé brillant	9240411	1 Pcs.	10 Pcs.
Chromé mat	9240412	1 Pcs.	10 Pcs.
Noir	9240415	1 Pcs.	10 Pcs.

Kit d'encastrement pour montage à fleur de paroi

Kit d'installation pour le montage à fleur de paroi de plaques de déclenchement WC TECEloop verre, TECEloop plastique,TECEvelvet, TECEsquare verre, TECEsquare II verre, TECElux Mini ainsi que TECEnow. Cadre pour carrelage réglable en profondeur pour les revêtements muraux de 5 à 18 mm (de 18 à 33 mm avec vis d'ajustage - référence 9820181). Outil de démontage pour plaque de déclenchement inclus.

Kit d'encastrement nécessaire durant le montage de la cloison !

Attention :
Convient pour les bâti-supports en cloison sèche ; aussi pour les murs en brique ; en association avec le gabarit de détourage (réf. 9030029).
Afin d'obtenir un bord propre, nous recommandons l'utilisation d'une découpe à jet d'eau pour le carrelage.



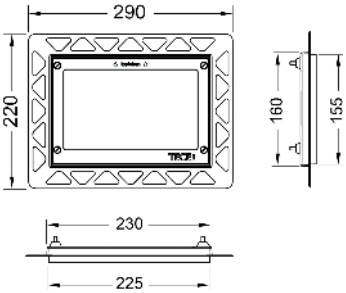

Couleur	Modèle d'exposition	Référence	U. liv. 1	U. liv. 2
Blanc	Oui	9240646	1 Pcs.	20 Pcs.
Noir	Oui	9240647	1 Pcs.	20 Pcs.
Chromé brillant	Oui	9240649	1 Pcs.	20 Pcs.
Plaqué or	—	9240648	1 Pcs.	20 Pcs.
Métal brillant	—	9240644	1 Pcs.	20 Pcs.

Pour des informations concernant les modèles d'exposition, veuillez nous contacter.

Cadre de recouvrement pour cadre d'encastrement

Cadre de recouvrement métallique pour montage avec le kit d'encastrement WC. Pour le recouvrement des arêtes de carrelages inégales. Cadre de finition réglable en profondeur pour les revêtements muraux de 5 à 18 mm (avec vis d'ajustage - réf. 9820181 - de 18 à 33 mm).



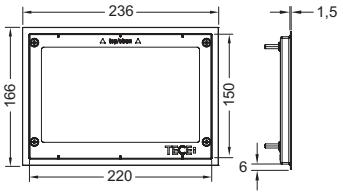

Couleur	Référence	U. liv. 1	U. liv. 2	U. liv. 3
Brillant	9240645	1 Pcs.	10 Pcs.	320 Pcs.
Brossé	9240643	1 Pcs.	10 Pcs.	320 Pcs.

TECEbox - Gabarit de détourage pour montage à fleur de paroi

Gabarit plus grand pour préparer l'installation du kit d'encastrement des plaques de déclenchement WC. Convient pour une utilisation avec les modules WC TECEbox.

Epaisseur du mur d'au moins 30 mm !



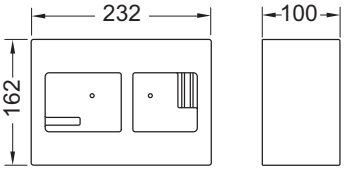

Référence	U. liv. 1
9030029	1 Pcs.

Plaques de déclenchement WC – TECEsolid

TECEsolid - Plaque de déclenchement WC, inox

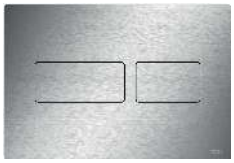

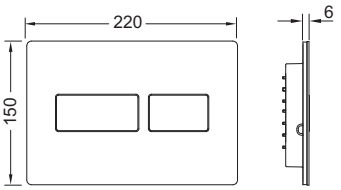

Plaque de déclenchement pour réservoirs TECE déclenchement frontal ou par le dessus. Plaque de déclenchement extra-fine en inox avec touches amorties par du caoutchouc. Tiges de déclenchement et matériel de fixation inclus. Plaque de déclenchement antivandalisme en combinaison avec le kit de vis dissimulées TECEsolid. Compatible avec trappe d'insertion pour pastilles nettoyantes.
Dimensions (L x H x P) : 220 x 150 x 6 mm

Remarque :
Respecter une distance réservoir / surface extérieure de cloison de 26 mm !

Couleur	Modèle d'exposition	Référence		U. liv. 1	U. liv. 2
Blanc brillant	Oui	9240432		1 Pcs.	10 Pcs.
Blanc mat	—	9240433		1 Pcs.	10 Pcs.
Inox brossé	—	9240430		1 Pcs.	10 Pcs.
Inox brossé (anti-trace de doigts)	Oui	9240434		1 Pcs.	10 Pcs.
Chromé brillant	Oui	9240431		1 Pcs.	10 Pcs.
Noir mat	—	9240416		1 Pcs.	10 Pcs.
Bronze brossé	—	9240444	**NEW**	1 Pcs.	10 Pcs.
Laiton brossé	—	9240445	**NEW**	1 Pcs.	10 Pcs.
Nickel brossé	—	9240446	**NEW**	1 Pcs.	10 Pcs.
Graphite brossé	—	9240447	**NEW**	1 Pcs.	10 Pcs.

Pour des informations concernant les modèles d'exposition, veuillez nous contacter.

TECEsolid - Plaque de déclenchement WC, inox avec revêtement texturé

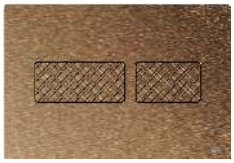

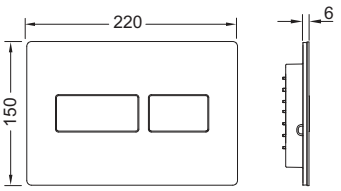

Plaque de déclenchement avec surface texturée pour réservoirs TECE déclenchement frontal ou par le dessus. Plaque de déclenchement extra-fine en inox avec touches amorties par du caoutchouc. Tiges de déclenchement et matériel de fixation inclus. Plaque de déclenchement antivandalisme en combinaison avec le kit de vis dissimulées TECEsolid. Compatible avec trappe d'insertion pour pastilles nettoyantes.
Dimensions (L x H x P) : 220 x 150 x 6 mm

Remarque :
Respecter une distance réservoir / surface extérieure de cloison de 26 mm !

Couleur	Modèle d'exposition	Référence	U. liv. 1	U. liv. 2
Bronze brossé avec structure en diamant	—	9240435	1 Pcs.	10 Pcs.
Laiton brossé avec structure en diamant	Oui	9240436	1 Pcs.	10 Pcs.
Nickel brossé avec structure linéaire	—	9240437	1 Pcs.	10 Pcs.
Graphite brossé avec structure linéaire	Oui	9240438	1 Pcs.	10 Pcs.

Pour des informations concernant les modèles d'exposition, veuillez nous contacter.

TECEsolid - Vis dissimulées



Vis dissimulées pour une protection contre le vol de la plaque de déclenchement TECEsolid, comprend un outil de montage.

Référence	U. liv. 1
9240442	1 Pcs.

TECEsolid - Cadre de finition

Pour une combinaison avec la plaque de déclenchement TECEsolid, utilisable comme cadre de finition intermédiaire et pour installation encastrée de la trappe d'insertion II et de la TECEsquare II glass.
Dimensions (L x H x P) : 220 x 150 x 4 mm



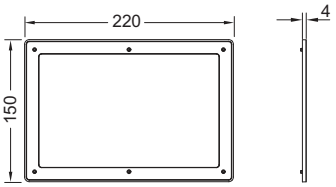

Couleur	Référence	U. liv. 1	U. liv. 2
Blanc	9240440	1 Pcs.	10 Pcs.
Gris	9240441	1 Pcs.	10 Pcs.

Plaques de déclenchement WC – TECEsolid - Electronique

TECEsolid électronique - Plaque de déclenchement WC, batterie 6 V, inox

Plaque de déclenchement hygiénique électronique sans contact pour réservoirs TECE avec déclenchement frontal et hauteur de déclenchement d'1 m environ (plaque de déclenchement centrale). Plaque de déclenchement en inox très fine avec matériel de fixation, compartiment à piles étanche pour installation dans le réservoir (avec quatre piles type Mono/D/LR 20) et moteur de déclenchement pour simple ou double rinçage. Compatible avec trappe d'insertion pour pastilles nettoyantes
Dimensions (L x H x P) : 220 x 150 x 6 mm

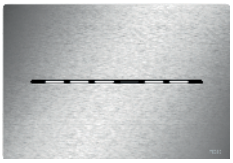

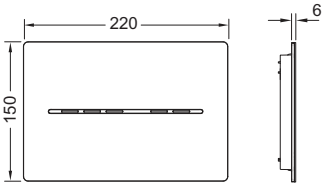

Fonctionnement de l'électronique :
Le capteur détecte la personne s'approchant du WC et éclaire alors les boutons de déclenchement. L'actionnement de chasse peut se faire par un léger effleurement ou même sans contact. Le système électronique WC TECEsolid peut être adapté aux exigences individuelles grâce à son système de programmation.

Fonctions programmables (via l'interface Bluetooth et l'application) :
- Rinçage unique ou double rinçage à économie d'eau
- Plage de détection du capteur
- Rinçage hygiénique à intervalles
- Heure de déclenchement
- Pré-rinçage
- Chasse automatique (chasse de sécurité)
- Luminosité d'éclairage d'affichage

Fonction d'évaluation / d'enregistrement via l'application, interface avec le système de gestion du bâtiment et pour le déclenchement à distance via un bouton électrique câblé sur le bras support de sécurité.

Remarque :
- Respecter une distance réservoir / surface extérieure de cloison de 26 mm !
- Non compatible avec les modules WC d'une hauteur d'installation de 980, 820 et 750 mm.
- Non compatible avec TOTO Washlet RX et SX.

Couleur	Modèle d'exposition	Référence	U. liv. 1
Chromé brillant	—	9240461	1 Pcs.
Blanc brillant	—	9240462	1 Pcs.
Blanc mat	—	9240463	1 Pcs.
Inox brossé (anti-trace de doigts)	Oui	9240464	1 Pcs.
Noir mat	—	9240465	1 Pcs.

Pour des informations concernant les modèles d'exposition, veuillez nous contacter.

TECEsolid électronique - Plaque de déclenchement WC, réseau 12 V, inox

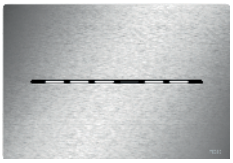

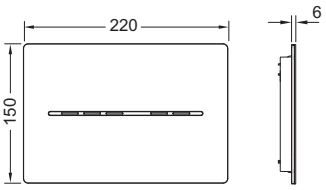

Plaque de déclenchement hygiénique électronique sans contact pour réservoirs TECE avec déclenchement frontal et hauteur de déclenchement d'1 m environ (plaque de déclenchement centrale). Plaque de déclenchement en inox très fine avec matériel de fixation et moteur de déclenchement pour simple ou double rinçage. Compatible avec la trappe d'insertion pour pastilles nettoyantes.
Dimensions (L x H x P) : 220 x 150 x 6 mm

Fonctionnement de l'électronique :
Le capteur détecte la personne s'approchant du WC et éclaire alors les boutons de déclenchement. L'actionnement de chasse peut se faire par un léger effleurement ou même sans contact. Le système électronique WC TECEsolid peut être adapté aux exigences individuelles grâce à son système de programmation.

Fonctions programmables (via l'interface Bluetooth et l'application) :
- Rinçage unique ou double rinçage à économie d'eau
- Plage de détection du capteur
- Rinçage hygiénique à intervalles
- Heure de déclenchement
- Pré-rinçage
- Chasse automatique (chasse de sécurité)
- Luminosité d'éclairage d'affichage

Fonction d'évaluation / d'enregistrement via l'application, interface avec le système de gestion du bâtiment et pour le déclenchement à distance via un bouton électrique filaire sur le bras support de sécurité, avec une pile bloc de 9 volts pour l'alimentation de secours.

Veuillez commander séparément :
- Pour raccordement 230/12 V : transformateur avec câble d'alimentation (tension de raccordement 230 V, réf. 9810012)

Remarque :
- Respecter une distance réservoir / surface extérieure de cloison de 26 mm !
- Le système électronique WC TECEsolid nécessite une connexion électrique.
- Non compatible avec les modules WC d'une hauteur d'installation de 980, 820 et 750 mm.
- Non compatible avec TOTO Washlet RX et SX.

Couleur	Modèle d'exposition	Référence	U. liv. 1
Chromé brillant	—	9240451	1 Pcs.
Blanc brillant	—	9240452	1 Pcs.
Blanc mat	—	9240453	1 Pcs.
Inox brossé (anti-trace de doigts)	Oui	9240454	1 Pcs.
Noir mat	—	9240455	1 Pcs.

Pour des informations concernant les modèles d'exposition, veuillez nous contacter.

TECEsolid électronique- Dispositif anti-vol pour plaque de déclenchement électronique



Vis dissimulées pour une protection contre le vol de la plaque de déclenchement TECEsolid, comprend un outil de montage.

Référence	U. liv. 1
9240443	1 Pcs.

Plaques de déclenchement WC – TECEsolid - Electronique

Transformateur électronique avec câble de raccordement

Transformateur pour le raccordement électrique de la TECElux Mini ainsi que de la TECEsolid électronique (hauteur de déclenchement d'environ 1 m). Une plaque de déclenchement peut être raccordée par un transformateur. Pour l'installation dans des prises murales d'un diamètre de 60 mm et d'une profondeur de 63 mm. Tension de raccordement électrique 230 V (100-240 V, 50-60 Hz), sortie 12 V CC. Longueur de câble 5 m.



Référence	U. liv. 1
9810012	1 Pcs.

TECEnow - Plaque de déclenchement WC

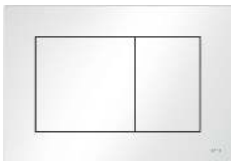

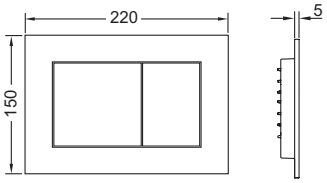

Plaque de déclenchement pour réservoirs TECE déclenchement frontal ou par le dessus. Plaque de déclenchement en ASA/ABS très fine avec touches de déclenchement amorties par du caoutchouc. Tiges de déclenchement et matériel de fixation inclus. Adapté pour le montage à fleur de paroi en association avec le kit d'encastrement et le cadre de finition TECE. Compatible avec la trappe d'insertion pour pastilles nettoyantes.
Dimensions (L x H x P) : 220 x 150 x 5 mm

Remarque :
Respecter une distance réservoir / surface extérieure de cloison de 23 mm !

Couleur	Modèle d'exposition	Référence	U. liv. 1	U. liv. 2
Blanc brillant	Oui	9240400	1 Pcs.	10 Pcs.
Blanc antibactérien	—	9240405	1 Pcs.	10 Pcs.
Blanc mat	—	9240417	1 Pcs.	10 Pcs.
Chromé brillant	Oui	9240401	1 Pcs.	10 Pcs.
Chromé mat	Oui	9240402	1 Pcs.	10 Pcs.
Noir brillant	Oui	9240403	1 Pcs.	10 Pcs.
Noir mat	Oui	9240407	1 Pcs.	10 Pcs.

Pour des informations concernant les modèles d'exposition, veuillez nous contacter.

TECEnow - Plaque de déclenchement WC, métallisé



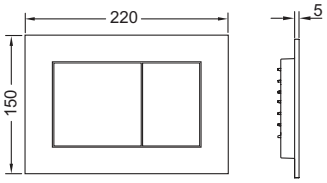

Plaque de déclenchement pour réservoirs TECE déclenchement frontal ou par le dessus. Plaque de déclenchement en ASA/ABS très fine avec touches de déclenchement amorties par du caoutchouc. Tiges de déclenchement et matériel de fixation inclus. Adapté pour le montage à fleur de paroi en association avec le kit d'encastrement et le cadre de finition TECE. Compatible avec la trappe d'insertion pour pastilles nettoyantes.
Dimensions (L x H x P) : 220 x 150 x 5 mm

Remarque :
Respecter une distance réservoir / surface extérieure de cloison de 23 mm !

Couleur	Modèle d'exposition	Référence	U. liv. 1	U. liv. 2
Nickel métallisé	Oui	9240418	1 Pcs.	10 Pcs.
Laiton métallisé	—	9240419	1 Pcs.	10 Pcs.
Bronze rouge métallisé	—	9240422	1 Pcs.	10 Pcs.
Graphite métallisé	Oui	9240423	1 Pcs.	10 Pcs.

Pour des informations concernant les modèles d'exposition, veuillez nous contacter.

Cadre de finition

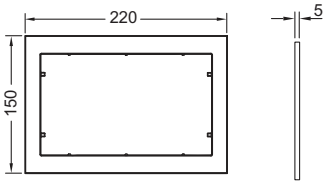

Utilisé comme cadre d'espacement intermédiaire pour les plaques de déclenchement TECEnow et TECEloop plastique ainsi que pour l'installation à fleur de paroi de TECEnow, TECEloop plastique, TECEvelvet et TECEsquare II verre.
Dimensions (L x H x P) : 220 x 150 x 5 mm

Couleur	Référence	U. liv. 1	U. liv. 2
Blanc	9240410	1 Pcs.	10 Pcs.
Chromé brillant	9240411	1 Pcs.	10 Pcs.
Chromé mat	9240412	1 Pcs.	10 Pcs.
Noir	9240415	1 Pcs.	10 Pcs.

Plaques de déclenchement WC – TECEnow

Kit d'encastrement pour montage à fleur de paroi

Kit d'installation pour le montage à fleur de paroi de plaques de déclenchement WC TECEloop verre, TECEloop plastique,TECEvelvet, TECEsquare verre, TECEsquare II verre, TECElux Mini ainsi que TECEnow. Cadre pour carrelage réglable en profondeur pour les revêtements muraux de 5 à 18 mm (de 18 à 33 mm avec vis d'ajustage - référence 9820181). Outil de démontage pour plaque de déclenchement inclus.

Kit d'encastrement nécessaire durant le montage de la cloison !

Attention :
Convient pour les bâti-supports en cloison sèche ; aussi pour les murs en brique ; en association avec le gabarit de détourage (réf. 9030029).
Afin d'obtenir un bord propre, nous recommandons l'utilisation d'une découpe à jet d'eau pour le carrelage.



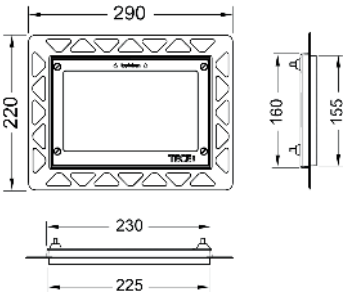

Couleur	Modèle d'exposition	Référence	U. liv. 1	U. liv. 2
Blanc	Oui	9240646	1 Pcs.	20 Pcs.
Noir	Oui	9240647	1 Pcs.	20 Pcs.
Chromé brillant	Oui	9240649	1 Pcs.	20 Pcs.
Plaqué or	—	9240648	1 Pcs.	20 Pcs.
Métal brillant	—	9240644	1 Pcs.	20 Pcs.

Pour des informations concernant les modèles d'exposition, veuillez nous contacter.

Cadre de recouvrement pour cadre d'encastrement

Cadre de recouvrement métallique pour montage avec le kit d'encastrement WC. Pour le recouvrement des arêtes de carrelages inégales. Cadre de finition réglable en profondeur pour les revêtements muraux de 5 à 18 mm (avec vis d'ajustage - réf. 9820181 - de 18 à 33 mm).



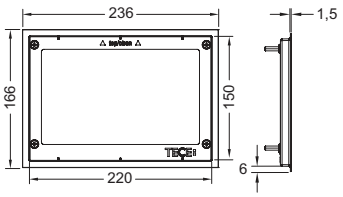

Couleur	Référence	U. liv. 1	U. liv. 2	U. liv. 3
Brillant	9240645	1 Pcs.	10 Pcs.	320 Pcs.
Brossé	9240643	1 Pcs.	10 Pcs.	320 Pcs.

TECEbox - Gabarit de détourage pour montage à fleur de paroi

Gabarit plus grand pour préparer l'installation du kit d'encastrement des plaques de déclenchement WC. Convient pour une utilisation avec les modules WC TECEbox.

Epaisseur du mur d'au moins 30 mm !



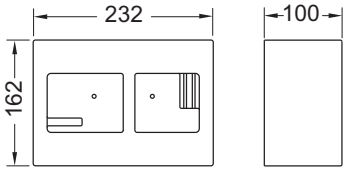

Référence	U. liv. 1
9030029	1 Pcs.

TECEflushpoint - Kit de déclenchement déporté pneumatique pour réservoir avec cloche de chasse A 2



Déclenchement à distance pneumatique pour réservoirs Uni 750, Uni et Base pour un déclenchement décentralisé du réservoir en combinaison avec une plaque de déclenchement TECE manuelle ou une trappe de visite. Pour une utilisation dans un mur porteur ou une cloison sèche ou en gaine technique.

Composé de : actionneur pneumatique pour réservoir Uni, boîtier d'encastrement, tube capillaire pour mécanisme pneumatique de 2 m, gaine de 2 m, profondeur d'installation : 75 mm

Attention :
Uniquement en association avec le déclenchement à distance pneumatique TECEflushpoint 9240978-9240984 (veuillez commander séparément).

Référence	U. liv. 1
9240976	1 Pcs.

TECEflushpoint - Kit de déclenchement déporté pneumatique pour réservoir avec cloche de chasse A 5



Déclenchement à distance pneumatique pour réservoir Compact 320, Base 320, Octa II et Base 8 avec cloche de chasse A 5 pour un déclenchement décentralisé du réservoir en combinaison avec une plaque de déclenchement TECE manuelle ou une trappe de visitite. Pour une utilisation dans un mur porteur ou une cloison sèche ou une installation en gaine technique.

Composé de : actionneur pneumatique pour réservoir Uni, boîtier d'encastrement, tube capillaire de 2 m, gaine de 2 m, profondeur d'installation : 75 mm

Attention :
Uniquement en association avec le déclenchement à distance pneumatique TECEflushpoint 9240978-9240984 (veuillez commander séparément).

Référence	U. liv. 1
9240977	1 Pcs.

TECEflushpoint - Kit d'installation fin pour déclenchement déporté pneumatique, façade carrée

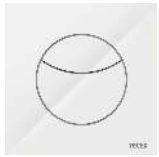

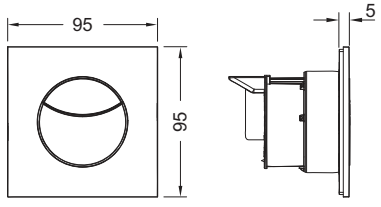

Fonctionnement pneumatique à distance des réservoirs TECE pour un fonctionnement décentralisé du réservoir en combinaison avec une plaque de commande manuelle TECE ou une trappe de visite. Pour une utilisation dans une cloison maçonnée ou sèche, ou en gaine technique.
Dimensions (L x H x P) : 95 x 95 x 5 mm

Composé de : façade très fine de forme carrée, grand et petit bouton et l'unité de commande pneumatique

Attention :
Uniquement en association avec le kit d'installation pour déclenchement pneumatique à distance TECEflushpoint (veuillez commander séparément).

Couleur	Référence	U. liv. 1
Blanc brillant	9240978	1 Pcs.
Chromé brillant	9240979	1 Pcs.
Chromé mat	9240980	1 Pcs.

Plaques de déclenchement WC – TECEflushpoint

TECEflushpoint - Kit d'installation fin pour déclenchement déporté pneumatique, façade ronde



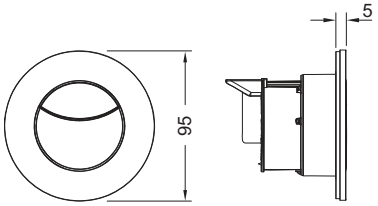

Fonctionnement pneumatique à distance des réservoirs TECE pour un fonctionnement décentralisé du réservoir en combinaison avec une plaque de commande manuelle TECE ou une trappe de visite. Pour une utilisation dans une cloison maçonnée ou sèche, ou en gaine technique.
Dimensions (L x H x P) : 95 x 95 x 5 mm

Composé de : façade très fine de forme arrondi, grand et petit bouton et l'unité de commande pneumatique

Attention :
Uniquement en association avec le kit d'installation pour déclenchement pneumatique à distance TECEflushpoint (veuillez commander séparément).

Couleur	Référence	U. liv. 1
Blanc brillant	9240981	1 Pcs.
Chromé brillant	9240982	1 Pcs.
Chromé mat	9240983	1 Pcs.

TECEflushpoint - Kit d'installation fin pour déclenchement déporté pneumatique, façade carrée, simple touche



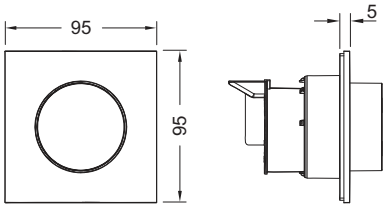

Fonctionnement pneumatique à distance des réservoirs TECE pour un fonctionnement décentralisé du réservoir en combinaison avec une plaque de commande manuelle TECE ou une trappe de visite. Pour une utilisation dans une cloison maçonnée ou sèche, ou en gaine technique.
Dimensions (L x H x P) : 95 x 95 x 5 mm

Composé de : façade très fine de forme carrée, grand bouton rond qui dépasse et l'unité de commande pneumatique

Attention :
Uniquement en association avec le kit d'installation pour déclenchement pneumatique à distance TECEflushpoint (veuillez commander séparément).

Couleur	Référence	U. liv. 1
Blanc brillant	9240984	1 Pcs.

TECEflushpoint - Façade



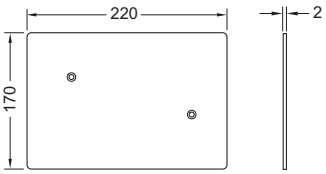

La façade sans fonction déclenchement et avec vis de fixation « easy fit » peut être utilisée conjointement avec le déclenchement pneumatique à distance, adapté à tous les réservoirs TECE.

Couleur	Référence	U. liv. 1
Inox brossé	9240999	1 Pcs.

Trappe d'insertion II pour pastilles nettoyantes (TECElux mini, TECEsquare glass, TECEvelvet, TECEloop et TECEnow)



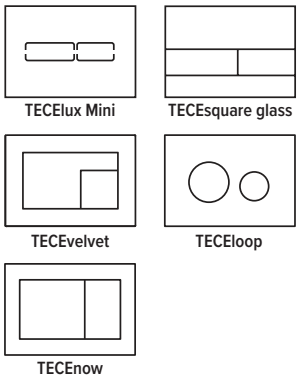

Pour l'insertion de pastille de nettoyage dans les réservoirs Uni et Base ; en combinaison avec les plaques de commande TECElux Mini, TECEsquare glas, TECEvelvet, TECEloop et TECEnow ; pour une installation par l'avant ; Convient pour une installation encastrée.

Utilisation en cloison maçonnée à partir d'une épaisseur de cloison de 22 mm. Épaisseur de cloison maximale : cloison sèche 79 mm, cloison maçonnée 98 mm

Attention :
- Les pastilles nettoyantes à utiliser ne doivent pas contenir de chlore si aucun autre composant oxydant.
- Non compatible avec le kit de déclenchement déporté pneumatique TECEflushpoint.

Référence	U. liv. 1
9240951	1 Pcs.

Trappe d'insertion II pour pastilles nettoyantes (TECEsquare II inox, TECEsquare II glass et TECEsolid)



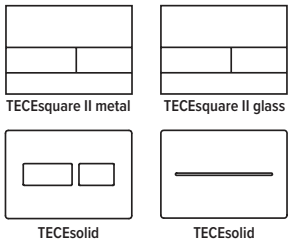

Pour l'insertion de pastille de nettoyage dans les réservoirs Uni et Base ; en combinaison avec les plaques de commande TECEsquare II metal, TECEsquare II glass et TECEsolid ; pour une installation par l'avant ; convient pour une installation encastrée en combinaison avec la plaque de déclenchement TECEsquare II glass et le cadre de finition TECEsolid.

Utilisation dans des cloisons sèches d'une épaisseur minimale de 32 mm. Fixation murale max. : 89 mm dans les cloisons sèches, 108 mm dans les cloisons maçonnées

Attention :
- Les pastilles nettoyantes à utiliser ne doivent pas contenir de chlore si aucun autre composant oxydant.
- Non compatible avec le kit de déclenchement déporté pneumatique TECEflushpoint.

Référence	U. liv. 1
9240952	1 Pcs.

Kit d'extension pour plaques de déclenchement WC, max. 12 cm



Pour l'extension du matériel de fixation et des tiges de déclenchement de 12 cm max.

Référence	U. liv. 1
9820030	1 Pcs.

Kit de vis d'extension pour montage à fleur de paroi, 18-33 mm



4 vis d'ajustage 18–33 mm, rondelles de retenue incl. Pour kit d'encastrement WC, d'urinoir et TECEfilo.

Référence	U. liv. 1
9820181	1 Pcs.

Plaques de déclenchement WC – Accessoires

Matériel de fixation et tiges de déclenchement pour installation plaque de déclenchement (2003-2020)

Kit de montage pour la combinaison d'anciens réservoirs (2003-2020) avec de nouvelles plaques de déclenchement TECE (à partir de 2021), ainsi que d'anciennes plaques TECE (2003-2020) avec de nouveaux réservoirs de chasse (à partir de 2020).



Référence	U. liv. 1	U. liv. 2
9820692	1 Pcs.	50 Pcs.

Panier de cloche de chasse avec molette de réglage de débit

Panier avec molette de réglage de débit pour cloche de chasse A 2, dans les réservoirs Uni et Base.



Référence	U. liv. 1
9820670	1 Pcs.

TECElux Mini électronique - Plaque de déclenchement WC, verre

Pos.	Référence	Désignation	U. liv. 1
1	9820369	Façade verre blanc brillant	1 Pcs.
	9820370	Façade verre noir brillant	1 Pcs.
2	9820397	Cadre de fixation	1 Pcs.
3	9820493	Moteur de déclenchement pour réservoir Uni et Octa	1 Pcs.
4	9820497	Vis de fixation « easy-fit »	1 Pcs.
5	9820263	Vis de fixation (2003-2020)	1 Pcs.
6	9820390	Clé de démontage et de programmation	1 Pcs.

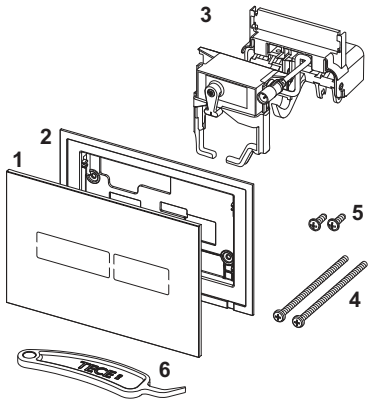

9810012 – Transformateur électronique avec câble de raccordement

Pos.	Référence	Désignation	U. liv. 1
1	9820352	Câble de raccordement (5 mètres)	1 Pcs.

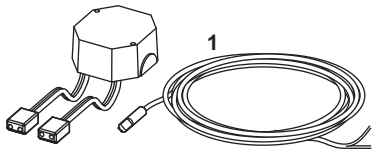

Kit d'encastrement pour montage à fleur de paroi

Pos.	Référence	Désignation	U. liv. 1
1	9820196	Cadre de recouvrement pour montage à fleur de paroi	1 Pcs.
2	9820180	Poignées de démontage avec ventouses	1 Pcs.

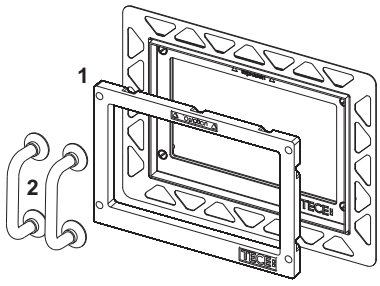

TECEsquare II metal - Plaque de déclenchement WC, inox avec revêtement coloré
TECEsquare II metal - Plaque de déclenchement WC, inox

Pos.	Référence	Désignation	U. liv. 1
1	9820263	Vis de fixation (2003-2020)	1 Pcs.
2	9820022	Tiges de déclenchement (2003-2020)	1 Pcs.
3	9820180	Poignées de démontage avec ventouses	1 Pcs.
4	9820347	Cadre de fixation	1 Pcs.
5	9820390	Clé de démontage et de programmation	1 Pcs.
6	9820498	Tiges de déclenchement « easy-fit » (depuis 2021)	1 Pcs.
7	9820497	Vis de fixation « easy-fit »	1 Pcs.

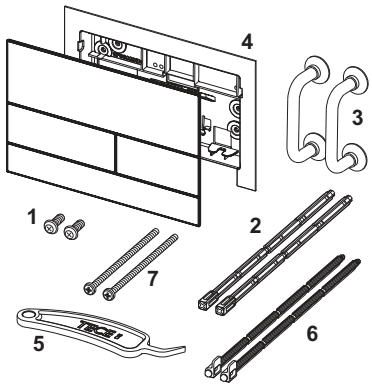

Plaques de déclenchement WC – Pièces de rechange

TECEsquare II glass - Plaque de déclenchement WC, verre poli

Pos.	Référence	Désignation	U. liv. 1
1	9820253	Ressorts de touches, kit de 2	1 Pcs.
2	9820249	Vis de sécurité	1 Pcs.
3	9820263	Vis de fixation (2003-2020)	1 Pcs.
4	9820022	Tiges de déclenchement (2003-2020)	1 Pcs.
5	9820180	Poignées de démontage avec ventouses	1 Pcs.
6	9820328	Cadre de fixation	1 Pcs.
7	9820557	Touches de déclenchement, blanc brillant	1 Pcs.
	9820559	Touches de déclenchement, inox brossé	1 Pcs.
	9820558	Touches de déclenchement, chrome brillant	1 Pcs.
	9820560	Touches de déclenchement, noir brillant	1 Pcs.
8	9820498	Tiges de déclenchement « easy-fit » (depuis 2021)	1 Pcs.
9	9820497	Vis de fixation « easy-fit »	1 Pcs.

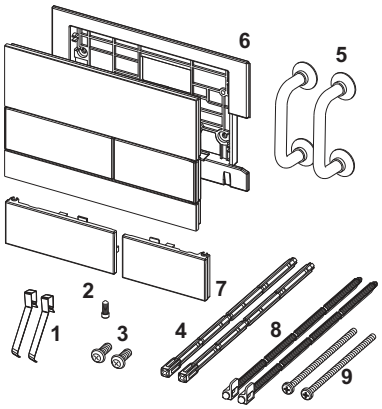

TECEvelvet - Plaque de déclenchement WC

Pos.	Référence	Désignation	U. liv. 1
1	9820263	Vis de fixation (2003-2020)	1 Pcs.
2	9820022	Tiges de déclenchement (2003-2020)	1 Pcs.
3	9820498	Tiges de déclenchement « easy-fit » (depuis 2021)	1 Pcs.
4	9820497	Vis de fixation « easy-fit »	1 Pcs.
5	9820346	Cadre de fixation	1 Pcs.

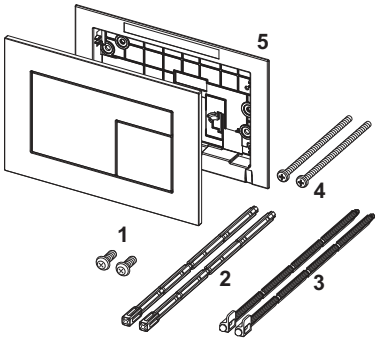

TECEloop glass - Plaque de déclenchement WC, verre

Pos.	Référence	Désignation	U. liv. 1
1	9820180	Poignées de démontage avec ventouses	1 Pcs.
2	9820263	Vis de fixation (2003-2020)	1 Pcs.
3	9820022	Tiges de déclenchement (2003-2020)	1 Pcs.
4	9820498	Tiges de déclenchement « easy-fit » (depuis 2021)	1 Pcs.
5	9820497	Vis de fixation « easy-fit »	1 Pcs.

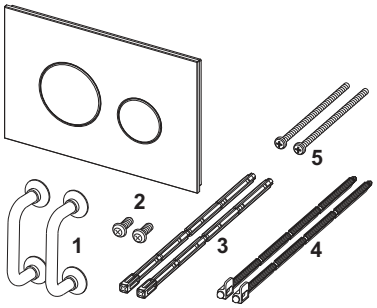

TECEloop - Plaque de déclenchement WC, plastique
TECEloop - Plaque de déclenchement WC, plastique, métallisé
TECEloop - Plaque de déclenchement WC, plastique, « Kids »

Pos.	Référence	Désignation	U. liv. 1
1	9820263	Vis de fixation (2003-2020)	1 Pcs.
2	9820022	Tiges de déclenchement (2003-2020)	1 Pcs.
3	9820498	Tiges de déclenchement « easy-fit » (depuis 2021)	1 Pcs.
4	9820497	Vis de fixation « easy-fit »	1 Pcs.
5	9820346	Cadre de fixation	1 Pcs.

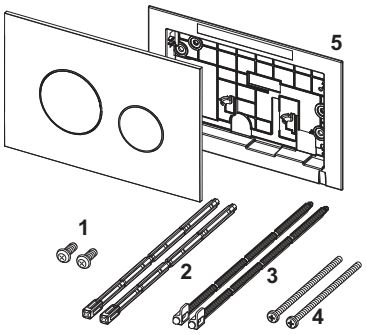

TECEsolid - Plaque de déclenchement WC, inox
TECEsolid - Plaque de déclenchement WC, inox avec revêtement texturé

Pos.	Référence	Désignation	U. liv. 1
1	9820426	Cadre de fixation	1 Pcs.
2	9820263	Vis de fixation (2003-2020)	1 Pcs.
3	9820022	Tiges de déclenchement (2003-2020)	1 Pcs.
4	9820498	Tiges de déclenchement « easy-fit » (depuis 2021)	1 Pcs.
5	9820497	Vis de fixation « easy-fit »	1 Pcs.

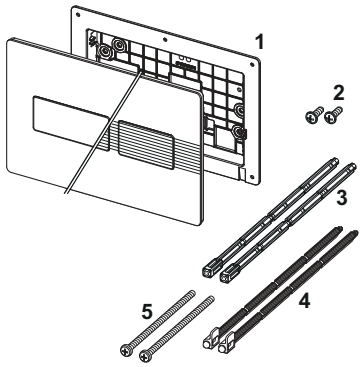

TECEsolid électronique - Plaque de déclenchement WC, batterie 6 V, inox

Pos.	Référence	Désignation	U. liv. 1
1	9820479	Façade, chromé brillant	1 Pcs.
	9820480	Façade, blanc brillant	1 Pcs.
	9820481	Façade, blanc mat	1 Pcs.
	9820478	Façade, inox brossé (anti-trace de doigts)	1 Pcs.
2	9820426	Cadre de fixation	1 Pcs.
3	9820493	Moteur de déclenchement pour réservoir Uni et Octa	1 Pcs.
4	9820497	Vis de fixation « easy-fit »	1 Pcs.
5	9820263	Vis de fixation (2003-2020)	1 Pcs.
6	9820390	Clé de démontage et de programmation	1 Pcs.
7	9820202	Boîtier de batterie long	1 Pcs.

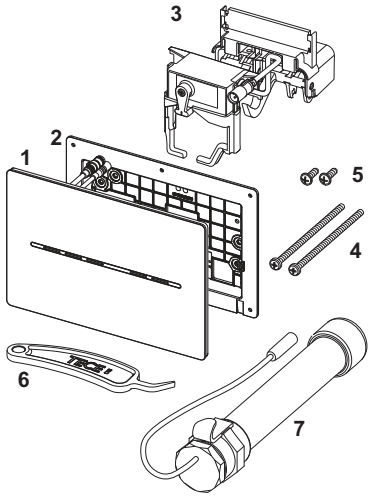

TECEsolid électronique - Plaque de déclenchement WC, réseau 12 V, inox

Pos.	Référence	Désignation	U. liv. 1
1	9820475	Façade, chromé brillant	1 Pcs.
	9820476	Façade, blanc brillant	1 Pcs.
	9820477	Façade, blanc mat	1 Pcs.
	9820474	Façade, inox brossé (anti-trace de doigts)	1 Pcs.
2	9820426	Cadre de fixation	1 Pcs.
3	9820493	Moteur de déclenchement pour réservoir Uni et Octa	1 Pcs.
4	9820497	Vis de fixation « easy-fit »	1 Pcs.
5	9820263	Vis de fixation (2003-2020)	1 Pcs.
6	9820390	Clé de démontage et de programmation	1 Pcs.

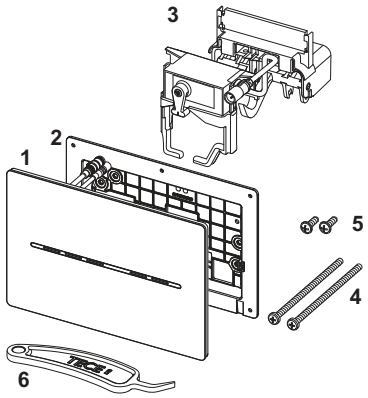

TECEnow - Plaque de déclenchement WC
TECEnow - Plaque de déclenchement WC, métallisé

Pos.	Référence	Désignation	U. liv. 1
1	9820263	Vis de fixation (2003-2020)	1 Pcs.
2	9820022	Tiges de déclenchement (2003-2020)	1 Pcs.
3	9820180	Poignées de démontage avec ventouses	1 Pcs.
4	9820346	Cadre de fixation	1 Pcs.
5	9820498	Tiges de déclenchement « easy-fit » (depuis 2021)	1 Pcs.
6	9820497	Vis de fixation « easy-fit »	1 Pcs.

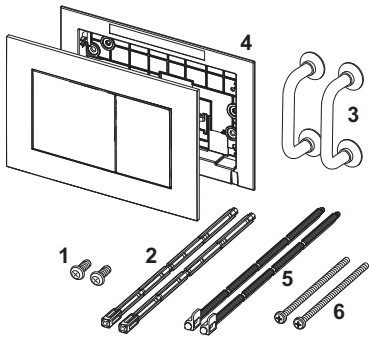

Plaques de déclenchement WC – Pièces de rechange

TECEflushpoint - Kit de déclenchement déporté pneumatique pour réservoir avec cloche de chasse A 2
TECEflushpoint - Kit de déclenchement déporté pneumatique pour réservoir avec cloche de chasse A 5

Pos.	Référence	Désignation	U. liv. 1
1	9820614	Boîtier d'encastrement pour cloison sèche ou mur porteur	1 Pcs.
2	9820615	Tube capillaire	1 Pcs.

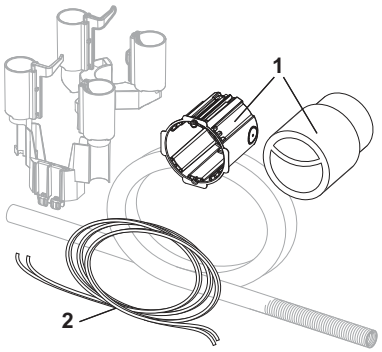

9240950 – Trappe d'insertion pour pastilles nettoyantes

Pos.	Référence	Désignation	U. liv. 1
1	9820191	Vis de plaque transparente de fermeture de réservoir étroit	1 Pcs.
2	9820263	Vis de fixation (2003-2020)	1 Pcs.
3	9820349	Tiges de guidage pour trappe d'insertion	1 Pcs.

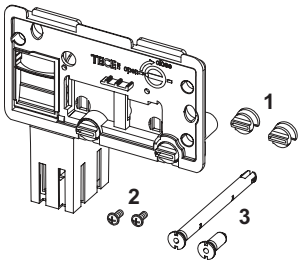

9240951 – Trappe d'insertion II pour pastilles nettoyantes (TECElux mini, TECEsquare glass, TECEvelvet, TECEloop et TECEnow)

Pos.	Référence	Désignation	U. liv. 1
1	9820688	Tiges de guidage pour trappe d'insertion II	1 Pcs.

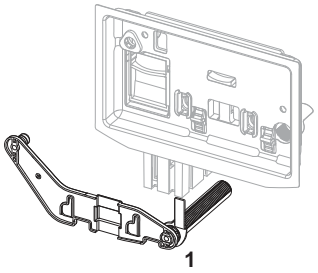

9240952 – Trappe d'insertion II pour pastilles nettoyantes (TECEsquare II inox, TECEsquare II glass et TECEsolid)

Pos.	Référence	Désignation	U. liv. 1
1	9820693	Tiges de guidage pour trappe d'insertion II	1 Pcs.

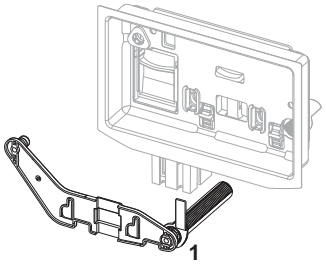

Sommaire Plaques de déclenchement pour urinoirs

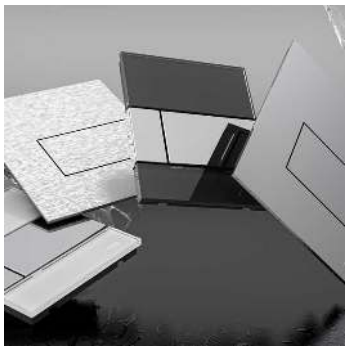

	Page
TECEfilo - Electronique	82
TECEsquare	86
TECEloop	88
TECEsolid	90
TECEplanus - Electronique	91
TECEnow	93
Accessoires	94
Pièces de rechange	95

Plaques de déclenchement pour urinoirs – TECEfilo - Electronique



Unité de déclenchement (1.) et plaque sensor (2.)

TECEfilo urinoir électronique

Le TECEfilo urinoir électronique peut être utilisé pour une connexion secteur en 230/12 V ou avec une batterie 7,2 V.

Attention, veuillez commander séparément:
1. Unité de déclenchement TECEfilo (secteur 230/12 V ou batterie 7,2 V)
2. Plaque TECEfilo sensor

TECEfilo électronique - Unité de déclenchement urinoir, réseau 230/12 V

Électrovanne sur secteur 230/12 V avec filtre à impuretés ; peut être utilisée à une pression minimum d'écoulement de 0,5 bar. À combiner avec la plaque sensor TECEfilo et la cloche de chasse U 2.



Référence	U. liv. 1	U. liv. 2
9242092	1 Pcs.	10 Pcs.

TECEfilo électronique - Unité de déclenchement urinoir, batterie 7,2 V

Électrovanne sur pile 7,2 V avec filtre à impuretés ; peut être utilisée à une pression minimum d'écoulement de 0,5 bar. À combiner avec la plaque sensor TECEfilo et la cloche de chasse U 2, avec batterie 7,2 V (2 x R6 - AA (3,6 V)).



Référence	U. liv. 1	U. liv. 2
9242091	1 Pcs.	10 Pcs.

TECEfilo électronique - Plaque capteur urinoir, inox

Kit de montage fin pour dispositif de chasse infrarouge sans contact à combiner avec l'unité de déclenchement TECEfilo, compatible avec le coffret de chasse urinoir TECE U 2 ; peut être vissé de manière dissimulée.
Le temps de rinçage, la fonction de pause d'économie d'eau, la fonction pour les urinoirs à abattant, le mode nettoyage, le pré-rinçage et l'intervalle de chasse hygiénique peuvent être réglés via l'application.



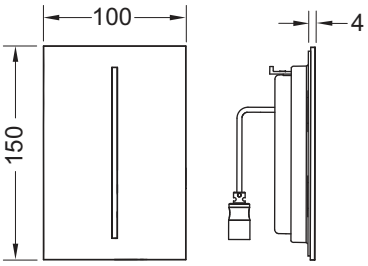

Composé de :
- Façade vissée plate avec champ de capteur
- Matériel de montage

Dimensions (L x H x P) : 100 x 150 x 4 mm

Attention:
Veuillez commander séparément l'unité de déclenchement.

Couleur	Modèle d'exposition	Référence	U. liv. 1	U. liv. 2
Inox brossé (anti-trace de doigts)	Oui	9242068	1 Pcs.	15 Pcs.

Pour des informations concernant les modèles d'exposition, veuillez nous contacter.

TECEfilo électronique - Plaque capteur urinoir, verre



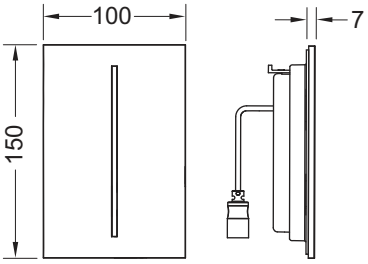

Kit de montage fin pour dispositif de chasse infrarouge sans contact à combiner avec l'unité de déclenchement TECEfilo, compatible avec le coffret de chasse urinoir TECE U 2 ; peut être vissé de manière dissimulée.
Le temps de rinçage, la fonction de pause d'économie d'eau, la fonction pour les urinoirs à couvercle, le mode nettoyage, le pré-rinçage et l'intervalle de chasse hygiénique peuvent être réglés via l'application.

Composé de :
- Façade plate vissée avec champ de capteur
- Matériel de montage

Convient pour une installation à fleur de paroi en association avec le châssis d'installation TECEfilo.
Dimensions (L x H x P) : 100 x 150 x 7 mm

Attention:
- Veuillez commander séparément l'unité de déclenchement.
- Cadre d'installation non compris dans le contenu de la livraison.

Couleur	Modèle d'exposition	Référence	U. liv. 1	U. liv. 2
Verre blanc brillant	Oui	9242064	1 Pcs.	15 Pcs.
Verre noir brillant	—	9242065	1 Pcs.	15 Pcs.

Pour des informations concernant les modèles d'exposition, veuillez nous contacter.

TECEfilo-Velvet électronique - Plaque capteur urinoir



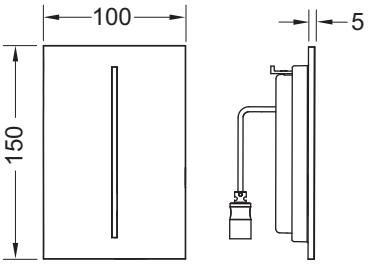

Kit de montage fin pour dispositif de chasse infrarouge sans contact à combiner avec l'unité de déclenchement TECEfilo, compatible avec le coffret de chasse urinoir TECE U 2 ; avec surfaces FENIX NTM (FENIX® by Arpa Industriale) ; peut être vissé de manière dissimulée.
Le temps de rinçage, la fonction de pause d'économie d'eau, la fonction pour les urinoirs à abattant, le mode nettoyage, le pré-rinçage et l'intervalle de chasse hygiénique peuvent être réglés via l'application.

Composé de :
- Façade vissée plate avec champ de capteur
- Matériel de montage

Convient pour une installation à fleur de paroi en association avec le châssis d'installation TECEfilo.
Dimensions (L x H x P) : 100 x 150 x 5 mm

Attention:
- Veuillez commander séparément l'unité de déclenchement.
- Cadre d'installation non compris dans le contenu de la livraison.

Couleur	Accordé à	Modèle d'exposition	Référence	U. liv. 1	U. liv. 2
Blanc	FENIX NTM® Bianco Kos	—	9242081	1 Pcs.	15 Pcs.
Noir	FENIX NTM® Nero Ingo	—	9242082	1 Pcs.	15 Pcs.
Beige-Marron	FENIX NTM® Castoro Ottawa	Oui	9242083	1 Pcs.	15 Pcs.
Gris beige	FENIX NTM® Beige Arizona	—	9242084	1 Pcs.	15 Pcs.
Anthracite	FENIX NTM® Grigio Londra	Oui	9242085	1 Pcs.	15 Pcs.
Gris pierre	FENIX NTM® Grigio Efeso	—	9242086	1 Pcs.	15 Pcs.

Pour des informations concernant les modèles d'exposition, veuillez nous contacter.

Plaques de déclenchement pour urinoirs – TECEfilo - Electronique

TECEfilo-Solid électronique - Plaque capteur urinoir, inox



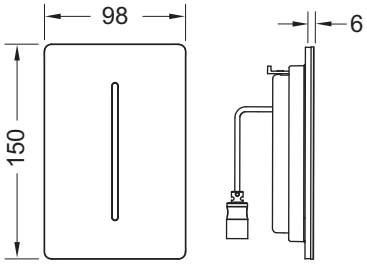

Kit de montage fin pour dispositif de chasse infrarouge sans contact à combiner avec l'unité de déclenchement TECEfilo, compatible avec le coffret de chasse urinoir TECE U 2 ; peut être vissé de manière dissimulée.
Le temps de rinçage, la fonction de pause d'économie d'eau, la fonction pour les urinoirs à abattant, le mode nettoyage, le pré-rinçage et l'intervalle de chasse hygiénique peuvent être réglés via l'application.

Composé de :
- Façade vissée plate avec champ de capteur
- Matériel de montage

Dimensions (L x H x P) : 98 x 150 x 6 mm

Attention:
Veuillez commander séparément l'unité de déclenchement.

Couleur	Modèle d'exposition	Référence	U. liv. 1	U. liv. 2
Blanc brillant	—	9242072	1 Pcs.	15 Pcs.
Blanc mat	—	9242073	1 Pcs.	15 Pcs.
Inox brossé	—	9242074	1 Pcs.	15 Pcs.
Inox brossé (anti-trace de doigts)	Oui	9242075	1 Pcs.	15 Pcs.
Chromé brillant	—	9242076	1 Pcs.	15 Pcs.
Noir mat	—	9242077	1 Pcs.	15 Pcs.

Pour des informations concernant les modèles d'exposition, veuillez nous contacter.

TECEfilo électronique - Plaque capteur urinoir, plastique



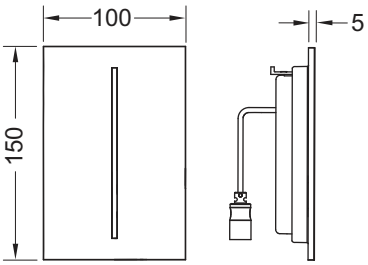

Kit de montage fin pour dispositif de chasse infrarouge sans contact à combiner avec l'unité de déclenchement TECEfilo, compatible avec le coffret de chasse urinoir TECE U 2 ; peut être vissé de manière dissimulée.
Le temps de rinçage, la fonction de pause d'économie d'eau, la fonction pour les urinoirs à couvercle, le mode nettoyage, le pré-rinçage et l'intervalle de chasse hygiénique peuvent être réglés via l'application.

Composé de :
- Façade plate vissée avec champ de capteur
- Matériel de montage

Convient pour une installation à fleur de paroi en association avec le châssis d'installation TECEfilo.
Dimensions (L x H x P) : 100 x 150 x 5 mm

Attention:
- Veuillez commander séparément l'unité de déclenchement.
- Cadre d'installation non compris dans le contenu de la livraison.

Couleur	Modèle d'exposition	Référence	U. liv. 1	U. liv. 2
Blanc brillant	Oui	9242066	1 Pcs.	15 Pcs.
Chromé brillant	Oui	9242067	1 Pcs.	15 Pcs.

Pour des informations concernant les modèles d'exposition, veuillez nous contacter.

TECEfilo - Kit d'encastrement WC pour montage à fleur de paroi

Kit de montage à fleur de paroi du déclenchement électronique pour urinoirs TECEfilo verre, TECEfilo plastique et TECEfilo-Velvet dans une cloison sèche. Cadre pour carrelage réglable en profondeur pour les revêtements muraux de 5 à 18 mm (de 18 à 33 mm avec vis d'ajustage - référence 9820181). Outil de démontage pour façade inclus

Kit d'encastrement nécessaire durant le montage de la cloison !

Attention :
Convient pour le montage dans une cloison sèche uniquement. Afin d'obtenir un bord propre, nous recommandons l'utilisation d'une découpe à jet d'eau pour le carrelage.



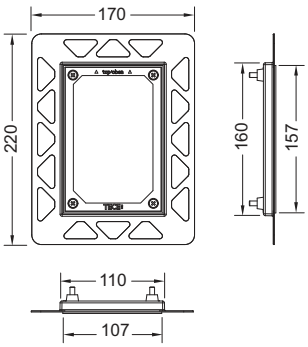

Couleur	Référence	U. liv. 1
Blanc	9242041	1 Pcs.
Noir	9242042	1 Pcs.
Chromé brillant	9242040	1 Pcs.

Plaques de déclenchement pour urinoirs – TECEsquare

TECEsquare metal - Plaque de déclenchement urinoir, cartouche incluse, inox



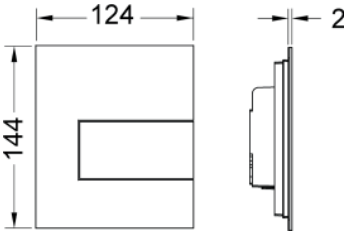

Kit de montage pour boîtier de chasse TECE U1 ;
boîtier de chasse classe 1,5 et 4 (EN 12541) ;
Volume de chasse réglable 1, 2 ou 4 litres ;
utilisable à partir d'une pression de 0,5 bar.

Composé de :
- Cartouche de la robinetterie de chasse avec aiguille de nettoyage automatique
- Plaque de déclenchement en métal extra-plate, surépaisseur de 2 mm
- Tige de déclenchement et matériel de fixation

Dimensions (L x H x P) : 124 x 144 x 2 mm

Montage possible uniquement en association avec le kit d'encastrement pour urinoir destiné à un montage à fleur de paroi (réf. 9242647), veuillez commander séparément !

Couleur	Modèle d'exposition	Référence	U. liv. 1	U. liv. 2
Inox brossé (anti-trace de doigts)	Oui	9242810	1 Pcs.	10 Pcs.
Chromé brillant	Oui	9242811	1 Pcs.	10 Pcs.
Blanc brillant	Oui	9242812	1 Pcs.	10 Pcs.
Blanc mat	—	9242814	1 Pcs.	10 Pcs.
Noir mat	Oui	9242813	1 Pcs.	10 Pcs.

Pour des informations concernant les modèles d'exposition, veuillez nous contacter.

TECEsquare glass - Plaque de déclenchement urinoir, cartouche incluse, verre



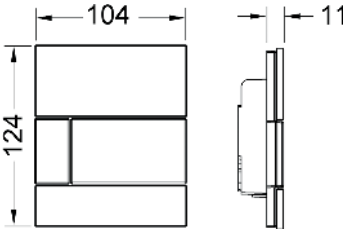

Kit de montage pour boîtier de chasse TECE ;
boîtier de chasse classe 1,5 et 4 (EN 12541) ;
Volume de chasse réglable 1, 2 ou 4 litres ;
utilisable à partir d'une pression de 0,5 bar.

Composé de :
- Cartouche de la robinetterie de chasse avec aiguille de nettoyage automatique
- Plaque plate en verre
- Tige de déclenchement et matériel de fixation

Adapté pour le montage à fleur de paroi en association avec le kit d'encastrement d'urinoir.
Dimensions (L x H x P) : 104 x 124 x 11 mm

Kit d'encastrement urinoir pour montage à fleur de paroi (réf. 9242647) non compris dans le contenu de livraison.

Couleur	Modèle d'exposition	Référence	U. liv. 1	U. liv. 2
Verre blanc brillant, touche blanc brillant	Oui	9242800	1 Pcs.	15 Pcs.
Verre blanc brillant, touche inox brossé (anti-trace de doigts)	—	9242801	1 Pcs.	15 Pcs.
Verre blanc brillant, touche chromé brillant	Oui	9242802	1 Pcs.	15 Pcs.
Verre noir brillant, touche inox brossé (anti-trace de doigts)	Oui	9242806	1 Pcs.	15 Pcs.
Verre noir brillant, touche chromé brillant	—	9242807	1 Pcs.	15 Pcs.
Verre noir brillant, touche noir mat	—	9242809	1 Pcs.	15 Pcs.

Pour des informations concernant les modèles d'exposition, veuillez nous contacter.

Kit d'encastrement urinoir pour montage à fleur de paroi

Kit d'encastrement pour montage à fleur de paroi des plaques de déclenchement urinoir TECEnow/TECEloop/TECEsquare Glas ainsi que pour le montage de TECEsquare métal. Cadre pour carrelage réglable en profondeur pour les revêtements muraux de 5-18 mm (avec vis d'ajustage réf. 9820181 de 18-33 mm). Outil de démontage pour plaque de déclenchement inclus.

Kit d'encastrement nécessaire durant le montage de la cloison !

Attention : Uniquement pour montage sur cloison sèche !

Afin d'obtenir un bord propre, veuillez utiliser une découpe à jet d'eau pour le carrelage.



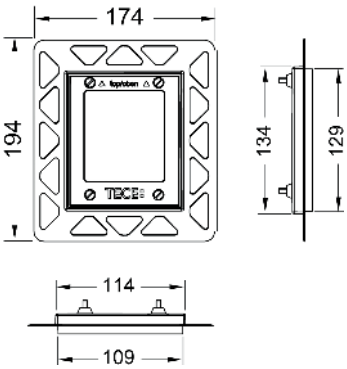

Couleur	Modèle d'exposition	Référence	U. liv. 1	U. liv. 2
Blanc	—	9242646	1 Pcs.	40 Pcs.
Noir	—	9242647	1 Pcs.	40 Pcs.
Chromé brillant	Oui	9242649	1 Pcs.	40 Pcs.
Plaqué or	—	9242648	1 Pcs.	40 Pcs.

Pour des informations concernant les modèles d'exposition, veuillez nous contacter.

Plaques de déclenchement pour urinoirs – TECEloop

TECEloop glass - Plaque de déclenchement urinoir, cartouche incluse, verre

Kit de montage pour boîtier de chasse TECE U1 ;
boîtier de chasse classe 1,5 et 4 (EN 12541) ;
volume de chasse réglable 1, 2 ou 4 litres ;
utilisable à partir d'une pression minimum de 0,5 bar.

Composé de :
- Cartouche de la robinetterie de chasse avec aiguille de nettoyage automatique
- Plaque plate en verre
- Tige de déclenchement et matériel de fixation

Adapté pour le montage à fleur de paroi en association avec le kit d'encastrement urinoir.
Dimensions (L x H x P) : 104 x 124 x 11 mm

Kit d'encastrement urinoir pour un montage à fleur de paroi (réf. 9242649) non compris dans le contenu de livraison.



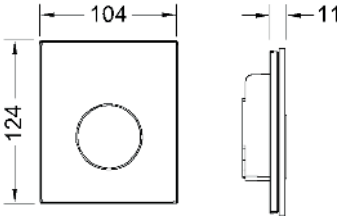

Couleur	Modèle d'exposition	Référence	U. liv. 1	U. liv. 2
Verre blanc brillant, touche blanc brillant	Oui	9242650	1 Pcs.	15 Pcs.
Verre blanc brillant, touche chromé mat	Oui	9242659	1 Pcs.	15 Pcs.
Verre blanc brillant, touche chromé brillant	Oui	9242660	1 Pcs.	15 Pcs.
Verre blanc brillant, touche inox brossé (anti-trace de doigts)	—	9242661	1 Pcs.	15 Pcs.
Verre noir brillant, touche blanc brillant	Oui	9242654	1 Pcs.	15 Pcs.
Verre noir brillant, touche chromé mat	Oui	9242655	1 Pcs.	15 Pcs.
Verre noir brillant, touche chromé brillant	Oui	9242656	1 Pcs.	15 Pcs.
Verre noir brillant, touche inox brossé (anti-trace de doigts)	—	9242663	1 Pcs.	15 Pcs.
Verre noir brillant, touche noir mat	Oui	9242657	1 Pcs.	15 Pcs.

Pour des informations concernant les modèles d'exposition, veuillez nous contacter.

TECEloop - Plaque de déclenchement urinoir, cartouche incluse, plastique



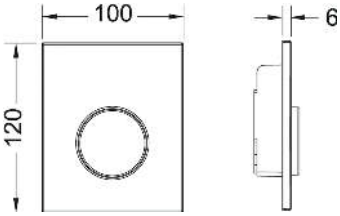

Kit de montage pour boîtier de chasse TECE U1 ;
boîtier de chasse classe 1,5 et 4 (EN 12541) ;
Volume de chasse réglable 1, 2 ou 4 litres ;
utilisable à partir d'une pression de 0,5 bar.

Composé de :
- Cartouche de la robinetterie de chasse avec aiguille de nettoyage automatique
- Plaque très fine en plastique
- Tige de déclenchement et matériel de fixation

Dimensions (L x H x P) : 100 x 120 x 6 mm

Couleur	Référence	U. liv. 1	U. liv. 2
Blanc brillant	9242600	1 Pcs.	15 Pcs.
Blanc brillant, touche chromé brillant	9242627	1 Pcs.	15 Pcs.
Chromé mat	9242625	1 Pcs.	15 Pcs.
Chromé brillant	9242626	1 Pcs.	15 Pcs.

Kit d'encastrement urinoir pour montage à fleur de paroi



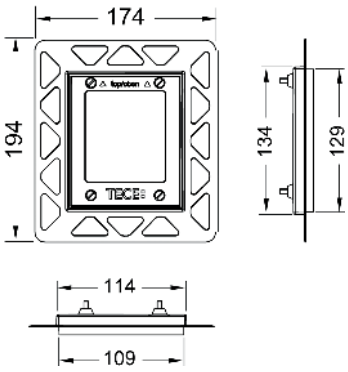

Kit d'encastrement pour montage à fleur de paroi des plaques de déclenchement urinoir TECEnow/TECEloop/TECEsquare Glas ainsi que pour le montage de TECEsquare métal. Cadre pour carrelage réglable en profondeur pour les revêtements muraux de 5-18 mm (avec vis d'ajustage réf. 9820181 de 18-33 mm). Outil de démontage pour plaque de déclenchement inclus.

Kit d'encastrement nécessaire durant le montage de la cloison !

Attention : Uniquement pour montage sur cloison sèche !

Afin d'obtenir un bord propre, veuillez utiliser une découpe à jet d'eau pour le carrelage.

Couleur	Modèle d'exposition	Référence	U. liv. 1	U. liv. 2
Blanc	—	9242646	1 Pcs.	40 Pcs.
Noir	—	9242647	1 Pcs.	40 Pcs.
Chromé brillant	Oui	9242649	1 Pcs.	40 Pcs.
Plaqué or	—	9242648	1 Pcs.	40 Pcs.

Pour des informations concernant les modèles d'exposition, veuillez nous contacter.

Plaques de déclenchement pour urinoirs – TECEsolid

TECEsolid - Plaque de déclenchement urinoir, cartouche incluse, inox



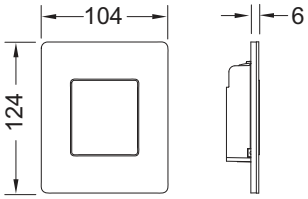

Kit de montage fin pour boîtier de chasse TECE U 1 ;
boîtier de chasse classe 1, 5 et 4 (EN 12541) ;
Volume de chasse réglable 1, 2 ou 4 litres ;
utilisable à partir d'une pression minimum de 0,5 bar ;
plaque de déclenchement avec vis dissimulées possibles.

Composé de :
- Cartouche de robinet de chasse
- Plaque de déclenchement spécialement conçue en métal, d'une épaisseur de 6 mm
- Tige de déclenchement et matériel de fixation

Dimensions (L x H x P) : 104 x 124 x 6 mm

Couleur	Modèle d'exposition	Référence	U. liv. 1	U. liv. 2
Blanc brillant	—	9242432	1 Pcs.	15 Pcs.
Blanc mat	—	9242433	1 Pcs.	15 Pcs.
Inox brossé	—	9242430	1 Pcs.	15 Pcs.
Inox brossé (anti-trace de doigts)	Oui	9242434	1 Pcs.	15 Pcs.
Chromé brillant	—	9242431	1 Pcs.	15 Pcs.
Noir mat	—	9242435	1 Pcs.	15 Pcs.

Pour des informations concernant les modèles d'exposition, veuillez nous contacter.

TECEsolid - Vis dissimulées



Vis dissimulées pour une protection contre le vol de la plaque de déclenchement TECEsolid, comprend un outil de montage.

Référence	U. liv. 1
9240442	1 Pcs.

TECEplanus électronique - Plaque de déclenchement urinoir, batterie 6 V, inox



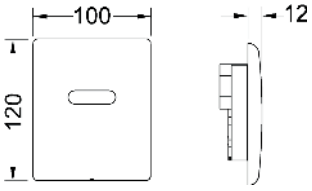

Kit de montage pour déclenchement infrarouge sans contact,
adapté pour boîtier de chasse d'urinoir TECE U 1 ;
utilisable à partir d'une pression minimum de 0,5 bar ;
temps de chasse, fonction enchainement économe en eau, nettoyage, pré-rinçage et chasse hygiénique réglable.

Composé de :
- Électrovanne avec filtre à impuretés
- Batterie 6 V (2CR5)
- Façade métallique vissable avec champ du capteur
- Matériel de fixation
- Clé de programmation

Dimensions (L x H x P) : 100 x 120 x 12 mm

Couleur	Modèle d'exposition	Référence	U. liv. 1	U. liv. 2
Blanc satiné mat	Oui	9242354	1 Pcs.	10 Pcs.
Inox brossé	Oui	9242350	1 Pcs.	10 Pcs.
Chromé brillant	Oui	9242351	1 Pcs.	10 Pcs.
Blanc brillant	—	9242356	1 Pcs.	10 Pcs.

Pour des informations concernant les modèles d'exposition, veuillez nous contacter.

TECEplanus électronique - Plaque de déclenchement urinoir, réseau 230/12 V, inox



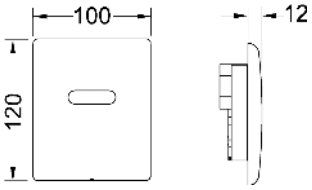

Kit de montage pour déclenchement à infrarouge sans contact ;
adapté pour boîtier de chasse d'urinoir TECE ;
utilisable à partir d'une pression de 0,5 bar ;
temps de chasse, fonction d'arrêt pour le nettoyage,
pré-rinçage et chasse hygiénique réglables.

Composé de :
- Électrovanne avec filtre à impuretés
- Façade métallique vissable avec champ du capteur
- Matériel de fixation
- Clé de programmation
- Alimentation éléctrique via un transformateur externe 230/12 V (non compris dans le contenu de livraison)

Dimensions (L x H x P) : 100 x 120 x 12 mm

Veuillez commander séparément :
- Transformateur TECEplanus 230/12 V – réf. 9810003
- Câble de raccordement TECEplanus 12 V – réf. 9810004

Couleur	Modèle d'exposition	Référence	U. liv. 1	U. liv. 2
Blanc satiné mat	Oui	9242355	1 Pcs.	10 Pcs.
Inox brossé	Oui	9242352	1 Pcs.	10 Pcs.
Chromé brillant	Oui	9242353	1 Pcs.	10 Pcs.
Blanc brillant	—	9242357	1 Pcs.	10 Pcs.

Pour des informations concernant les modèles d'exposition, veuillez nous contacter.

Plaques de déclenchement pour urinoirs – TECEplanus - Electronique

TECEplanus éclectronique - Transformateur électronique WC et urinoir, secteur 230/12 V



Pour montage dans des boîtiers d'encastrement standard ø 60 mm, permettant d'alimenter jusqu'à 5 urinoirs à déclenchement électronique ou 1 WC électronique.
Raccordement électrique :
Entrée : 230 V
Sortie : 12 V CC

Référence	U. liv. 1
9810003	1 Pcs.

TECEplanus électronique - Câble de raccordement WC et urinoir, pour alimentation électronique 12 V



Câble d'alimentation à deux fils, longueur 10 m.

Référence	U. liv. 1
9810004	1 Pcs.

TECEnow - Plaque de déclenchement urinoir, cartouche incluse



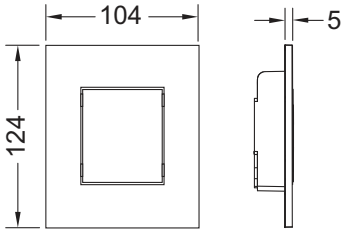

Kit de montage pour boîtier de chasse TECE U1 ;
boîtier de chasse classe 1, 5 et 4 (EN 12541) ;
Volume de chasse réglable 1, 2 ou 4 litres ;
utilisable à partir d'une pression de 0,5 bar.

Composé de :
- Cartouche de la robinetterie de chasse avec aiguille de nettoyage automatique
- Plaque de déclenchement très fine, épaisseur de 5 mm
- Tige de déclenchement et matériel de fixation

Adapté pour le montage à fleur de paroi en association avec le kit d'encastrement d'urinoir.
Dimensions (L x H x P) : 104 x 124 x 5 mm

Kit d'encastrement urinoir pour un montage à fleur de paroi (réf. 9242649) non compris dans le contenu de livraison.

Couleur	Modèle d'exposition	Référence	U. liv. 1	U. liv. 2
Blanc brillant	Oui	9242400	1 Pcs.	15 Pcs.
Blanc mat	—	9242407	1 Pcs.	15 Pcs.
Blanc antibactérien	—	9242405	1 Pcs.	15 Pcs.
Chromé brillant	Oui	9242401	1 Pcs.	15 Pcs.
Chromé mat	Oui	9242402	1 Pcs.	15 Pcs.
Noir brillant	—	9242403	1 Pcs.	15 Pcs.
Noir mat	—	9242406	1 Pcs.	15 Pcs.

Pour des informations concernant les modèles d'exposition, veuillez nous contacter.

Kit d'encastrement urinoir pour montage à fleur de paroi



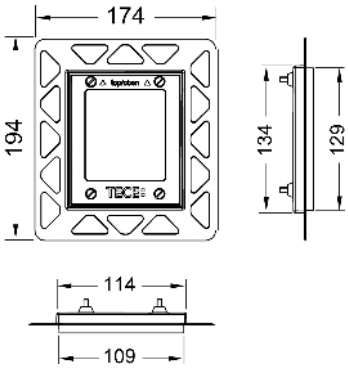

Kit d'encastrement pour montage à fleur de paroi des plaques de déclenchement urinoir TECEnow/TECEloop/TECEsquare Glas ainsi que pour le montage de TECEsquare métal. Cadre pour carrelage réglable en profondeur pour les revêtements muraux de 5-18 mm (avec vis d'ajustage réf. 9820181 de 18-33 mm). Outil de démontage pour plaque de déclenchement inclus.

Kit d'encastrement nécessaire durant le montage de la cloison !

Attention : Uniquement pour montage sur cloison sèche !

Afin d'obtenir un bord propre, veuillez utiliser une découpe à jet d'eau pour le carrelage.

Couleur	Modèle d'exposition	Référence	U. liv. 1	U. liv. 2
Blanc	—	9242646	1 Pcs.	40 Pcs.
Noir	—	9242647	1 Pcs.	40 Pcs.
Chromé brillant	Oui	9242649	1 Pcs.	40 Pcs.
Plaqué or	—	9242648	1 Pcs.	40 Pcs.

Pour des informations concernant les modèles d'exposition, veuillez nous contacter.

Plaques de déclenchement pour urinoirs – Accessoires

Kit d'extension pour plaque de déclenchement urinoir, max. 13 cm

Pour l'extension du matériel de fixation et des tiges de déclenchement de 13 cm max. Pour boîtier de chasse U 1.



Référence	U. liv. 1
9820095	1 Pcs.

TECEfilo électronique - Unité de déclenchement urinoir, batterie 7,2 V

Pos.	Référence	Désignation	U. liv. 1
1	9820546	Support de batterie	1 Pcs.
2	9820545	Piles (2 x R6 - AA (3,6 V))	1 Pcs.

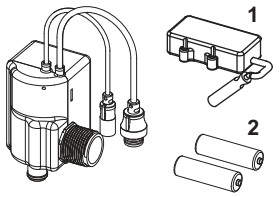

TECEfilo électronique - Plaque capteur urinoir, inox
TECEfilo électronique - Plaque capteur urinoir, verre

Pos.	Référence	Désignation	U. liv. 1
1	9820645	Cadre de montage TECEfilo verre et métal	1 Pcs.
2	9820554	Vis de fixation	1 Pcs.
3	9820390	Clé de démontage et de programmation	1 Pcs.

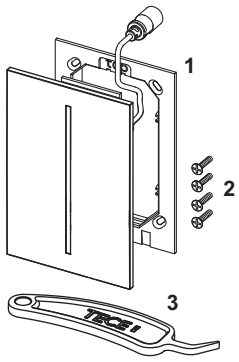

TECEfilo-Velvet électronique - Plaque capteur urinoir

Pos.	Référence	Désignation	U. liv. 1
1	9820646	Cadre de montage TECEfilo plastique	1 Pcs.
2	9820554	Vis de fixation	1 Pcs.
3	9820390	Clé de démontage et de programmation	1 Pcs.

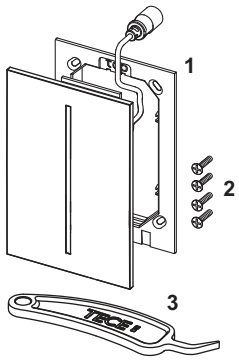

TECEfilo-Solid électronique - Plaque capteur urinoir, inox

Pos.	Référence	Désignation	U. liv. 1
1	9820647	Cadre de montage TECEfilo-Solid gris	1 Pcs.
	9820648	Cadre de montage TECEfilo-Solid noir	1 Pcs.
	9820649	Cadre de montage TECEfilo-Solid blanc	1 Pcs.
2	9820554	Vis de fixation	1 Pcs.
3	9820390	Clé de démontage et de programmation	1 Pcs.

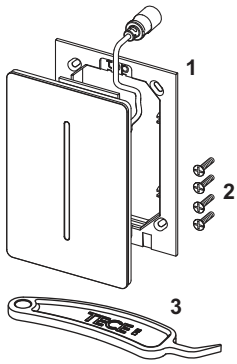

Plaques de déclenchement pour urinoirs – Pièces de rechange

TECEfilo électronique - Plaque capteur urinoir, plastique

Pos.	Référence	Désignation	U. liv. 1
1	9820646	Cadre de montage TECEfilo plastique	1 Pcs.
2	9820554	Vis de fixation	1 Pcs.
3	9820390	Clé de démontage et de programmation	1 Pcs.

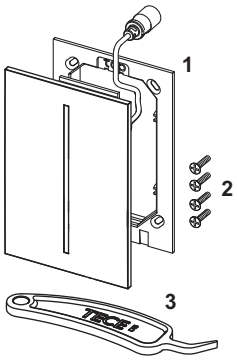

TECEsquare metal - Plaque de déclenchement urinoir, cartouche incluse, inox
TECEsquare glass - Plaque de déclenchement urinoir, cartouche incluse, verre

Pos.	Référence	Désignation	U. liv. 1
1	9820180	Poignées de démontage avec ventouses	1 Pcs.
2	9820031	Cartouche de robinetterie de chasse U 1	1 Pcs.

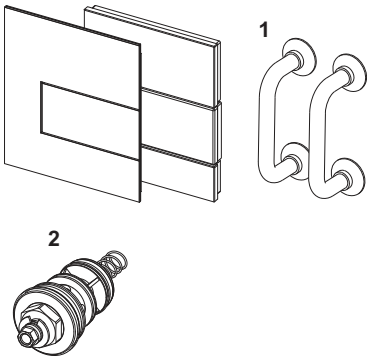

Kit d'encastrement urinoir pour montage à fleur de paroi

Pos.	Référence	Désignation	U. liv. 1
1	9820197	Gabarit polystyrène pour montage à fleur de paroi	1 Pcs.
2	9820180	Poignées de démontage avec ventouses	1 Pcs.

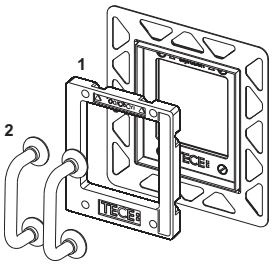

TECEloop glass - Plaque de déclenchement urinoir, cartouche incluse, verre

Pos.	Référence	Désignation	U. liv. 1
1	9820180	Poignées de démontage avec ventouses	1 Pcs.
2	9820031	Cartouche de robinetterie de chasse U 1	1 Pcs.

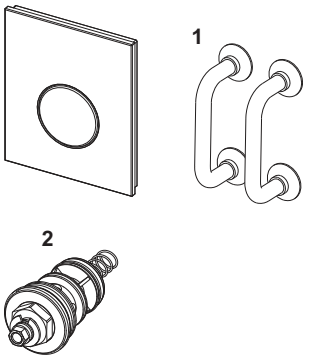

TECEloop - Plaque de déclenchement urinoir, cartouche incluse, plastique

Pos.	Référence	Désignation	U. liv. 1
1	9820031	Cartouche de robinetterie de chasse U 1	1 Pcs.

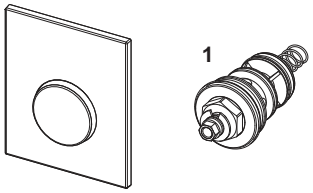

TECEsolid - Plaque de déclenchement urinoir, cartouche incluse, inox

Pos.	Référence	Désignation	U. liv. 1
1	9820031	Cartouche de robinetterie de chasse U 1	1 Pcs.

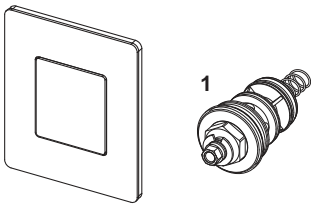

TECEplanus électronique - Plaque de déclenchement urinoir, batterie 6 V, inox

Pos.	Référence	Désignation	U. liv. 1
1	9820085	Façade, inox brossé	1 Pcs.
	9820086	Façade, chromé brillant	1 Pcs.
	9820098	Façade, blanc satiné	1 Pcs.
2	9820097	Vis de fixation	1 Pcs.
3	9820091	Clé à six pans creuse	1 Pcs.
4	9820092	Batterie 6 V 2CR5	1 Pcs.
5	9820093	Adaptateur de raccordement batterie	1 Pcs.
6	9820089	Cartouche urinoir électronique pour chasse d'urinoir U 1	1 Pcs.
7	9820087	Capteur infrarouge batterie 6 V	1 Pcs.
8	9820090	Filtre pour cartouche urinoir	1 Pcs.
9	9820080	Clé de programmation	1 Pcs.

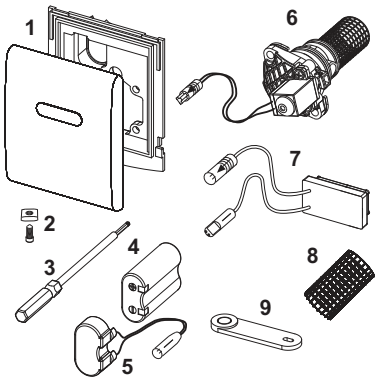

TECEplanus électronique - Plaque de déclenchement urinoir, réseau 230/12 V, inox

Pos.	Référence	Désignation	U. liv. 1
1	9820085	Façade, inox brossé	1 Pcs.
	9820086	Façade, chromé brillant	1 Pcs.
	9820098	Façade, blanc satiné	1 Pcs.
2	9820097	Vis de fixation	1 Pcs.
3	9820091	Clé à six pans creuse	1 Pcs.
4	9820094	Adaptateur pour raccordement secteur	1 Pcs.
5	9820089	Cartouche urinoir électronique pour chasse d'urinoir U 1	1 Pcs.
6	9820088	Capteur infrarouge secteur 12 V	1 Pcs.
7	9820090	Filtre pour cartouche urinoir	1 Pcs.
8	9820080	Clé de programmation	1 Pcs.

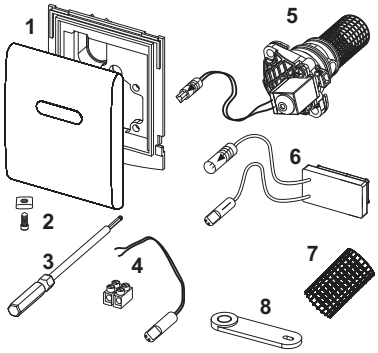

TECEnow - Plaque de déclenchement urinoir, cartouche incluse

Pos.	Référence	Désignation	U. liv. 1
1	9820031	Cartouche de robinetterie de chasse U 1	1 Pcs.

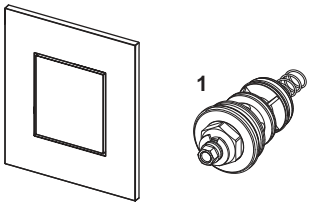



Sommaire Modules sanitaires TECE



	Page
TECEprofil	101
TECEconstruct	163
TECEbox	173



	Page
Modules de toilettes avec réservoir Uni	102
Modules de toilettes avec réservoir Compact 320	114
Modules de toilettes avec réservoir Octa II	115
Modules de lavabo	117
Modules urinoir	122
Modules bidet/douche	125
Modules de bidet	127
Accessoires	129
Boîte de pièces de rechange	143
Pièces de rechange	145

Vous trouverez un récapitulatif des déclarations de performances valides (DoP) sur Internet sous **www.tece.be.**

Indications :
U. liv. 1 = conditionnement minimal
U. liv. 2 = surconditionnement

TECEprofil – Modules de toilettes avec réservoir Uni

TECEprofil - Module WC avec réservoir Uni, hauteur 1120 mm

Module WC équipé pour le montage de plaque de déclenchement « easy fit » et un conduit pour connecter les WC-douches électroniques. Pour installation dans un châssis TECEprofil ou pour montage sur cloison a ossature métal ou bois, ou encore pour montage en angle ; également adapté pour le montage en applique.

Réservoir Uni pour déclenchement frontal :
- Réservoir de sécurité monobloc en plastique antichoc, testé selon EN 14055
- Réservoir fermé entièrement pré-monté
- Raccord de réservoir avec filetage mâle 1/2" sur le coté, compatible avec les adaptateurs rapides
- Réservoir d'une contenance de 10 litres ; volume de chasse préréglé à 6 litres ; volume de chasse réglable à tout moment sur 4,5/7,5/9 litres, petite chasse de 3 litres avec la technique du double rinçage. Volume résiduel pouvant être immédiatement utilisé pour une chasse supplémentaire.
- Isolation contre la condensation
- Pour plaques de déclenchement TECE
- Utilisable comme réservoir à simple ou à double rinçage selon la plaque de déclenchement
- Système d'installation de plaque de déclenchement « easy fit »
- Tunnel de détourage « Tear Off », ajustable sans outils
- Robinet flotteur ultra silencieux de categorie acoustique 1, selon DIN 4109
- Réglage de débit de chasse par molette sans retirer la cloche de chasse

Bâti-support :
- Châssis avec surface traitée par pulvérisation
- Deux boulons de fixation et écrou M 12
- Pipe d'évacuation DN 90 avec manchon adaptateur DN 90/100, en PP
- Manchon adaptateur également utilisable pour sortie horizontale
- Kit de manchette de raccordement WC DN 90
- Boîte de raccordement WC, protection de coque et conduit pour le raccordement WC-douche universelles (vérifier la position) inclus, avec boîte de jonction et couvercle de transformateur.

Un support en céramique surélevé pour une hauteur assise de 48 cm peut être ajouté conformément à la norme allemande DIN 18040 (DIN 18040: Construction pour les personnes à mobilité réduite - Partie 1 : bâtiments publics et lieux de travail accessibles).

Veuillez commander séparément :
- Plaque de déclenchement de WC (voir plaques de déclenchement)
- Système de fixation pour un montage en applique murale, en angle ou sur des cloisons à ossature bois (en option)
- Trappe d'insertion pour pastilles nettoyantes (en option)
- Kit d'installation de WC-douche TECE, cloison sèche (en option)
- Manchon adaptateur DN 90/100 en PVC (réf. 9820137)

Remarque :
En cas d'utilisation de cuvettes de WC avec surface d'appui réduite (= écart entre le centre des boulons de fixation et le bord inférieur de la surface d'appui inférieur à 18 cm) - p. ex. Villeroy & Boch Memento, Subway 2.0 - le montage du kit de renforts en acier 9041029 est nécessaire dans l'espace de montage inférieur.



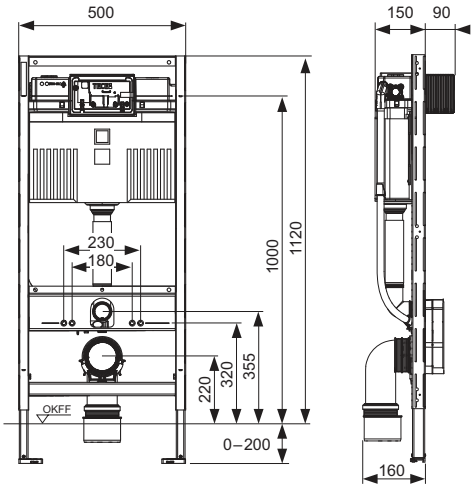

Référence	U. liv. 1	U. liv. 2	U. liv. 3
9300300	1 Pcs.	10 Pcs.	20 Pcs.

TECEprofil - Module WC avec réservoir Uni, hauteur 980 mm

Module WC équipé pour le montage de plaque de déclenchement « easy fit » et d'un conduit pour connecter les WC-douches électroniques. Pour fixation sur des tubes profilés TECEprofil ou comme modules en applique ou d'angle.

Réservoir Uni pour déclenchement frontal ou par le dessus :
- Réservoir de sécurité monobloc en plastique antichoc, testé selon EN 14055
- Réservoir fermé entièrement pré-monté.
- Raccord de réservoir avec filetage mâle 1/2" sur le côté, compatible avec les adaptateurs rapides
- Réservoir d'une contenance de 10 litres ; volume de chasse préréglé à 6 litres ; volume de chasse réglable à tout moment sur 4,5/7,5/9 litres, petite chasse de 3 litres avec la technique du double rinçage. Volume résiduel pouvant être immédiatement utilisé pour une chasse supplémentaire.
- Isolation contre la condensation
- Pour plaques de déclenchement TECE
- Peut être utilisé comme réservoir à simple ou double chasse
- Système d'installation de plaque de déclenchement « easy fit »
- Tunnel de détourage « Tear Off » ajustable sans outils
- Robinet flotteur NF ultra silencieux de catégorie acoustique 1, selon DIN 4109
- Réglage de débit de chasse par molette sans retirer la cloche de chasse

Bâti-support :
- Châssis avec surface traitée par pulvérisation
- Deux boulons de fixation et écrous M 12
- Deux fixations de module réglables en profondeur
- Pipe d'évacuation WC DN 90 avec manchon adaptateur DN 90/100 en PP
- Manchon adaptateur également utilisable pour sortie horizontale
- Kit de raccordement WC DN 90
- Boîte de raccordement WC, protection de coque et conduit pour le raccordement WC-douche universelles (vérifier la position) inclus, avec boîte de jonction et couvercle de transformateur.

Veuillez commander séparément :
- Plaque de déclenchement de WC (voir plaques de déclenchement)
- Manchon adaptateur DN 90/100 en PVC (réf. 9820137)
- Trappe d'insertion pour pastilles nettoyantes (en option)
- Kit d'installation de WC-douche TECE, cloison sèche (en option)

Remarque :
En cas d'utilisation de cuvettes de WC avec surface d'appui réduite (= distance entre le centre des boulons de fixation et le bord inférieur de la surface d'appui inférieur à 18 cm) - p. ex. V & B Memento, Sentique, Subway 2.0 - le montage du kit de renforts en acier (réf. 9041029) est nécessaire dans l'espace de montage inférieur.

Attention :
Si la plaque de déclenchement est montée frontalement avec des réservoirs à faible hauteur et qu'une cuvette compacte est utilisée, cela peut entraîner une chute involontaire de l'abattant WC. En cas d'utilisation d'une cuvette compacte n'installer la plaque de déclenchement que sur le dessus.



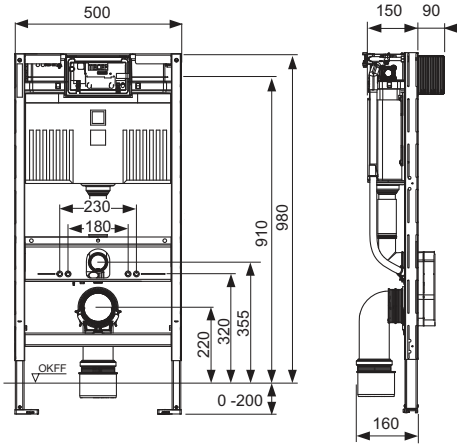

Référence	U. liv. 1	U. liv. 2	U. liv. 3
9300322	1 Pcs.	10 Pcs.	20 Pcs.

TECEprofil – Modules de toilettes avec réservoir Uni

TECEprofil - Module WC avec réservoir Uni, hauteur 820 mm

Module WC comprenant une installation de plaque de déclenchement « easy fit » et un conduit pour connecter les WC-douches électroniques. Pour fixation sur des tubes profilés TECEprofil ou comme modules en applique ou d'angle.

Réservoir Uni pour actionnement frontal ou par le dessus :
- Réservoir de sécurité en plastique résistant aux chocs, testé selon EN 14055
- Réservoir entièrement pré-assemblé et scellé
- Raccordement de réservoir avec filetage extérieur R 1/2" sur le côté, compatible avec les adaptateurs rapides
- Volume de réservoir de 10 litres ; volume de chasse standard préréglé à 6 litres ; possibilité de régler une chasse d'eau de 4,5/7,5/9 litres à tout moment ; chasse de faible volume de 3 litres pour système à double chasse. Le volume restant peut être utilisé pour une chasse à nettoyage immédiat.
- Isolation contre la condensation
- Pour plaques de déclenchement TECE et bouton de chasse d'eau
- Peut être utilisé comme réservoir à simple ou double rinçage
- Installation de la plaque de déclenchement « easy fit »
- Tunnel de détourage « Tear Off » ajustable sans outils
- Robinet flotteur ultra silencieux de categorie acoustique 1, selon DIN 4109
- Réglage de débit de chasse par molette sans retirer la cloche de chasse

Bâti-support :
- Autoportant, revêtu de poudre
- Deux boulons de retenue M 12 et écrous
- Coude de vidange WC DN 90 incl. adaptateur WC DN 90/100 en PP
- Adaptateur également adapté à une installation horizontale
- Kit de raccordement WC DN 90
- Connection box WC avec boîtier de protection et conduit pour le raccordement universel en eau pour WC-douche (vérifier le positionnement), avec boîtier de raccordement et protection pour transformateur.

Veuillez commander séparément :
- Plaque de déclenchement de WC (voir plaques de déclenchement)
- Trappe d'insertion pour pastilles nettoyantes (en option, déclenchement avant uniquement)
- Kit d'installation de WC-douche TECE, cloison sèche (en option)

Remarque :
En cas d'utilisation de cuvettes de WC avec surface d'appui réduite (= écart entre le centre des boulons de fixation et le bord inférieur de la surface d'appui inférieur à 18 cm) - p. ex. Villeroy & Boch Memento, Subway 2.0 - le montage du kit de renforts en acier 9041029 est nécessaire dans l'espace de montage inférieur.

Attention :
Si la plaque de déclenchement est installée devant des réservoirs à faible hauteur d'installation et qu'une cuvette compacte est utilisée, l'abattant de WC peut parfois tomber par accident. En cas d'utilisation des cuvettes compactes, n'installez la plaque de déclenchement qu'avec un déclenchement par le haut.

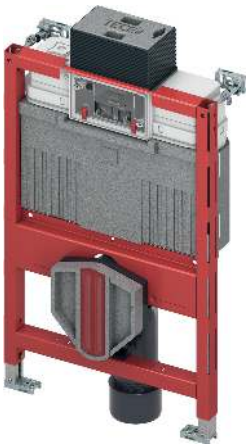

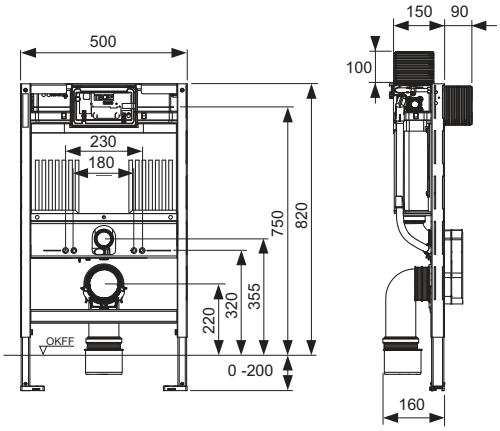

Référence	U. liv. 1	U. liv. 2	U. liv. 3
9300301	1 Pcs.	10 Pcs.	20 Pcs.

TECEprofil - Module WC avec réservoir Uni 750, hauteur 750 mm

Module WC équipé pour le montage de plaque de déclenchement « easy fit ». Pour installation dans un châssis TECEprofil ou pour montage sur cloison à ossature métal ou bois, ou encore pour montage en angle ; également adapté pour le montage en applique.

Réservoir Uni 750 pour déclenchement par le dessus :
- Réservoir de sécurité monobloc en plastique résistant antichoc, testé selon EN 14055
- Réservoir fermé entièrement pré-monté
- Raccord de réservoir avec filetage mâle 1/2" sur le côté, compatible avec les adaptateurs rapides
- Réservoir d'une contenance de 8 litres ; volume de chasse préréglé à 6 litres ; volume de chasse réglable à tout moment sur 4,5 litres ; petite chasse de 3 litres avec la technique de double rinçage ; volume résiduel pouvant être immédiatement utilisé pour une chasse supplémentaire.
- Isolation contre la condensation
- Pour plaques de déclenchement TECE
- Peut être utilisé comme réservoir à simple ou à double chasse
- Montage de la plaque de déclenchement « easy fit »
- Tunnel de détourage « Tear Off » ajustable sans outils
- Robinet flotteur NF ultra silencieux de catégorie acoustique 1, selon DIN 4109

Bâti-support :
- Châssis avec surface traitée par pulvérisation
- Deux boulons de fixation et écrous M 12
- Pipe d'évacuation WC DN 90
- Kit de raccordement WC DN 90
- Boite de raccordement WC, protection de coque et conduit pour le raccordement WC-douche universelles (vérifier la position) inclus, avec boite de jonction et couvercle de transformateur.

Veuillez commander séparément :
- Plaque de déclenchement WC (voir plaques de déclenchement)
- Raccord pour structures en applique, en angle ou à montants en bois
- Kit d'installation de WC-douche TECE, cloison sèche (en option)
- Manchon adaptateur DN 90/100 en PVC (réf. 9820137)

Remarque :
Si des cuvettes WC avec une surface d'appui réduite sont utilisées (= la distance entre le centre du boulon de fixation et le bord inférieur de la surface d'appui n'est pas supérieure à 18 cm) - par ex. V & B Memento, Subway 2.0 - le kit de renforts en acier 9041029 doit être installé dans l'espace d'installation inférieur.



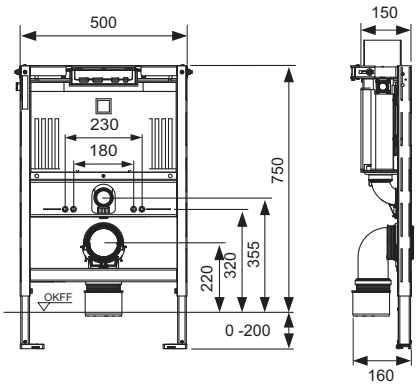

Référence	U. liv. 1	U. liv. 2	U. liv. 3
9300291	1 Pcs.	10 Pcs.	20 Pcs.

TECEprofil - Module WC avec réservoir Uni, pour TOTO Neorest Washlet (WC) AC 2.0 / EW 2.0, hauteur 1120 mm

Module WC équipé pour le montage de plaque de déclenchement « easy fit ». Pour montage sur des tubes profilés TECEprofil ou pour installation dans des murs à ossature métallique ou en bois et comme module en applique ou d'angle ; convient également pour un assemblage monobloc.

Réservoir Uni pour déclenchement frontal :
- Réservoir de sécurité en plastique résistant aux chocs, testé selon EN 14055
- Réservoir entièrement pré-assemblé et scellé
- Raccordement de réservoir avec filetage extérieur R 1/2" sur le côté, compatible avec les adaptateurs rapides
- Volume de réservoir de 10 litres ; volume de chasse standard préréglé à 6 litres ; possibilité de régler une chasse d'eau de 4,5/7,5/9 litres à tout moment ; chasse de faible volume de 3 litres pour système à double chasse. Le volume restant peut être utilisé pour une chasse à nettoyage immédiat.
- Isolation contre la condensation
- Pour plaques de déclenchement TECE et bouton de chasse d'eau
- Peut être utilisé comme réservoir à simple ou double rinçage
- Installation de la plaque de déclenchement « easy fit »
- Tunnel de détourage « Tear Off » ajustable sans outils
- Robinet flotteur ultra silencieux de categorie acoustique 1, selon DIN 4109
- Réglage de débit de chasse par molette sans retirer la cloche de chasse

Bâti-support :
- Autoportant, revêtu de poudre
- Deux boulons de retenue M 12 et écrous
- Coude de vidange WC DN 90 incl. adaptateur WC DN 90/100 en PP
- Adaptateur également adapté à une installation horizontale
- Kit de raccordement WC DN 90 avec bouchon de protection
- Câble de commande prémonté pour l'actionnement de chasse automatique avec TOTO Neorest Washlet (WC) AC 2.0 / EW 2.0
- Boîtier d'encastrement pour mur creux pré-monté pour le raccordement électrique du WC-douche
- Plaque de maintien pré-montée pour le raccordement d'eau du WC-douche
- Patère murale 1/2" x 1/2" avec isolation phonique
- Quatre fixations de module réglables en profondeur

Un support en céramique surélevé pour une hauteur assise de 48 cm peut être ajouté conformément à la norme allemande DIN 18040 (DIN 18040: Construction pour les personnes à mobilité réduite - Partie 1 : bâtiments publics et lieux de travail accessibles).

Veuillez commander séparément :
- Plaque de déclenchement de WC (voir plaques de déclenchement)
- Raccord pour structures en applique, angle ou cloisons à montants en bois
- Trappe d'insertion pour tablettes de nettoyage (en option)



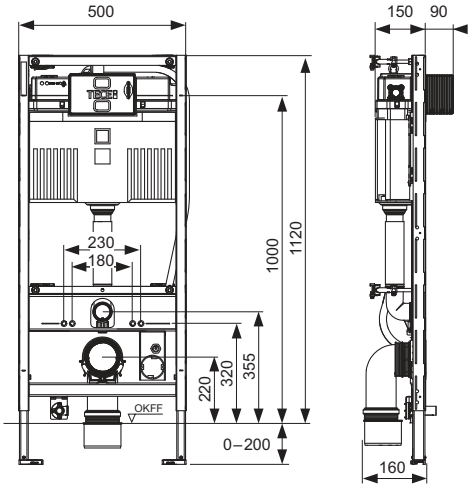

Référence		U. liv. 1	U. liv. 2	U. liv. 3
9300344	**SALE**	1 Pcs.	10 Pcs.	20 Pcs.

TECEprofil - Module WC avec réservoir Uni, avec raccordement pour aspiration des odeurs (DN 50), hauteur 1120 mm

Module WC comprenant une installation de plaque de déclenchement « easy fit » et un conduit pour connecter les WC-douches électroniques. Pour montage sur des tubes profilés TECEprofil ou pour installation dans des murs à ossature métallique ou en bois et comme module en applique ou d'angle ; convient également pour un assemblage monobloc.

Réservoir Uni pour déclenchement frontal :
- Réservoir de sécurité en plastique résistant aux chocs, testé selon EN 14055
- Réservoir entièrement pré-assemblé et scellé
- Raccordement de réservoir avec filetage extérieur R 1/2" sur le côté, compatible avec les adaptateurs rapides
- Volume de réservoir de 10 litres ; volume de chasse standard préréglé à 6 litres ; possibilité de régler une chasse d'eau de 4,5/7,5/9 litres à tout moment ; chasse de faible volume de 3 litres pour système à double chasse. Le volume restant peut être utilisé pour une chasse à nettoyage immédiat.
- Isolation contre la condensation
- Pour plaques de déclenchement TECE et bouton de chasse d'eau
- Peut être utilisé comme réservoir à simple ou double rinçage
- Installation de la plaque de déclenchement « easy fit »
- Tunnel de détourage « Tear Off » ajustable sans outils
- Robinet flotteur ultra silencieux de categorie acoustique 1, selon DIN 4109
- Raccord pour l'aspiration des odeurs (DN 50), ventilateur correspondant par ex. Maico ER 100
- Réglage de débit de chasse par molette sans retirer la cloche de chasse

Bâti-support :
- Autoportant, revêtu de poudre
- Deux boulons de retenue M 12 et écrous
- Coude de vidange WC DN 90 incl. adaptateur WC DN 90/100 en PP
- Adaptateur de joint également adapté à une installation horizontale
- Kit de raccordement WC DN 90
- Connection box WC avec boîtier de protection et conduit pour le raccordement universel en eau pour WC-douche (vérifier le positionnement), avec boîtier de raccordement et protection pour transformateur.

Un support en céramique surélevé pour une hauteur assise de 48 cm peut être ajouté conformément à la norme allemande DIN 18040 (DIN 18040: Construction pour les personnes à mobilité réduite - Partie 1 : bâtiments publics et lieux de travail accessibles).

Veuillez commander séparément :
- Plaque de déclenchement WC (voir plaques de déclenchement)
- Raccord pour structures en applique, angle ou cloisons à montants en bois
- Trappe d'insertion pour tablettes de nettoyage (en option)
- Kit d'installation de WC-douche TECE, cloison sèche (en option)

Remarque :
- Si des WC avec surface d'appui réduite (= écart entre le centre des boulons de fixation et le bord inférieur de la surface d'appui inférieur à 18 cm) - p. ex. V & B Memento, Subway 2.0 - le kit 9041029 est nécessaire dans l'espace de montage inférieur.
- Aspiration des odeurs possible pour toutes les cuvettes WC conventionnelles. Cependant, dans certaines cuvettes qui ont une position de lunette ou un rebord de rinçage plus élevé(e), l'eau de rinçage reste dans le tube de chasse, ce qui entraîne le remplissage partiel ou complet de la cuvette. Voir « Informations techniques » sur notre site web. Option extraction d'odeurs ne pas possible.



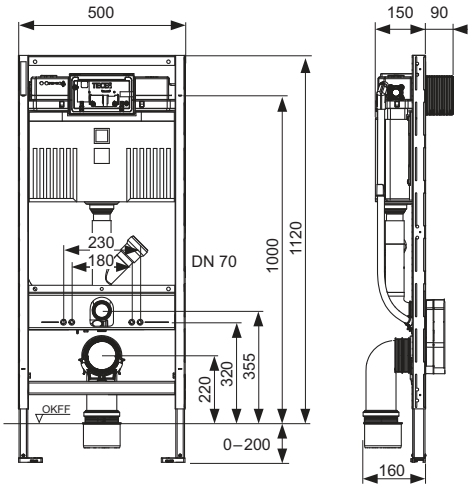

Référence	U. liv. 1	U. liv. 2	U. liv. 3
9300389	1 Pcs.	10 Pcs.	60 Pcs.

TECEprofil – Modules de toilettes avec réservoir Uni

TECEprofil - Module WC Gérontomodule avec réservoir Uni, fixation de la cuvette pour une hauteur d'assise de 48 cm selon DIN 18040-1, hauteur 1120 mm

Module WC comprenant une installation de plaque de déclenchement « easy fit » et un conduit pour connecter les WC-douches électroniques. Pour fixation sur des tubes profilés TECEprofil ou sur des profilés encastrés ou devant un mur massif. Pour une construction sans obstacle avec une fixation de cuvette surélevée. Module avec cadres en acier latéraux et conduits pour la pose de câbles, avec matériel de montage.
Hauteur du bras de support de sécurité = 760 mm

Réservoir Uni pour déclenchement frontal :
- Réservoir de sécurité en plastique résistant aux chocs, testé selon EN 14055
- Réservoir entièrement pré-assemblé et scellé
- Raccordement de réservoir avec filetage extérieur R 1/2" sur le côté, compatible avec les adaptateurs rapides
- Volume de réservoir de 10 litres ; volume de chasse standard préréglé à 6 litres ; possibilité de régler une chasse d'eau de 4,5/7,5/9 litres à tout moment ; chasse de faible volume de 3 litres pour système à double chasse. Le volume restant peut être utilisé pour une chasse à nettoyage immédiat.
- Isolation contre la condensation
- Pour plaques de déclenchement TECE et système électronique WC
- Peut être utilisé comme réservoir à simple ou double rinçage
- Installation de la plaque de déclenchement « easy fit »
- Tunnel de détourage « Tear Off » ajustable sans outils
- Robinet flotteur ultra silencieux de categorie acoustique 1, selon DIN 4109
- Réglage de débit de chasse par molette sans retirer la cloche de chasse

Bâti-support :
- Autoportant, revêtu de poudre
- Deux supports de sol réglables pour les projections au sol de 0-200 mm
- Deux boulons de retenue M 12 et écrous
- Huit fixations de module réglables en profondeur
- Quatre multi-clips pour fixation sur un mur TECEprofil
- Cadres en acier latéraux pour contenir les kits de plaques en acier
- Coude de vidange WC DN 90 incl. adaptateur WC DN 90/100 en PP
- Adaptateur également adapté à une installation horizontale
- Kit de raccordement WC DN 90
- Connection box WC avec boîtier de protection et conduit pour le raccordement universel en eau pour WC-douche (vérifier le positionnement), avec boîtier de raccordement et protection pour transformateur.

Veuillez commander séparément :
- Plaque en acier/bois pour maintenir les supports de bras de sécurité (90420xx)
- Système électronique WC (comme le déclenchement WC à distance TECEplanus)
- Plaque de déclenchement de WC (voir plaques de déclenchement)
- Kit d'installation de WC-douche TECE, cloison sèche (en option)

Remarque :
En cas d'utilisation de cuvettes de WC avec surface d'appui réduite (= écart entre le centre des boulons de fixation et le bord inférieur de la surface d'appui inférieur à 18 cm) - p. ex. Villeroy & Boch Memento, Subway 2.0 - le montage du kit de renforts en acier 9041029 est nécessaire dans l'espace de montage inférieur.

Attention :
Selon le fabricant, le câblage caché peut ne pas être possible pour tous les bras de support de sécurité.

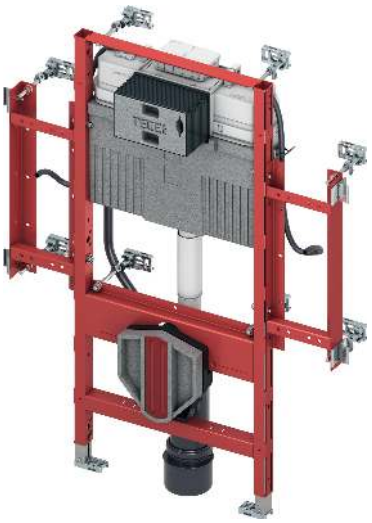

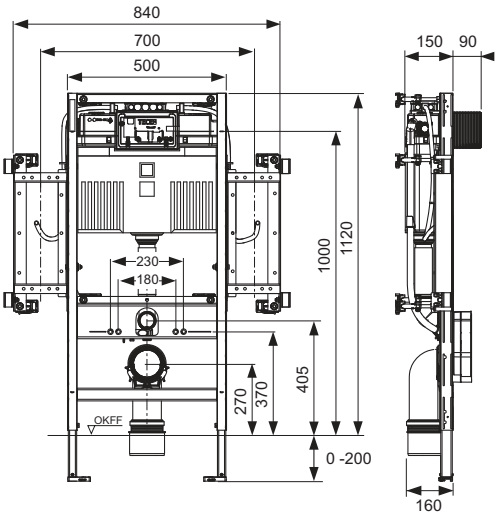

Référence	U. liv. 1	U. liv. 2	U. liv. 3
9300309	1 Pcs.	10 Pcs.	20 Pcs.

TECEprofil - Jeu de plaques pour intégration des barres d'appui rabattables

Composé de deux plaques d'acier, matériel de fixation compris, pour montage sur le module Geronto WC. Les vis de fixation pour le montage des barres d'appui ne sont pas comprises dans le contenu de livraison.



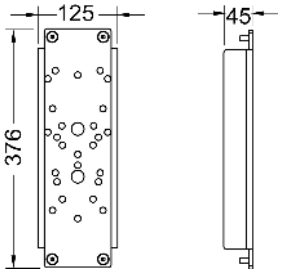

Référence	Fabricant	Type
9042010	Erlau	XSK Direkt, XSR Direkt
	Hewi	Série 801/802 (Lifesystem)/805
	Keuco	Plan Care (Attention : seulement pour les modèles avec 4 points de fixation)
	Linido	LI2601
	Normbau	Nylon Care
	Pressalit	Care R3016-RF016, R3018-RF018
9042011	FSB	82 8224 06011, 82 8224 06012 82 8224 07011, 82 8224 07012
	Linido	LI2603
9042012	Erlau	XSE, XSK, XSR
	Lehnen	Evolution
	PBA	4CN.445.00RL a.o. de la Série 400-NY
	SAM	free line
9042013	Deubad	Maxima Typ G40
	Emco	35 85 212 85, 35 85 212 60
	Hergert	10.036.00.1000, 10.036.01.1000, 10.037.01.1000, 10.056.00.1000, 10.056.01.1000, 10.056.18.1000, 10.056.19.1000, 10.057.00.1000, 10.057.01.1000, 10.058.06.1000
	Normbau	Inox Care
	rehagrip	A-Série, B-Série
	Terma	Wlon
9042016	Deubad	DEU-WAVE
	FSB	82 8224 06001, 82 8224 06002 82 8224 07001, 82 8224 07002 82 8224 08501 à 82 8224 08508 82 8224 08531, 82 8224 08532 82 8224 09001, 82 8224 09002 82 8224 09031, 82 8224 09032 82 8224 06041, 82 8224 06042 82 8224 07041, 82 8224 07042 82 8224 08541, 82 8224 08542
	Hewi	Série 950
	Normbau	Cavere Care-Vario
9042017	Lehnen	Basic, Concept, Novus
9042018	Erlau	ASK
	PROVEX	Série 400, Série 300, Série 250

Pour d'autres marques de barres de maintien, choisir réf. 9042016 et prévoir les taraudages correspondants.

Référence	U. liv. 1	U. liv. 2
9042010	1 Kit	10 Kit
9042011	1 Kit	10 Kit
9042012	1 Kit	10 Kit
9042013	1 Kit	10 Kit
9042016	1 Kit	10 Kit
9042017	1 Kit	10 Kit
9042018	1 Kit	10 Kit

TECEprofil – Modules de toilettes avec réservoir Uni

TECEprofil - Ensemble de plaques en bois pour maintenir les supports de bras de sécurité

Ensemble de plaques en bois composé de deux plaques en bois imperméables en placage collé, y compris les matériaux de montage pour l'installation au module de toilette Geronto. Les vis de fixation pour le montage des barres d'appui ne sont pas comprises dans le contenu de livraison.

Attention :
Non préparé pour bras de support de sécurité avec chasse d'eau à câble.



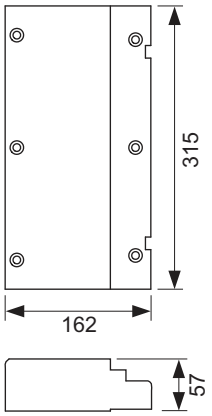

Référence	U. liv. 1	U. liv. 2
9042008	1 Kit	10 Kit

TECEprofil - Module WC avec réservoir Uni, avec raccordement pour aspiration des odeurs (DN 70), hauteur 1120 mm

Module WC équipé pour le montage de plaque de déclenchement « easy fit » et d'un conduit pour connecter les WC-douches électroniques. Pour installation dans un châssis TECEprofil ou pour montage sur cloison à ossature métal ou bois, ou encore pour montage en angle ; également adapté pour le montage en applique.

Réservoir Uni pour déclenchement frontal :
- Réservoir de sécurité monobloc en plastique antichoc, testé selon EN 14055
- Réservoir fermé entièrement pré-monté.
- Raccord de réservoir avec filetage mâle 1/2" sur le côté, compatible avec les adaptateurs rapides
- Réservoir d'une contenance de 10 litres ; volume de chasse préréglé à 6 litres ; volume de chasse réglable à tout moment sur 4,5/7,5/9 litres, petite chasse de 3 litres avec la technique du double rinçage. Volume résiduel pouvant être immédiatement utilisé pour une chasse supplémentaire.
- Isolation contre la condensation
- Pour plaques de déclenchement TECE
- Peut être utilisé comme réservoir à simple ou double chasse
- Système d'installation de plaque de déclenchement « easy fit »
- Tunnel de détourage « Tear Off » ajustable sans outils
- Robinet flotteur NF ultra silencieux de catégorie acoustique 1, selon DIN 4109
- Raccordement pour aspiration des odeurs (DN 70), ventilation correspondant par ex. Maico ER 100
- Réglage de débit de chasse par molette sans retirer la cloche de chasse

Bâti-support :
- Châssis avec surface traitée par pulvérisation
- Deux boulons de fixation et écrous M 12
- Pipe d'évacuation WC DN 90 avec manchon adaptateur DN 90/100 en PP
- Manchon adaptateur également utilisable pour sortie horizontale
- Kit de raccordement WC DN 90
- Boîte de raccordement WC, protection de coque et conduit pour le raccordement WC-douche universelles (vérifier la position) inclus, avec boîte de jonction et couvercle de transformateur.

Un support en céramique surélevé pour une hauteur assise de 48 cm peut être ajouté conformément à la norme allemande DIN 18040-1 (DIN 18040-1 : Construction de bâtiments accessibles — Principes de planification — Partie 1 : Bâtiments publics accessibles).

Veuillez commander séparément :
- Plaque de déclenchement de WC (voir plaques de déclenchement)
- Système de fixation pour un montage en applique murale, en angle ou sur des cloisons à ossature bois (en option)
- Trappe d'insertion pour pastilles nettoyantes (en option)
- Kit d'installation de WC-douche TECE, cloison sèche (en option)
- Manchon adaptateur DN 90/100 en PVC (réf. 9820137)

Remarque :
- En cas d'utilisation de cuvettes de WC avec surface d'appui réduite (= distance entre le centre des boulons de fixation et le bord inférieur de la surface d'appui inférieur à 18 cm) - p. ex. V & B Memento, Subway 2.0 - le montage du kit de renforts en acier réf. 9041029 est nécessaire dans l'espace de montage inférieur.
- L'aspiration des odeurs est possible pour toutes les cuvettes de WC les plus courantes. Il existe toutefois certaines cuvettes pour lesquelles, du fait d'une position d'assise ou d'un bord de rinçage élevé, l'eau de rinçage peux rester dans le tube de chasse partiellement ou totalement.



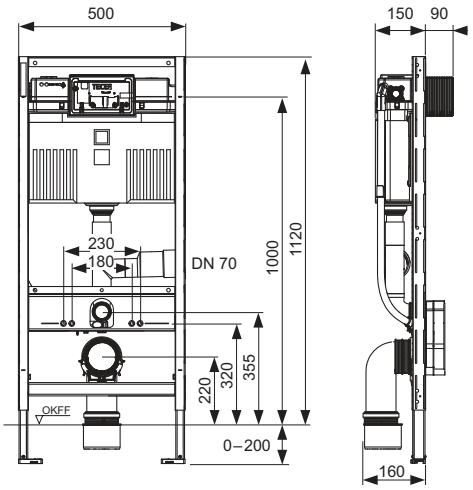

Référence	U. liv. 1	U. liv. 2	U. liv. 3
9300303	1 Pcs.	10 Pcs.	20 Pcs.

TECEprofil – Modules de toilettes avec réservoir Uni

TECEprofil - Module WC « Enfants » avec réservoir Uni, hauteur1120 mm

Module WC équipé pour le montage de plaque de déclenchement « easy fit ». Pour installation dans un châssis TECEprofil ou pour montage sur cloison à ossature métal ou bois, ou encore pour montage en angle ; également adapté pour le montage en applique.

Réservoir Uni pour déclenchement frontal :
- Réservoir de sécurité monobloc en plastique antichoc, testé selon EN 14055
- Réservoir fermé entièrement pré-monté
- Raccord de réservoir avec filetage mâle 1/2" sur le côté, compatible avec les adaptateurs rapides
- Réservoir d'une contenance de 10 litres ; volume de chasse préréglé à 6 litres ; volume de chasse réglable à tout moment sur 4,5/7,5/9 litres, petite chasse de 3 litres avec la technique du double rinçage. Volume résiduel pouvant être immédiatement utilisé pour une chasse supplémentaire.
- Isolation contre la condensation
- Utilisable comme réservoir à simple ou à double rinçage selon la plaque de déclenchement
- Système d'installation de plaque de déclenchement « easy fit »
- Tunnel de détourage « Tear Off » ajustable sans outils
- Robinet flotteur NF ultra silencieux de catégorie acoustique 1, selon DIN 4109
- Réglage de débit de chasse par molette sans retirer la cloche de chasse

Bâti-support :
- Châssis avec surface traitée par pulvérisation

Veuillez commander séparément :
- Plaque de déclenchement WC (voir plaques de déclenchement)
- Système de fixation pour un montage en applique murale, en angle ou sur des cloisons à ossature bois
- Trappe d'insertion pour pastilles nettoyantes
- Pipe d'évacuation DN 90 en PP
- Manchon adaptateur DN 90/100 en PVC (réf. 9820137)

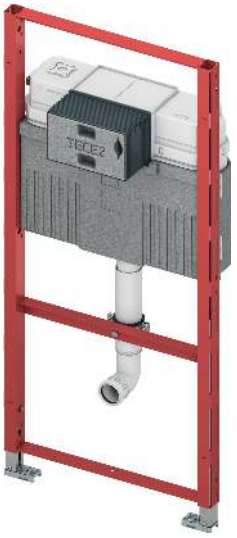

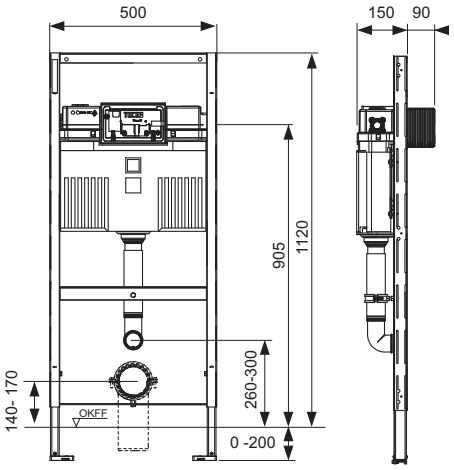

Référence	U. liv. 1	U. liv. 2	U. liv. 3
9300388	1 Pcs.	10 Pcs.	20 Pcs.

TECEprofil - Module WC avec réservoir universel, fixation murale et kit d'isolation acoustique, hauteur 1120 mm

Module WC comprenant une installation de plaque de declenchement « easy fit » et un conduit pour connecter les WC-douches electroniques. Pour montage sur des tubes profilés TECEprofil ou pour installation dans des murs a ossature metallique ou en bois et comme module en applique ou d'angle ; convient egalement pour un assemblage monobloc.

Réservoir Uni pour déclenchement frontal :
- Reservoir de securite en plastique resistant aux chocs, teste selon EN 14055
- Reservoir entierement pre-assemble et scelle
- Raccordement de reservoir avec filetage exterieur R 1/2" sur le cote, compatible avec les adaptateursapters rapides
- Volume de reservoir de 10 litres ; volume de chasse standard preregle a 6 litres ; possibilite de regler une chasse d'eau de 4,5/7,5/9 litres a tout moment ; chasse de faible volume de 3 litres pour systeme a double chasse. Le volume restant peut etre utilise pour une chasse a nettoyage immediat.
- Isolation contre la condensation
- Pour plaques de declenchement TECE et bouton de chasse d'eau
- Peut etre utilise comme reservoir a simple ou double rincage
- Installation de la plaque de declenchement « easy fit »
- Tunnel de détourage « Tear Off » ajustable sans outils
- Robinet flotteur ultra silencieux de categorie acoustique 1, selon DIN 4109
- Réglage de débit de chasse par molette sans retirer la cloche de chasse

Bâti-support :
- Autoportant, revetu de poudre
- Deux boulons de retenue M 12 et écrous
- Deux fixations de modules reglables en profondeur
- Coude de vidange WC DN 90 PE-HD incl. adaptateur WC DN 90/100 en PP
- Adaptateur egalement adapte a une installation horizontale
- Kit de raccordement WC DN 90
- Connection box WC avec boîtier de protection et conduit pour le raccordement universel en eau pour WC-douche (vérifier le positionnement), avec boîtier de raccordement et protection pour transformateur.
- Kit d'isolation acoustique

Une fixation de cuvette surélevée pour une hauteur assise de 48 cm peut être ajouté conformément à la norme allemande DIN 18040 (DIN 18040-1 : Construction de bâtiments accessibles - Principes de conception - Partie 1 : Bâtiments publics accessibles).

Veuillez commander séparément :
- Plaque de déclenchement WC (voir plaques de déclenchement)
- Raccord pour structures en applique, angle ou cloisons à montants en bois
- Trappe d'insertion pour pastilles nettoyantes (en option)
- Kit d'installation de WC-douche TECE, cloison sèche (en option)

Remarque :
Si des cuvettes WC avec une surface d'appui réduite sont utilisées (= la distance entre le centre du boulon de fixation et le bord inférieur de la surface d'appui n'est pas supérieure à 18 cm) - par ex. V & B Memento, Subway 2.0 - le kit de renforts en acier 9041029 doit être installé dans l'espace d'installation inférieur.



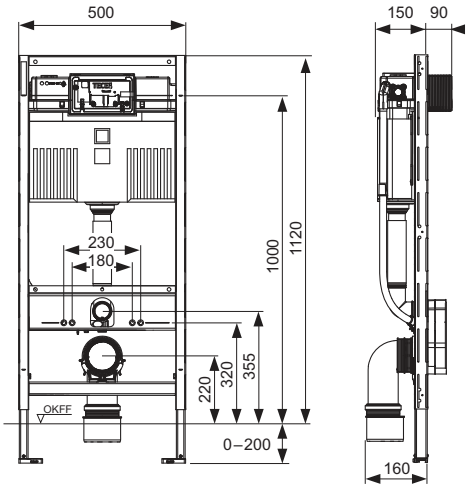

Référence	U. liv. 1	U. liv. 2	U. liv. 3
9300335	1 Pcs.	10 Pcs.	60 Pcs.

TECEprofil - Module WC avec réservoir Compact 320, hauteur 1120 mm

Module WC équipé pour le montage de plaque de déclenchement « easy fit ». Pour la fixation dans des tubes profilés TECEprofil ou pour l'installation dans des cloisons en bois, lattées et plâtrées ou métalliques et en tant que module d'applique ou d'angle, convient également pour le montage de bloc simple.

Réservoir Compact 320 pour fonctionnement par l'avant :
- Réservoir de sécurité en plastique résistant antichoc, testé selon EN 14055
- Réservoir entièrement pré-monté
- Raccordement de réservoir avec filetage extérieur R 1/2" en haut, compatible avec adaptateurs rapides
- Vanne d'angle à 3 voies ; vanne d'arrêt avec fonction déclenchement lorsqu'un robinet flotteur est monté
- Volume du réservoir 7 litres ; volume de chasse standard préréglé à 6 litres ; volume de chasse 4,5 litres réglable à tout moment ; petite chasse de 3 litres avec la système de double chasse ; possibilité de réglage optionnel d'un volume de chasse de 4/2 litres. Volume résiduel utilisable pour chasse de nettoyage immédiate.
- Isolé contre l'eau de condensation
- Pour les plaques de déclenchement TECE
- Peut être utilisé comme un réservoir simple ou à double chasse
- Montage de plaque de déclenchement « easy fit »
- Tunnel de détourage pour l'ouverture de service, peut être raccourci sans outils
- Robinet flotteur ultra silencieux, groupe acoustique 1 selon DIN 4109

Cadre de module :
- autoportant, thermolaqué
- Deux boulons de fixation et écrous M 12
- Pipe d'évacuation WC DN 90 avec joint adaptateur DN 90/100 en PP
- Joint adaptateur également adapté à une installation horizontale
- Kit de raccordement WC DN 90, avec bouchon de protection du bâtiment

Veuillez commander séparément :
- Plaque de déclenchement WC (voir plaques de déclenchement)
- Raccord pour structures en applique, angle ou cloisons à montants en bois
- Kit d'installation de WC-douche TECE, cloison sèche 320 mm (en option)



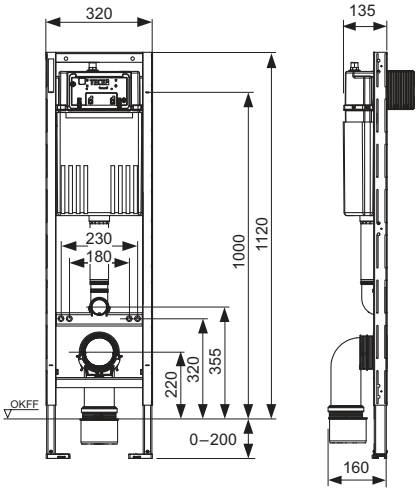

Référence	U. liv. 1	U. liv. 2	U. liv. 3
9300600	1 Pcs.	15 Pcs.	30 Pcs.

TECEprofil - Module WC avec réservoir Octa II 8 cm, hauteur 1120 mm

Module WC équipé pour le montage de plaque de déclenchement « easy fit ». Pour installation dans un châssis TECEprofil ou pour montage sur cloison à ossature métal ou bois, ou encore pour montage en angle ; également adapté pour le montage en applique.

Réservoir Octa II 8 cm, pour déclenchement frontal :
- Réservoir de sécurité monobloc en plastique antichoc, testé selon l'EN 14055
- Réservoir entièrement prémonté et étanche
- Raccordement de réservoir avec filetage mâle R 1/2" sur le dessus, compatible avec les adaptateurs rapides
- Réservoir d'une contenance de 7 litres ; volume de chasse préréglé à 6 litres ; volume de chasse réglable à tout moment sur 4,5 litres ; petite chasse de 3 litres avec la technique du double rinçage ; possibilité de réglage optionnel d'un volume de chasse de 4/2 litres.
- Isolation contre la condensation
- Pour plaques de déclenchement TECE et poignée encastrée WC
- Utilisable comme réservoir à simple ou à double rinçage selon la plaque de déclenchement
- Système d'installation de la plaque de déclenchement « easy fit »
- Tunnel de détourage « Tear Off » ajustable sans outils
- Robinet flotteur NF ultra-silencieux de catégorie acoustique 1, selon DIN 4109

Bâti-support :
- Châssis avec surface traitée par pulvérisation
- Deux boulons de fixation et écrous M 12
- Pipe d'évacuation réglable en profondeur DN 90/90 PE-HD, avec bouchon de protection
- Manchette de raccordement WC DN 90
- Convient pour les installations au sol jusqu'à 20 cm
- Entraxe de fixation de cuvette 180 mm ou 230 mm
- Fixations murales incluses

Veuillez commander séparément :
- Plaque de déclenchement WC (voir plaques de déclenchement)
- Manchon adaptateur en PVC DN 90/100 (réf. 9820137)
- Kit d'installation de WC-douche TECE, cloison sèche 8 cm (en option)



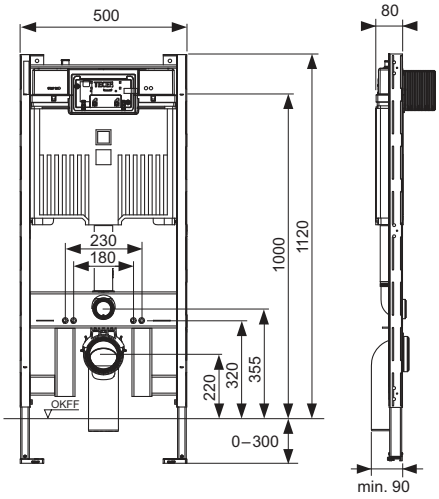

Référence	U. liv. 1	U. liv. 2
9300500	1 Pcs.	10 Pcs.

TECEprofil – Modules de toilettes avec réservoir Octa II

TECEprofil - Module WC avec réservoir Octa II 8 cm, avec raccordement pour aspiration des odeurs, hauteur 1120 mm

Module WC équipé pour le montage de plaque de déclenchement « easy fit ». Pour installation dans un châssis TECEprofil ou pour montage sur cloison à ossature métal ou bois, ou encore pour montage en angle ; également adapté pour le montage en applique.

Réservoir Octa II 8 cm, pour déclenchement frontal :
- Réservoir de sécurité monobloc en plastique antichoc, testé selon l'EN 14055
- Réservoir fermé entièrement étanche et prémonté
- Raccordement de réservoir avec filetage mâle R 1/2" sur le dessus, compatible avec les adaptateurs rapides
- Réservoir d'une contenance de 7 litres ; volume de chasse préréglé à 6 litres ; volume de chasse réglable à tout moment sur 4,5 litres ; petite chasse de 3 litres avec la technique du double rinçage ; possibilité de réglage optionnel d'un volume de chasse de 4/2 litres.
- Isolation contre la condensation
- Pour plaques de déclenchement TECE et poignée encastrée WC
- Utilisable comme réservoir à simple ou à double rinçage selon la plaque de déclenchement
- Système d'installation de la plaque de déclenchement « easy fit »
- Tunnel de détourage « Tear Off » ajustable sans outils
- Robinet flotteur NF ultra silencieux de catégorie acoustique 1, selon DIN 4109
- Avec raccord pour aspiration des odeurs DN 50

Bâti-support :
- Châssis avec surface traitée par pulvérisation
- Deux boulons de fixation et écrous M 12
- Pipe d'évacuation réglable en profondeur DN 90/90 PE-HD, avec bouchon de protection
- Manchette de raccordement WC DN 90
- Convient pour les installations au sol jusqu'à 20 cm
- Entraxe de fixation de cuvette 180 mm ou 230 mm
- Fixations murales incluses
-

Veuillez commander séparément :
- Plaque de déclenchement WC (voir plaques de déclenchement)
- Kit d'installation de WC-douche TECE, cloison sèche 8 cm (en option)
- Manchon adaptateur en PVC DN 90/100 (réf. 9820137)



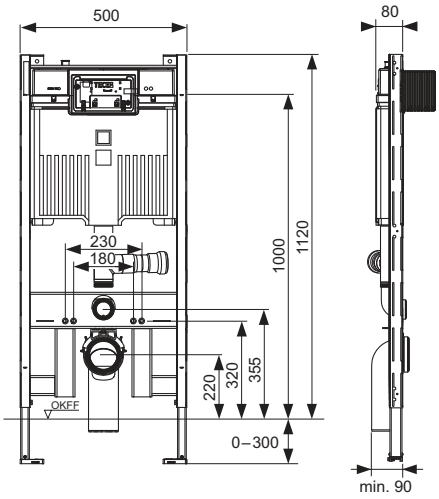

Référence	U. liv. 1	U. liv. 2
9300501	1 Pcs.	10 Pcs.

TECEprofil - Module lavabo, hauteur 1120 mm

Pour la fixation aux profilés TECEprofil ou pour le montage dans des cloisons à ossature en métal ou en bois, en applique ou en angle.

Unité entièrement prémontée, composée de :
- Cadre de montage porteur avec surface traitée par pulvérisation
- Deux boulons de fixation M 10, cote d'écartement réglable en hauteur et latéralement
- Platine de robinets insonorisée pour la fixation des patères murales
- Coude de raccordement DN 40/50 avec manchette en caoutchouc NW 30/50 (joint en même temps), bouchons de protection inclus

Veuillez commander séparément :
- Patère murales TECEflex 16 x 1/2", TECElogo 16 x 1/2" ou TECElogo-Push 20 raccord universel x 1/2"
- Système de fixation pour un montage en applique, en angle ou sur des cloisons à ossature en bois
- Platine de robinets pour robinets UP et AP 9020041

Référence	U. liv. 1	U. liv. 2	U. liv. 3
9310000	1 Pcs.	14 Pcs.	28 Pcs.



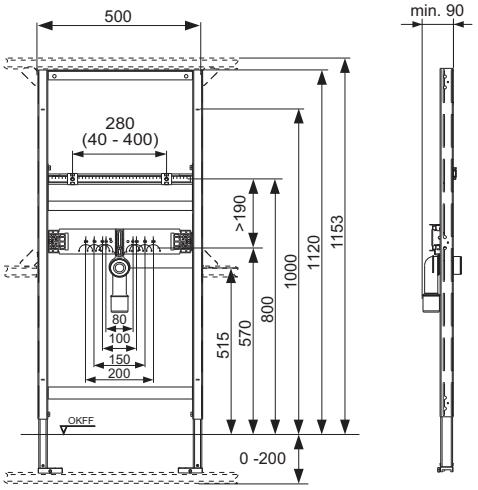

TECEprofil – Modules de lavabo

TECEprofil - Module lavabo, hauteur 820-980 mm

Module de lavabo pour installation dans un châssis TECEprofil ou pour montage sur cloison à ossature métal ou bois, ou encore pour montage en angle ; également adapté pour le montage en applique.

Unité entièrement pré-monté, composée de :
- Châssis mécano-soudé avec surface traitée par pulvérisation
- Deux vis de fixation M 10, réglables en hauteur et en profondeur, écartement de distance réglable latéralement
- Platines insonorisées pour la fixation des patères murales
- Coude de raccordement DN 40/50 avec manchette en caoutchouc, NW 30/50 (sert également de joint), bouchon de protection inclus

Veuillez commander séparément :
- Patères murales TECEflex 16 x 1/2", TECElogo 16 x 1/2" ou raccordement universel TECElogo-Push 20 x 1/2"
- Coude de raccordement pour siphon anti-odeur encastré 9080001
- Fixation pour installation en applique, angle ou mur à montants en bois
- Platine de montage pour robinetterie murale/encastrable 9020041

Référence	U. liv. 1	U. liv. 2	U. liv. 3
9310018	1 Pcs.	14 Pcs.	28 Pcs.



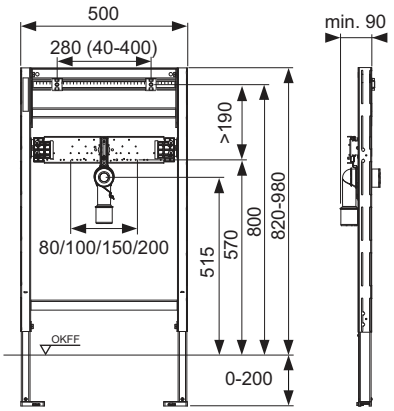

TECEprofil - Module de lavabo pour siphon anti-odeur encastré, hauteur 1120 mm

Pour installation dans un châssis TECEprofil ou pour montage sur cloison à ossature métal ou bois et comme module de bâti-support ou d'angle.
Pour le montage de blocs lavabos accessibles en dessous selon la DIN 18040-1 (construction pour les personnes à mobilité réduite - partie 1 : bâtiments accessibles au public)

Unité entièrement pré-montée composée de :
- Châssis autoporteur avec surface traitée par pulvérisation
- Deux boulons de fixation M 10, cote d'écartement réglable en hauteur et latéralement
- Platine de robinets insonorisée pour la fixation des patères murales, entraxes 150, 200 mm
- Siphon anti-odeur encastré DN 50 avec insert de siphon amovible LN 30 (le joint en même temps), bouchons de protection inclus

Veuillez commander séparément :
- Patères murales TECEflex 16 x 1/2", TECElogo 16 x 1/2" ou TECElogo-Push 20 raccord universel x 1/2"
- Coude de raccordement pour siphon anti-odeur encastré 9080001
- Système de fixation pour un montage bâti-support, en angle ou sur des murs à ossature bois
- Platine de robinets pour robinets encastré ou en saillie 9020041

Référence	U. liv. 1	U. liv. 2	U. liv. 3
9310004	1 Pcs.	14 Pcs.	28 Pcs.



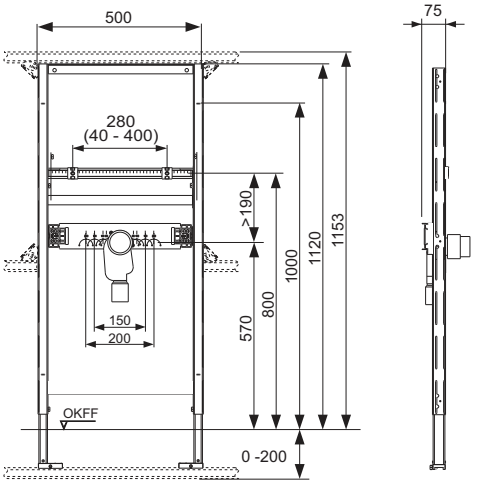

TECEprofil - Module de lavabo pour siphon anti-odeur encastré, hauteur 820-980 mm

Module de lavabo pour fixation aux tubes de section TECEprofil ou pour installation dans des murs à montants en métal ou en bois et comme montage en applique ou en angle. Pour la construction de lavabos avec dégagement au sol selon DIN 18040-1 (construction de bâtiments accessibles - Partie 1 : Bâtiments publics)

Unité complètement pré-montée, composée de :
- Cadre de montage autoportant, thermolaqué
- Deux vis de fixation M 10, écartement de distance réglable verticalement et latéralement
- Platines de montage insonorisées pour fixer les patères murales, les gabarits de forage 150 mm et 200 mm
- Panier anti-odeur encastré DN 50 avec insert de siphon amovible, diamètre nominal 30 (sert également de joint), bouchon de protection inclus

Veuillez commander séparément :
- Patères murales TECEflex 16 x 1/2", TECElogo 16 x 1/2" ou raccordement universel TECElogo-Push 20 x 1/2"
- Coude de raccordement pour siphon anti-odeur encastré 9080001
- Fixation pour une installation en applique, angle ou sur mur à montants en bois

Référence	U. liv. 1	U. liv. 2	U. liv. 3
9310019	1 Pcs.	14 Pcs.	28 Pcs.



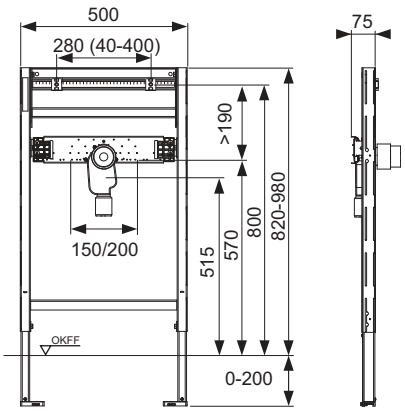

TECEprofil - Module de lavabo pour cuve inclinée, hauteur 1120 mm

Pour installation dans un châssis TECEprofil ou pour montage sur cloison à ossature métal ou bois et comme module de bâti-support ou d'angle.

Unité entièrement pré-montée composée de :
- Châssis autoporteur avec surface traitée par pulvérisation
- Plaque de fixation à collage étanche en contreplaqué selon la DIN 68705
- Platines de robinets pour la fixation de robinets AP
- Coude de raccordement HT DN 50, bouchons de protection inclus

Veuillez commander séparément :
- Patères murales TECEflex 16 x 1/2", TECElogo 16 x 1/2" ou TECElogo-Push 20 raccord universel x 1/2"
- Système de fixation pour un montage en applique, en angle ou sur des cloisons à ossature en bois

Référence	U. liv. 1	U. liv. 2	U. liv. 3
9310002	1 Pcs.	14 Pcs.	28 Pcs.



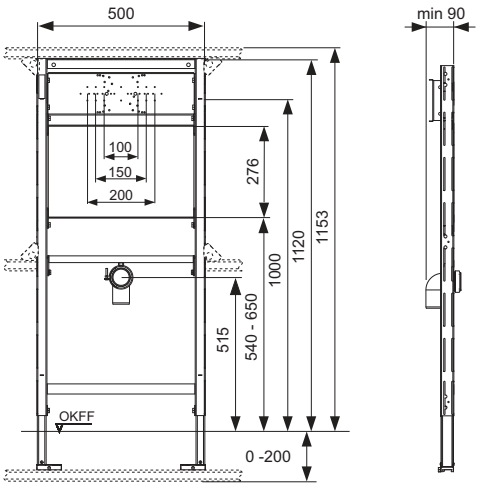

TECEprofil - Module urinoir avec boîtier de chasse TECE U 1, hauteur 1120 mm

Module urinoir pour l'installation des plaques de déclenchement manuel et électronique. Pour la fixation aux profilés TECEprofil ou pour le montage dans des cloisons à ossature métal ou bois, en applique ou en angle.

Unité entièrement pré-montée, composée de :
- Boîtier de chasse d'urinoir TECE U 1 avec robinet d'arrêt et gabarit de détourage
- Raccord femelle 1/2"
- Deux pieds réglables pour un montage au sol de 0 à 200 mm
- Deux boulons de fixation M 8
- Rails de fixation réglables en continu
- Raccord d'eaux usées réglable en hauteur en continu
- Coude d'évacuation DN 50, bouchons de protection inclus
- Matériel de fixation pour urinoir
- Garniture d'entrée 1/2"
- Siphon installé à fleur de paroi

Veuillez commander séparément :
- Plaque de déclenchement manuelle ou électronique (urinoirs TECEsquare, TECEloop, TECEsolid, TECEplanus electronique pour urinoirs et TECEnow)
- Système de fixation pour un montage en applique, en angle ou sur des cloisons à ossature en bois

Attention :
Ne convient pas aux urinoirs semi-encastrés.

Référence	U. liv. 1	U. liv. 2	U. liv. 3
9320308	1 Pcs.	14 Pcs.	28 Pcs.



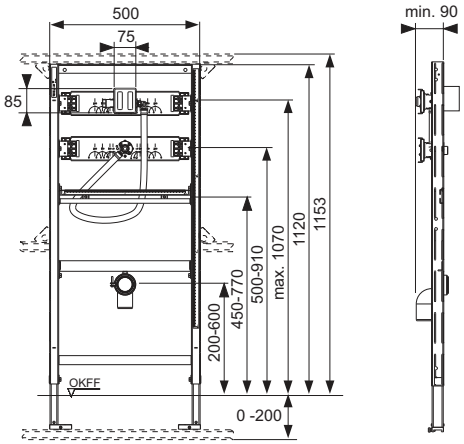

TECEprofil - Module urinoir avec boîtier de chasse TECE U 2, hauteur 1120 mm, piège à odeurs inclus

Module urinoir à combiner avec la vanne et le couvercle de capteur TECEfilo, pour la fixation aux tubes profilés TECEprofil ou pour l'installation dans des cloisons à ossature métal ou bois ou comme modules en applique ou d'angle.

Unité complètement pré-montée, composée de :
- Coffret de chasse urinoir TECE U 2 avec contrôle du débit d'entrée et système de protection mur nu
- Transformateur 230 V/12 V intégré pour connexion directe 230 V
- Raccordement à filetage intérieur 1/2"
- Deux pieds réglables pour projections au sol de 0-200 mm
- Profondeur d'installation 75 mm
- Deux boulons de fixation M8
- Rails de fixation réglables en continu
- Raccord du siphon réglable en hauteur en continu
- Coude de raccordement DN 50 avec bouchon de protection du bâtiment
- Matériel de montage pour urinoir
- Raccord d'entrée 1/2"
- Piège à odeurs 50 mm

Veuillez commander séparément :
- Unité de déclenchement TECEfilo (voir Plaques de déclenchement urinoir)
- Plaque sensor TECEfilo (voir Plaques de déclenchement urinoir)
- Raccord pour structures en applique, angle ou cloisons à montants en bois

Attention :
Ne convient pas pour les urinoirs semi-encastrés.

Référence	U. liv. 1	U. liv. 2	U. liv. 3
9320016	1 Pcs.	14 Pcs.	28 Pcs.



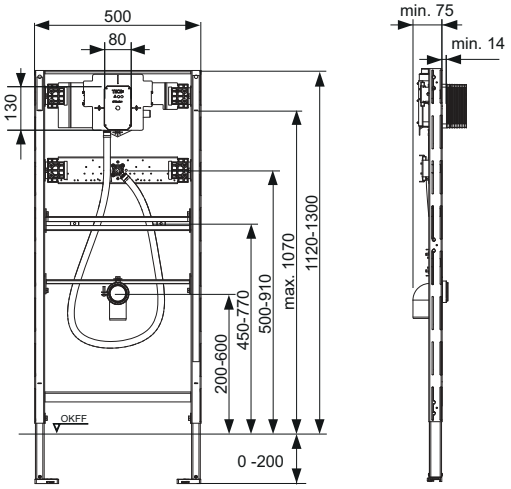

TECEprofil – Modules urinoir

TECEprofil - Module urinoir pour robinet de chasse en saillie, hauteur 1120 mm

Module urinoir pour robinet de chasse encastré. Pour la fixation aux profilés TECEprofil ou pour le montage dans des cloisons à ossature métal ou bois, en applique ou en angle.

Unité entièrement pré-montée, composée de :
- Châssis mécano-soudé avec surface traitée par pulvérisation
- Deux pieds réglables pour une fixation au sol de 0 à 200 mm
- Deux boulons de fixation M 8
- Rails de fixations réglables en continu
- Raccord de l'évacuation réglable en hauteur en continu
- Pipe d'évacuation haute température DN 50 avec bouchon de protection inclus
- Matériel de fixation pour urinoir

Veuillez commander séparément :
- Système de fixation pour un montage en applique, en angle ou sur des cloisons à ossature en bois



Référence	U. liv. 1	U. liv. 2	U. liv. 3
9320010	1 Pcs.	14 Pcs.	28 Pcs.

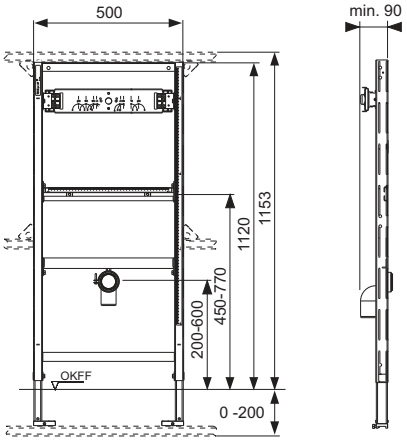

TECEprofil - Module bain/douche pour robinets encastré ou en saillie, hauteur 1120 mm

Pour la réception de robinets en saillie et encastrés.
Pour fixation sur un châssis TECEprofil ou pour montage sur cloison à ossature métal ou bois et comme module de bâti-support ou d'angle.

Unité entièrement pré-montée, composée de :
- Châssis autoporteur avec surface traitée par pulvérisation
- Deux pieds réglables pour une fixation au sol de 0 à 200 mm
- Platine réglable en continu pour la réception de robinets encastrés ou des patères murales

Référence		U. liv. 1	U. liv. 2	U. liv. 3
9340000	**SALE**	1 Pcs.	14 Pcs.	28 Pcs.



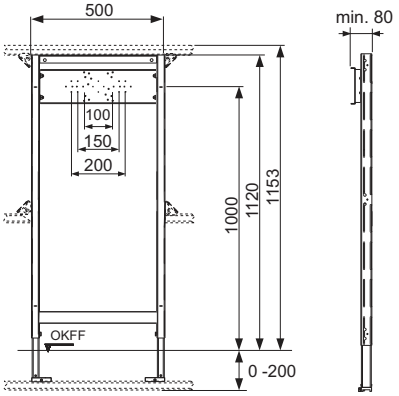

TECEprofil – Modules bidet/douche

TECEprofil - Module de bain/douche avec platines ajustables pour équipement encastré ou en saillie, hauteur 1120 mm NEW

Module de bain/douche pour fixation aux profilés TECEprofil ou pour installation dans des cloisons à ossature métal ou bois, en applique ou en angle ; également adapté pour l'installation d'équipements muraux ou encastrés.

Unité entièrement prémontée, composée de :
- Châssis mécano-soudé avec surface traitée par pulvérisation
- Deux pieds réglables pour une fixation au sol de 0 à 200 mm
- Platines réglables en continu pour installation encastrée (p. ex. Hansgrohe iBox universal 2) ou de patères murales

Veuillez commander séparément :
- Système de fixation pour un montage en applique, en angle ou sur des cloisons à ossature en bois

Référence		U. liv. 1	U. liv. 2	U. liv. 3
9340002*	**NEW**	1 Pcs.	14 Pcs.	28 Pcs.



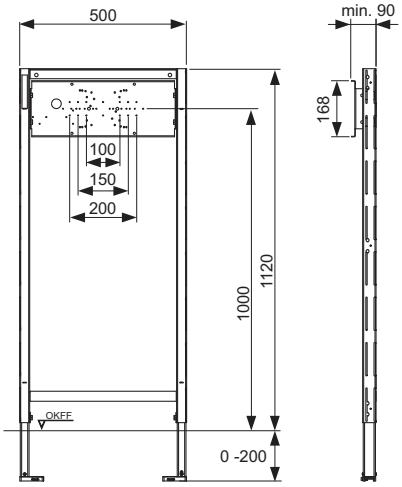

* Date de disponibilité attendue en Avril 2025

TECEprofil - Module de bidet pour bidet suspendu, hauteur 1120 mm

Pour fixation aux profilés TECEprofil ou pour le montage dans des cloisons à ossature en métal ou en bois, en applique ou en angle.

Unité entièrement prémontée, composée de :
- Cadre de montage avec surface traitée par pulvérisation et deux supports-pieds réglables pour un montage sur plancher réglables de 0-200 mm
- Deux boulons de fixation et écrous M 12
- Raccord d'eaux usées réglable en hauteur en continu
- Coude de raccordement DN 40/50, avec manchette en caoutchouc NW 30/50 (joint en même temps), bouchons de protection inclus

Veuillez commander séparément :
- Patères murales TECEflex 16 x 1/2", TECElogo 16 x 1/2" ou TECElogo-Push 20 raccord universel x 1/2"
- Système de fixation pour un montage en applique, en angle ou sur des cloisons à ossature en bois

Référence	U. liv. 1	U. liv. 2	U. liv. 3
9330000	1 Pcs.	14 Pcs.	28 Pcs.



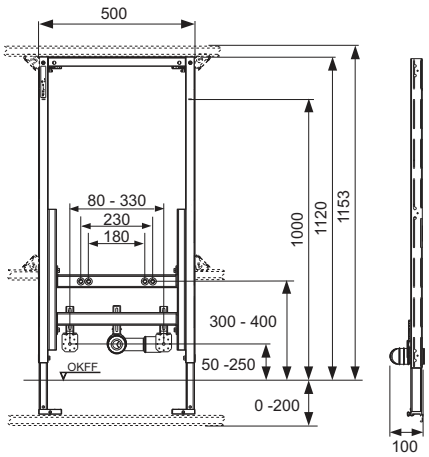

TECEprofil – Modules de bidet

TECEprofil - Module bidet pour bidet suspendu, hauteur 820 mm

Pour fixation au profilés TECEprofil ou pour le montage dans des cloisons à ossature en métal ou en bois, en applique ou en angle.

Unité entièrement prémontée, composée de :
- Cadre de montage avec surface traitée par pulvérisation et deux supports-pieds réglables pour un montage sur plancher réglables de 0-200 mm
- Deux boulons de fixation et écrous M 12
- Raccord d'eaux usées réglable en hauteur en continu
- Coude de raccordement DN 40/50 avec manchette en caoutchouc NW 30/50 (joint en même temps), bouchons de protection inclus
- Deux fixations de module réglables en profondeur

En combinaison avec la fixation télescopique 9380001 utilisable également pour la hauteur de 980 mm pour un montage en applique TECEprofil.

Veuillez commander séparément :
- Système de fixation pour un montage en applique, en angle ou sur des cloisons à ossature en bois
- Patères murales TECEflex 16 x 1/2", TECElogo 16 x 1/2" ou TECElogo-Push 20 raccord universel x 1/2"
- Fixation télescopique TECEprofil pour module 9380001

Référence	U. liv. 1	U. liv. 2	U. liv. 3
9330005	1 Pcs.	14 Pcs.	28 Pcs.



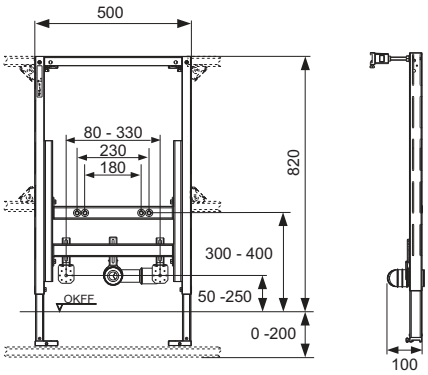

TECEprofil - Module pour poignées d'appui et système de maintien

Pour le montage dans une cloison à profilé UA ou comme élément en applique.

Unité prémontée, composée de :
- Châssis mécano-soudé, avec surface traitée par pulvérisation
- Plaque de bois en contrecollé hydrofuge, selon DIN 68705
- Matériel de fixation pour montage dans une cloison à profilé UA

Veuillez commander séparément :
- Fixation de module réglable en profondeur pour le montage en applique



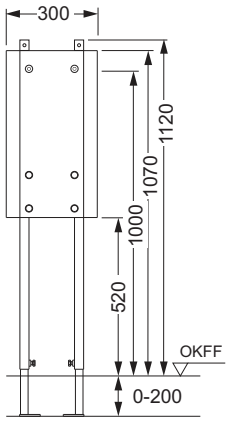

Référence	U. liv. 1	U. liv. 2	U. liv. 3
9360000	1 Pcs.	14 Pcs.	28 Pcs.

TECEprofil - Plaque de fixation pour poignées d'appui et systèmes de maintien

Pour une fixation stable de poignées d'appui et systèmes de maintien dans une structure porteuse TECEprofil ou une cloison à profilé UA.

Unité prémontée, composée de :
- Plaque de fixation pour assemblage avec un module universel TECEprofil, en contreplaqué de placage collé étanche à l'eau
- Deux clips de fixation à la structure de support TECEprofil



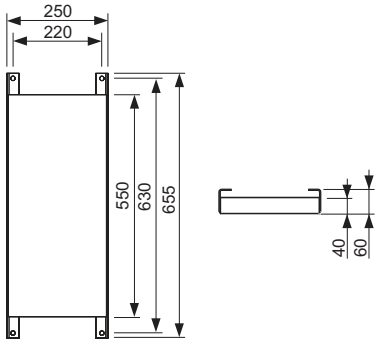

Référence	U. liv. 1
9042003	1 Pcs.

TECEprofil - Fixations de module avec réglage de profondeur et fermeture rapide

Pour fixer les modules sur un mur porteur et au tube TECEprofil, reglable de 150 à 240 mm.

Composé de :
- Deux fixations de module réglables en profondeur
- Matériel de fixation



Référence	U. liv. 1	U. liv. 2
9380014	1 Pcs.	15 Pcs.

Fixations murales 45°

Fixations pour mur porteur à angle de 45°.

Composé de :
- Deux supports muraux 45°
- Matériel de fixation



Référence	U. liv. 1	U. liv. 2
9380301	1 Pcs.	20 Pcs.

TECEprofil – Accessoires

Fixations vis à double filetage pour murs massifs



Fixation de module avec vis à double filetage dans des murs massifs.
Pour profondeurs de structures porteuses de 145-175 mm.

Composé de :
- Deux vis à double filetage avec chevilles
- Quatre écrous

Référence	U. liv. 1	U. liv. 2
9380007	10 Pcs.	40 Pcs.

Fixations pour cloisons en profilés UA



Matériel de fixation pour la fixation des modules TECEprofil sur des profilés UA. Adapté pour les profilés UA d'après DIN 18182 partie 1.

Composé de :
- Quatre vis avec écrou
- Huit rondelles

Référence	U. liv. 1	U. liv. 2
9380006	1 Kit	5 Kit

Fixations pour cloisons à ossatures en bois



Matériel de fixation pour le montage des modules TECE sur des montants latéraux en bois.

Composé de :
- Quatre vis à bois à tête hexagonale
- Quatre rondelles

Référence	U. liv. 1	U. liv. 2
9380005	1 Kit	5 Kit

Kit de reprise murale latérale



Barre pour modules TECE à monter et à fixer dans des espaces de 680 à 1130 mm, matériel de montage inclus.

Remarque :
Le kit de reprise murale ne peut être utilisé qu'en association avec un déclenchement frontal.

Référence	U. liv. 1
9380013	1 Pcs.

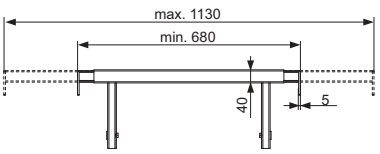

TECEprofil - Fixations télescopiques

Pour la prolongation des montants latéraux du module et pour la fixation à un montant TECEprofil horizontal.

Composé de :
- Deux fixations de module réglables en hauteur
- Matériel de fixation à un tube profilé TECEprofil



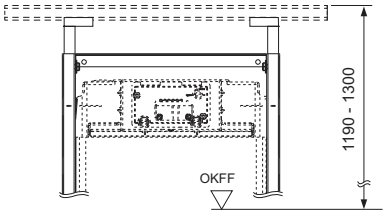

Référence	U. liv. 1
9380001	1 Pcs.

Fixations réglables en profondeur pour montage personnalisé

Pour la fixation du module TECE devant un mur ou une cloison sèche. Permet des réglages en profondeur et en hauteur variables de la surface de réception.

Unité entièrement pré-montée, composée de :
- Platine de montage avec surface zinguée
- Deux fixations murales, réglables en hauteur pour une adaptation à la trame du carrelage
- Matériel de fixation pour le montage devant le mur



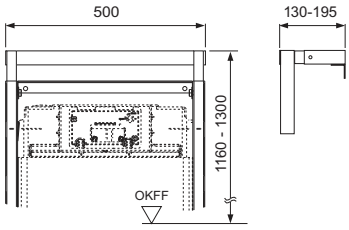

Référence	U. liv. 1
9380002	1 Pcs.

Fixations pour montage mural en angle à 90°

Pour la fixation des modules TECE dans un angle de 45° sur un mur massif ou une cloison sèche. On doit seulement visser un montant au mur.

Unité entièrement pré-montée, composée de :
- Platine de montage galvanisée, réglable en hauteur pour une adaptation à la trame du carrelage
- Profilé de cloison utilisable pour fixation du revêtement
- Matériel de fixation pour le montage au mur



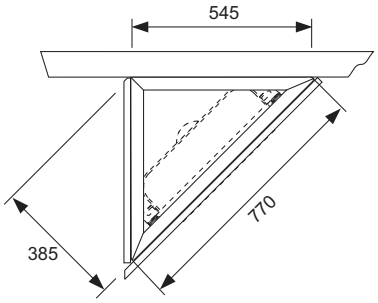

Référence	U. liv. 1
9380004	1 Pcs.

TECEprofil - Fixation de module 320 pour montage mural en angle

Pour la fixation de modules TECE avec une largeur de cadre de 320 mm à un angle de 45° par rapport à un mur fixe ou en plaque de plâtre. Un seul pied doit être vissé au mur.

Unité complètement pré-montée, composée de :
- Traverse de fixation avec surface galvanisée, réglable en hauteur; pour un ajustement à la grille à carreler
- Profilé léger zingué pour fixer le revêtement
- Matériel de montage pour fixation murale

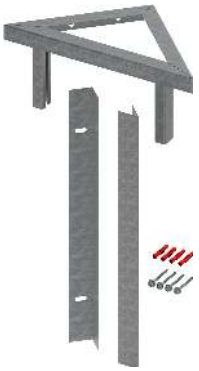

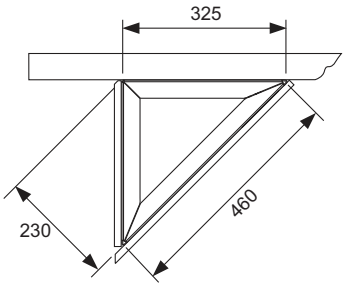

Référence	U. liv. 1
9380015	1 Pcs.

TECEprofil – Accessoires

TECEprofil - Fixations pour montage variable en angle



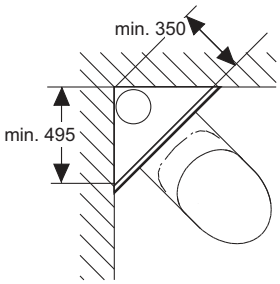

Pour la fixation en angle des modules TECE. Compatible avec tous les modules peu encombrant, et permettant le passage de plusieurs canalisations derrière le module.

Composé de :
- Deux fixations murales pour montage en angle avec angle variable
- Matériel de fixation pour le montage devant le mur

Référence	U. liv. 1	U. liv. 2
9380003	1 Kit	5 Kit

Kit de montants verticaux



Pour un maintien supplémentaire pour les cuvettes WC avec surface d'appui réduite (= distance entre le centre des boulons de fixation et le bord inférieur de la surface d'appui inférieur a 18 cm) — p. ex. V & B Memento et Subway 2.0. Adapté pour les modules pour cloison sèche TECE avec réservoirs Uni 750, Uni ou Base.

Référence	U. liv. 1
9041029	1 Pcs.

TECEprofil - Pieds rallongés



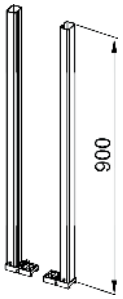

Pour le montage dans des modules TECEprofil avec des pieds rallongés de min. 20 cm et max. 50 cm. Modèle galvanisé avec pied de module TECEprofil. Composé de 2 pieds de module.

Référence	U. liv. 1
9030028	1 Pcs.

Pipe d'évacuation 90°, DN 90/90



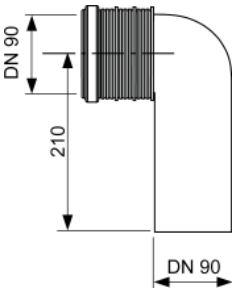

Pipe d'évacuation WC pour raccorder un module WC à une évacuation DN 90, réglable sur trois profondeurs.

Version	Référence	U. liv. 1	U. liv. 2
PE-HD	9820315	1 Pcs.	20 Pcs.
PP	9820134	1 Pcs.	-

Pipe d'évacuation flexible, DN 90

Coude d'évacuation flexible DN 90, pièce de raccordement en matériaux PE-HD (soudable).



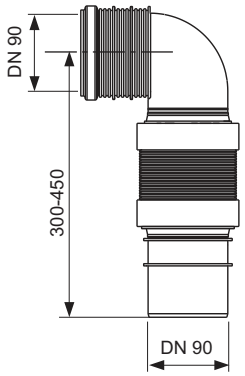

Référence	U. liv. 1	U. liv. 2
9820317	1 Pcs.	80 Pcs.

Kit de raccordement WC, PP, DN 90, 200 mm

Kit de raccordement WC pour WC suspendus.

Composé de :
- Raccordement d'évacuation avec joint
- Raccordement de tube de chasse avec joint
- Kit de fixation WC avec capuchons



Version	Longueur	Référence	U. liv. 1	U. liv. 2
PP	200 mm	9820057	1 Pcs.	250 Pcs.
PE	300 mm	9820214	1 Pcs.	-
PE	400 mm	9820305	1 Pcs.	-

Manchon de raccordement WC, PP, DN 90/100

Manchon de raccordement de WC pour le raccordement horizontal d'un module WC à une canalisation d'eau usée DN 100.



Version	Référence	U. liv. 1	U. liv. 2
PP	9820136	1 Pcs.	500 Pcs.
PVC	9820137	1 Pcs.	10 Pcs.
PE-HD	9820316	1 Pcs.	50 Pcs.

Pipe de chasse pour aspiration des odeurs, 90°, DN 70 droite

Tube de chasse de remplacement pour raccordement d'un système d'aspiration des odeurs, pour réservoirs Uni et Base.



Version	Référence	U. liv. 1
DN 70 « droit », 90°	9820078	1 Pcs.
DN 70 « gauche », 90°	9820126	1 Pcs.
DN 50 « droit », 45°	9820127	1 Pcs.

Kit de raccordement pour réhausse 25 mm, DN 90



Kit de raccordement PE pour réhausse de 25 mm des WC suspendus, DN 90, avec matériel de fixation.

Remarque :
Sans garantie, peut entraîner une réduction des performances de chasse non standard.

Référence	U. liv. 1	U. liv. 2
9880073	1 Kit	10 Kit

Kit de montage pour abattant de WC-douche



Kit de montage insonorisé pour le montage sur tous les modules WC TECEprofil ; adapté pour le raccordement direct de l'eau et de l'électricité pour des abattants WC-douche, ex. Duravit SensoWash D-Code et SensoWash Starck, TOTO Washlet Giovannoni/GL 2.0/EK 2.0, AquaClean 4000/5000/5000plus, Villeroy & Boch ; ViClean U.

Composé de :
- Boîte d'encastrement pour cloison
- Tôle de maintien pour boîte d'encastrement dans cloison et pour montage latéral au cadre du module
- Patère murale 1/2" x 1/2" isolation phonique incluse
- Tôle de maintien pour plaque murale
- Manchette étanche
- Vis de fixation

Référence	U. liv. 1
9880037	1 Pcs.

Kit de montage pour WC-douche TOTO SG



Kit de montage insonorisé pour l'installation sur tous les modules TECEprofil pour cloison sèche ; adapté pour la préparation d'un raccordement d'eau pour Toto Washlet SG 2.0

Composé de :
- Patère murale 1/2" x 1/2" incluant l'isolation phonique
- Tôle de maintien pour patère mural
- Manchette d'étanchéité
- Vis de fixation

Référence	U. liv. 1
9880049	1 Pcs.

Raccordement en eau pour WC-douche



Flexible renforcé de remplacement avec Té intégré pour réservoirs Uni, avec adaptateur en plastique de 3/8" pour robinet flotteur F 10.

Référence	U. liv. 1
9880036	1 Pcs.

Kit de montage pour WC-douche universel, hauteur 1120 mm



Kit d'installation pour le raccordement d'un WC-douche à un bâti-support WC TECE avec boîtier ou entonnoir pré-assemblé.

Composé den :
- Flexible renforcé long, filetage femelle 3/8"
- Flexible renforcé, avec Té filetage mâle 3/8"
- Manchon fileté mâle 3/8"
- Adaptateur en plastique de 3/8" pour robinet flotteur F 10
- Coude 3/8"

Version	Référence	U. liv. 1
Hauteur 1120 mm	9880052	1 Pcs.
Hauteur 980 mm	9880053	1 Pcs.
Hauteur 820 mm	9880054	1 Pcs.

Kit de montage pour WC-douche pour chasse hygiénique



Kit d'installation pour le raccordement d'un WC-douche à un module WC TECE avec chasse hygiénique intégrée.

Composé de :
- Flexible renforcé long, filetage femelle 3/8"
- Flexible renforcé, avec Té filetage mâle 3/8"
- Manchon fileté 3/8" mâle
- Coude 3/8"

Référence	U. liv. 1
9820616	1 Pcs.

Câble électrique pour raccordement au système de GTB



Câble électrique pour le raccordement du module avec fonction de chasse hygiénique à la régulation du bâtiment, longueur du câble de 5 m.

Référence	U. liv. 1
9810011	1 Pcs.

Kit d'installation WC-douche TECE pour cloison sèche

Jeu de platines insonorisées pour la pré-installation de bâti-support TECE pour cloison sèche (profondeur d'installation minimum 15 cm), pour le raccordement d'un WC-douche TECE.

Composé de :
- Plaques de maintien pour les raccordements en eau chaude et en eau froide
- Elements d'isolation acoustique pour patères murales
- Vis de fixation pour patères murales
- Clips de sécurité pour plaque de maintien

Référence	U. liv. 1	U. liv. 2
9880046	1 Pcs.	100 Pcs.



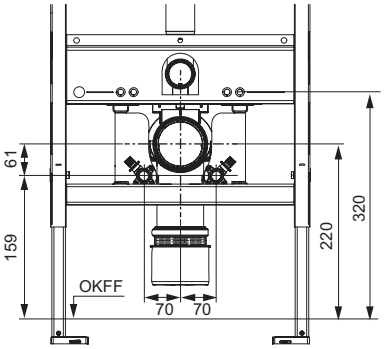

Kit d'installation TECE 320 pour WC-douche pour cloison maçonnée

Kit d'isolation acoustique pour le prémontage sur cloison maçonnée avec réservoirs Compact 320 et Base 320 (largeur de cadre de 320 mm) pour le raccordement à l'eau d'un WC-douche TECE.

Kit d'isolation acoustique composé de :
- Plaque de fixation pour le raccordement à l'eau chaude et à l'eau froide
- Isolation acoustique des patères murales
- Vis de fixation pour les patères murales

Référence	U. liv. 1
9880079	1 Pcs.



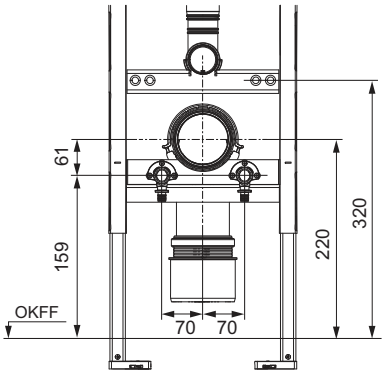

Kit d'installation WC-douche TECE pour cloison maçonnée et pour bâti-support avec profondeur jusqu'à 8 cm

Jeu de platines insonorisées pour la pré-installation d'un bâti-support WC avec réservoir Octa II et Base 8 pour le raccordement en eau du WC-douche TECE.

Composé de :
- Plaques de maintien pour les raccordements en eau chaude et en eau froide
- Elements d'isolation acoustique pour patères murales
- Vis de fixation pour patères murales
- Deux vis M 12 x 20 avec manchons d'espacement



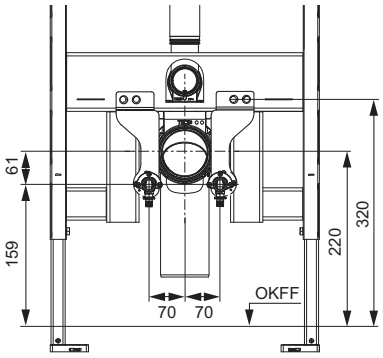

Référence		U. liv. 1
9880056	**SALE**	1 Pcs.

Kit d'installation WC-douche TECE pour cloison sèche et pour réservoir 8 cm, profondeur réglable NEW

Jeu de platines insonorisées pour la pré-installation d'un bâti-support WC avec réservoir Octa II et Base 8 pour le raccordement en eau du WC-douche TECE, réglable en profondeur.

Composé de :
- Plaques de maintien pour les raccordements en eau chaude et en eau froide
- Elements d'isolation acoustique pour patères murales
- Vis de fixation pour patères murales
- Deux vis M 12 x 20 avec manchons d'espacement



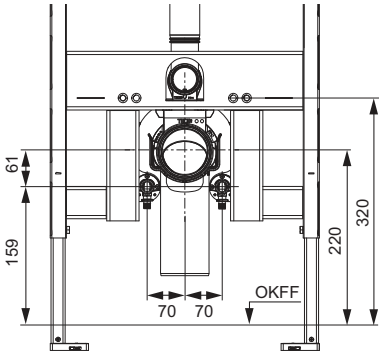

Référence		U. liv. 1
9880082*	**NEW**	1 Pcs.

Kit d'insonorisation

Kit pour l'isolation acoustique entre la cuvette de WC ou le bidet et le carrelage.

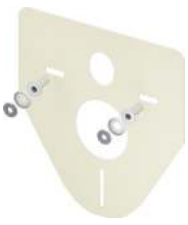

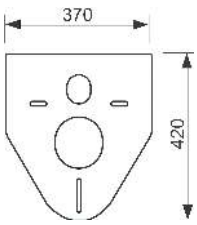

Référence	U. liv. 1	U. liv. 2	U. liv. 3
9200010	1 Pcs.	10 Pcs.	50 Pcs.

* Date de disponibilité attendue en Mai 2025

Kit d'installation finale pour vanne installée à fleur de paroi, chromé

Kit d'installation final pour une vanne installée à fleur de paroi dans un bloc de compteur d'eau. Pour des profondeurs d'installation de 65-150 mm.

Comprend :
- Une poignée chromée
- Une plaque d'ancrage de couverture
- Une extension de broche réglable en longueur
- Patères de marquage interchangeables rouge/bleu



Référence	U. liv. 1
9221014	1 Pcs.

Coude de raccordement pour siphon anti-odeur encastré

Coude de raccordement 1 1/4" x DN 32 avec tube plongeur réglable en hauteur et rosace de recouvrement, laiton chromé



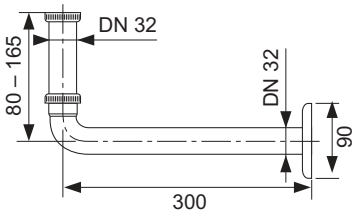

Référence	U. liv. 1	U. liv. 2
9080001	1 Pcs.	30 Pcs.

Raccord d'arrivée pour urinoir, avec tubulure

Composé :
- Tubulures de raccordement 1/2"
- Raccord d'urinoir



Référence	U. liv. 1
9820055	1 Pcs.

Siphon d'aspiration pour urinoir

Siphon d'aspiration pour urinoir pour évacuation horizontale, pour raccordement à un tube d'évacuation DN 50, avec joint.



Référence	U. liv. 1
9820338	1 Pcs.

Clé pour robinet d'arrêt

Pour le montage/démontage du robinet d'arrêt dans le réservoir TECE, avec embout pour clé à cliquets de 1/2" ou de 1/4".



Référence	U. liv. 1
9820264	1 Pcs.

Kit coupe-feu supérieur pour module WC

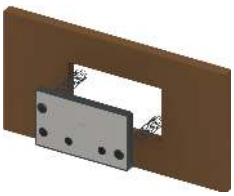

Kit optionnel coupe-feu supérieur pour bati-support et plaque de déclenchement mécanique TECE.
Permet une installation conforme à la règlementation incendie dans les E.R.P.
Evite l'installation des solutions de déclenchements pneumatiques ou cablées, imposant des accès arrières.

Classement au feu:
- Pour les gaines techniques : EI 60 o--►i (coupe-feu de traversée), EI 60 i--►o (coupe-feu de paroi)
- Pour les cloisons séparatives : EI 60, pour les contre-cloisons : EI 30
- Valide pour les gaines techniques, les contre-cloisons et les cloisons séparatives, typiquement 2 x BA13 ou 1 x BA18.

Installation rapide et sans outillage du kit coupe-feu, sans perçage autre que celui habituel pour le bâti-support TECE.
Permet l'installation de touches de déclenchement de chasse d'eau conformes à la circulaire interministérielle DGUHC 2007-53 sur l'accessibilité.
Facilité de l'utilisation et fiabilité dans le temps, inhérent au déclenchement mécanique de chasse d'eau.

Appréciation de Laboratoire réf. EFR-15-001530
- Non utilisable avec option "Insert chute" et bati-support faible épaisseur 8 cm
- Vérifier l'épaisseur minimum de la paroi finie selon la plaque de déclenchement choisie.

Référence	U. liv. 1
9880050	1 Pcs.

Kit coupe-feu inférieur pour module WC

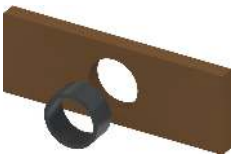

Kit optionnel coupe-feu inférieur pour bati-support TECE,
Permet une installation conforme à la règlementation incendie dans les E.R.P.

Classement au feu :
- Pour les gaines techniques : EI 60 o--►i (coupe-feu de traversée), EI 60 i--►o (coupe-feu de paroi)
- Pour les cloisons séparatives : EI 60, pour les contre-cloisons : EI 30

Valide pour les gaines techniques, les contre-cloisons et les cloisons séparatives, typiquement 2 x BA13 ou 1 x BA18.
Installation rapide et sans outillage du kit coupe-feu, sans perçage autre que celui habituel pour le bâti-support TECE.
Utilisable quel que soit le modèle de cuvette de WC installé.

Appréciation de Laboratoire réf. EFR-15-001530
- Non utilisable avec bati-support faible épaisseur 8 cm

Référence	U. liv. 1
9880051	1 Pcs.

Trappe d'insertion II pour pastilles nettoyantes (TECElux mini, TECEsquare glass, TECEvelvet, TECEloop et TECEnow)



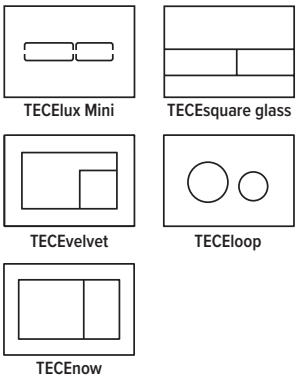

Pour l'insertion de pastille de nettoyage dans les réservoirs Uni et Base ; en combinaison avec les plaques de commande TECElux Mini, TECEsquare glas, TECEvelvet, TECEloop et TECEnow ; pour une installation par l'avant ; Convient pour une installation encastrée.

Utilisation en cloison maçonnée à partir d'une épaisseur de cloison de 22 mm. Épaisseur de cloison maximale : cloison sèche 79 mm, cloison maçonnée 98 mm

Attention :
- Les pastilles nettoyantes à utiliser ne doivent pas contenir de chlore si aucun autre composant oxydant.
- Non compatible avec le kit de déclenchement déporté pneumatique TECEflushpoint.

Référence	U. liv. 1
9240951	1 Pcs.

Trappe d'insertion II pour pastilles nettoyantes (TECEsquare II inox, TECEsquare II glass et TECEsolid)



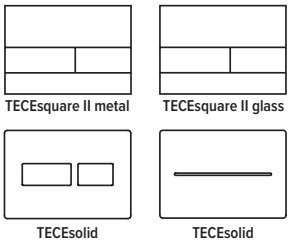

Pour l'insertion de pastille de nettoyage dans les réservoirs Uni et Base ; en combinaison avec les plaques de commande TECEsquare II metal, TECEsquare II glass et TECEsolid ; pour une installation par l'avant ; convient pour une installation encastrée en combinaison avec la plaque de déclenchement TECEsquare II glass et le cadre de finition TECEsolid.

Utilisation dans des cloisons sèches d'une épaisseur minimale de 32 mm. Fixation murale max. : 89 mm dans les cloisons sèches, 108 mm dans les cloisons maçonnées

Attention :
- Les pastilles nettoyantes à utiliser ne doivent pas contenir de chlore si aucun autre composant oxydant.
- Non compatible avec le kit de déclenchement déporté pneumatique TECEflushpoint.

Référence	U. liv. 1
9240952	1 Pcs.

Cloche de chasse A 2



Cloche de chasse pour réservoirs Uni et Base, avec panier, bagues de réglage de débit bleu et rouge et leviers de commande.

Référence	U. liv. 1
9820223	1 Pcs.

Cloche de chasse A 6 pour réservoir Uni 750



Référence	U. liv. 1
9820588	1 Pcs.

Robinet flotteur F 10 universel



Robinet flotteur universel pour installation dans tous les réservoirs TECE ainsi que dans la plupart des réservoirs encastrés et apparents des autres fabricants.

Détails du produit :
- Filetage métallique 3/8"
- Pression d'écoulement de 0,5 à 10 bars
- Pression d'écoulement minimale de 0,5 bars
- Hauteur de remplissage ajustable
- Tube d'écoulement réglable
- Ultra silencieux conformément aux exigences du groupe acoustique 1 (DIN 4109)
- Design compact
- Adaptateur et écrou de fixation inclus
- Testé selon la norme EN 14124

Référence	U. liv. 1	U. liv. 2	U. liv. 3
9820353	1 Pcs.	10 Pcs.	240 Pcs.

Jeu de bagues de réglage de débit pour réservoir Uni et Base



Jeu de bagues pour le réglage du débit de chasse des réservoirs Uni et Base. S'installe dans le panier de cloche de chasse, diamètre 46-28 mm.

Référence	U. liv. 1	U. liv. 2
9820337	1 Pcs.	100 Pcs.

Jeu de bagues de réglage de débit pour réservoir Octa II, Base et Compact 320



Jeu de bagues pour le réglage du débit de chasse des réservoirs Octa II, Base 8, Base 320 et Compact 320. S'installe dans le panier de cloche de chasse, diamètre 32-28 mm.

Référence	U. liv. 1
9820394	1 Pcs.

TECEprofil – Accessoires

Cloche de chasse A 5 pour réservoir Octa II et Compact

Cloche de chasse pour réservoirs Octa II, Base 8, Compact 320 et Base 320, avec panier et bague de débit.

Référence	U. liv. 1
9820561	1 Pcs.



Panier de cloche de chasse avec molette de réglage de débit

Panier avec molette de réglage de débit pour cloche de chasse A 2, dans les réservoirs Uni et Base.

Référence	U. liv. 1
9820670	1 Pcs.



Coffret de pièces de rechange pour réservoir Uni

Coffret d'assortiment en plastique avec pièces détachées pour le réservoir Uni.



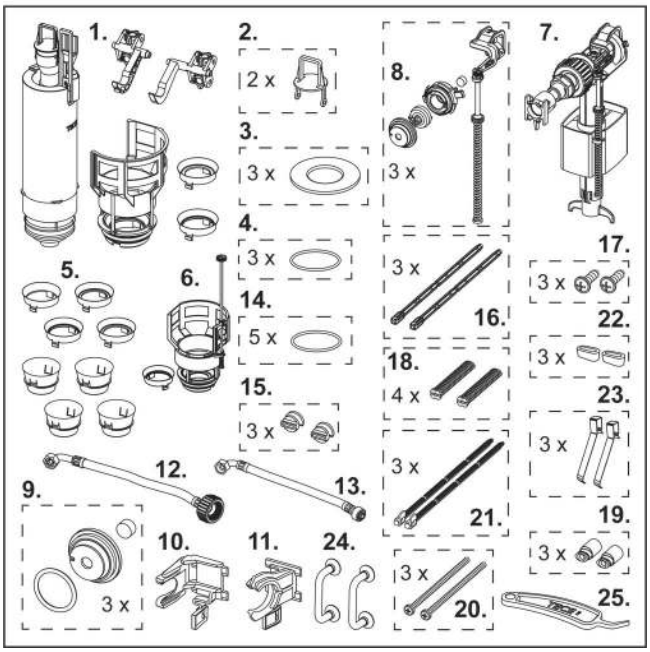

Pos.	Référence	Désignation	Emb.
1	9820223	Cloche de chasse A 2	1
2	9820222	Crochet bleu d'actionnement de chasse	2
3	9820233	Joint plat de cloche de chasse	3
4	9820005	Joint torique pour panier de cloche de chasse	3
5	9820337	Jeu de bagues de réglage de débit pour réservoirs Uni et Base	1
6	9820670	Panier de cloche de chasse avec bague de réglage du débit	1
7	9820353	Robinet flotteur F 10 universel	1
8	9820382	Kit levier et joints pour robinet flotteur F 10	3
9	9820383	Kit d'étanchéité pour robinet flotteur F 10	3
10	9820372	Support de robinet flotteur pour réservoir Uni (17 mm, 3/8", jusqu'en 2019)	1
11	9820373	Support de robinet flotteur pour réservoir Uni (27 mm, M 30, à partir de 2020)	1
12	9820374	Flexible renforcé M 30 (à partir de 2020)	1
13	9820026	Flexible renforcé 3/8" (jusqu'en 2019)	1
14	9820025	Joint torique pour flexible	5
15	9820018	Vis de plaque transparente de fermeture de réservoir	3
16	9820022	Tiges de déclenchement (2003-2020)	3
17	9820263	Vis de fixation (2003-2020)	3
18	9820019	Tiges crénelées et vis de fixation (2003-2020)	4
19	9820496	Fixations fermeture de réservoir « easy-fit » (depuis 2021)	3
20	9820497	Vis de fixation « easy-fit »	3
21	9820498	Tiges de déclenchement « easy-fit » (depuis 2021)	3
22	9820024	Tampon caoutchouc, kit de 2	3
23	9820020	Ressorts de touches, kit de 2	3
24	9820180	Poignées de démontage avec ventouses	1
25	9820390	Clé de démontage et de programmation	1

Référence	U. liv. 1
9820000	1 Pcs.

TECEprofil – Boîte de pièces de rechange

TECEprofil - Coffret de pièces de rechange pour réservoir Uni 750

Coffret de pièces de rechange en plastique pour le réservoir Uni 750.



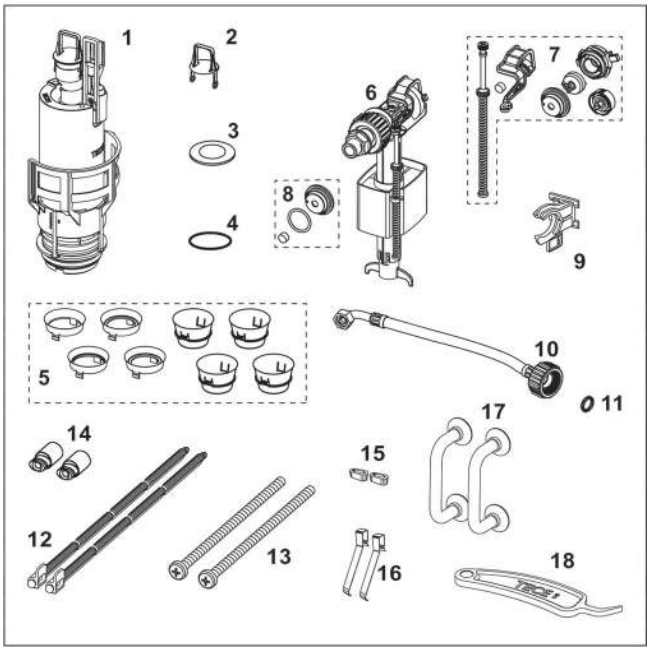

Pos.	Référence	Désignation	Emb.
1	9820588	Cloche de chasse A 6	1
2	9820222	Crochet bleu d'actionnement de chasse	2
3	9820233	Joint plat de cloche de chasse	5
4	9820005	Joint torique pour panier de cloche de chasse	10
5	9820337	Jeu de bagues de réglage de débit pour réservoirs Uni et Base	1
6	9820353	Robinet flotteur F 10 universel	10
7	9820382	Kit levier et joints pour robinet flotteur F 10	3
8	9820383	Kit d'étanchéité pour robinet flotteur F 10	1
9	9820373	Support de robinet flotteur pour réservoir Uni (27 mm, M 30, à partir de 2020)	2
10	9820596	Flexible renforcé M 30 pour réservoir Uni 750	1
11	9820025	Joint torique pour flexible	1
12	9820498	Tiges de déclenchement « easy-fit » (depuis 2021)	5
13	9820497	Vis de fixation « easy-fit »	9
14	9820496	Fixations fermeture de réservoir « easy-fit » (depuis 2021)	4
15	9820024	Tampon caoutchouc, kit de 2	10
16	9820020	Ressorts de touches, kit de 2	10
17	9820180	Poignées de démontage avec ventouses	1
18	9820390	Clé de démontage et de programmation	1

Référence	U. liv. 1
9820599	1 Pcs.

Pack d'accessoires pour réservoir avec chasse hygiénique

Pack d'accessoires pour le réservoir Uni avec fonction de chasse hygiénique.



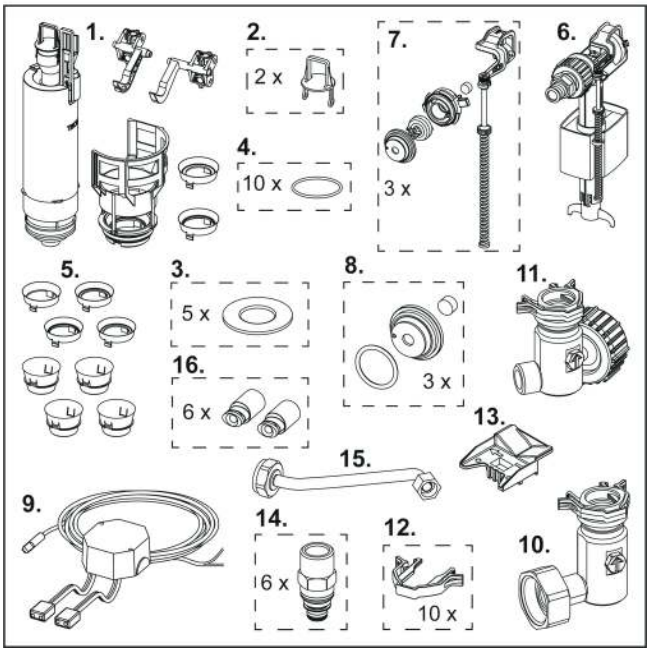

Pos.	Référence	Désignation	Emb.
1	9820223	Cloche de chasse A 2	1
2	9820222	Crochet bleu d'actionnement de chasse	2
3	9820233	Joint plat de cloche de chasse	5
4	9820005	Joint torique pour panier de cloche de chasse	10
5	9820337	Jeu de bagues de réglage de débit pour réservoirs Uni et Base	1
6	9820353	Robinet flotteur F 10 universel	1
7	9820382	Kit levier et joints pour robinet flotteur F 10	3
8	9820383	Kit d'étanchéité pour robinet flotteur F 10	3
9	9810010	Transformateur avec câble électrique	1
10	9820442	Robinet d'arrêt à 3 voies	1
11	9820443	Robinet d'arrêt à 4 voies	1
12	9820381	Attache de sécurité pour vanne d'angle à 3 voies	10
13	9820472	Dispositif de retenue pour réservoir Base	1
14	9820378	Mamelon de raccordement d'eau 1/2" pour citernes de base et compactes	6
15	9820573	Raccordement pour chasse hygiénique	1
16	9820496	Fixations fermeture de réservoir « easy-fit » (depuis 2021)	6

Référence	U. liv. 1
9820589	1 Pcs.

9300300 – TECEprofil - Module WC avec réservoir Uni, hauteur 1120 mm

Pos.	Référence	Désignation	U. liv. 1
1	9820103	Réservoir Uni 1120 mm	1 Pcs.
2	9820040	Kit de montage pour réservoir Uni	1 Pcs.
3	9820011	Pipe de chasse avec joint torique, longueur 269 mm, cloison sèche	1 Pcs.
4	9820015	Joint de sortie de pipe de chasse	1 Pcs.
5	9820134	Pipe d'évacuation DN 90 (PP)	1 Pcs.
6	9820139	Joint pour pipe d'évacuation DN 90	1 Pcs.
7	9820348	Collier de pipe d'évacuation complet (à partir de 04/2017)	1 Pcs.
8	9820136	Manchon DN 90/100 (PP)	1 Pcs.
9	9820569	Conduit de raccordement et fixations	1 Pcs.
10	9820447	Frein de pied en acier	1 Pcs.
11	9820335	Montant de pied de module	1 Pcs.
12	9820332	Pied de module, gauche	1 Pcs.
13	9820333	Pied de module, droit	1 Pcs.
14	9820568	Boîte de raccordement WC	1 Pcs.
15	9820057	Kit de raccordement DN 90 pour WC	1 Pcs.
16	9820043	Pack d'accessoires pour module WC (matériel de fixation, etc.)	1 Pcs.

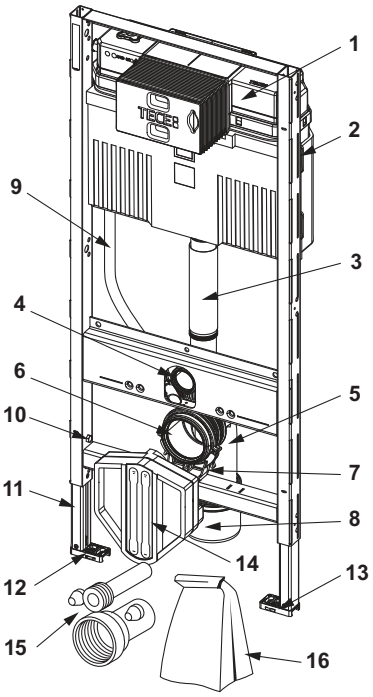

9300322 – TECEprofil - Module WC avec réservoir Uni, hauteur 980 mm

Pos.	Référence	Désignation	U. liv. 1
1	9820101	Réservoir Uni 980 mm	1 Pcs.
2	9820040	Kit de montage pour réservoir Uni	1 Pcs.
3	9820099	Pipe de chasse, longueur 185 mm	1 Pcs.
4	9820015	Joint de sortie de pipe de chasse	1 Pcs.
5	9820134	Pipe d'évacuation DN 90 (PP)	1 Pcs.
6	9820139	Joint pour pipe d'évacuation DN 90	1 Pcs.
7	9820348	Collier de pipe d'évacuation complet (à partir de 04/2017)	1 Pcs.
8	9820136	Manchon DN 90/100 (PP)	1 Pcs.
9	9820569	Conduit de raccordement et fixations	1 Pcs.
10	9820447	Frein de pied en acier	1 Pcs.
11	9820335	Montant de pied de module	1 Pcs.
12	9820332	Pied de module, gauche	1 Pcs.
13	9820333	Pied de module, droit	1 Pcs.
14	9820568	Boîte de raccordement WC	1 Pcs.
15	9820057	Kit de raccordement DN 90 pour WC	1 Pcs.
16	9820043	Pack d'accessoires pour module WC (matériel de fixation, etc.)	1 Pcs.
17	9380014	Fixations de module avec réglage de profondeur	1 Pcs.

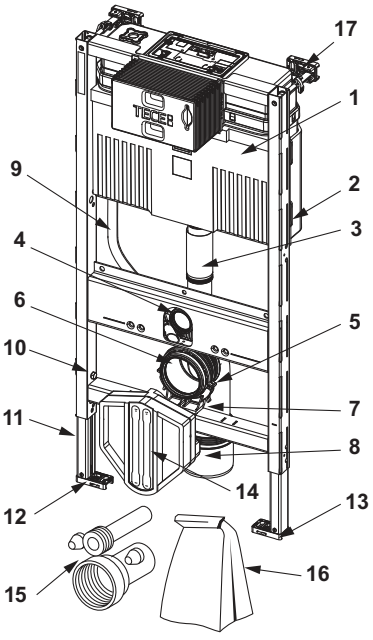

9300301 – TECEprofil - Module WC avec réservoir Uni, hauteur 820 mm

Pos.	Référence	Désignation	U. liv. 1
1	9820100	Réservoir Uni 820 mm	1 Pcs.
2	9820040	Kit de montage pour réservoir Uni	1 Pcs.
3	9380014	Fixations de module avec réglage de profondeur	1 Pcs.
4	9820015	Joint de sortie de pipe de chasse	1 Pcs.
5	9820134	Pipe d'évacuation DN 90 (PP)	1 Pcs.
6	9820139	Joint pour pipe d'évacuation DN 90	1 Pcs.
7	9820348	Collier de pipe d'évacuation complet (à partir de 04/2017)	1 Pcs.
8	9820136	Manchon DN 90/100 (PP)	1 Pcs.
9	9820569	Conduit de raccordement et fixations	1 Pcs.
10	9820447	Frein de pied en acier	1 Pcs.
11	9820335	Montant de pied de module	1 Pcs.
12	9820332	Pied de module, gauche	1 Pcs.
13	9820333	Pied de module, droit	1 Pcs.
14	9820568	Boîte de raccordement WC	1 Pcs.
15	9820057	Kit de raccordement DN 90 pour WC	1 Pcs.
16	9820043	Pack d'accessoires pour module WC (matériel de fixation, etc.)	1 Pcs.

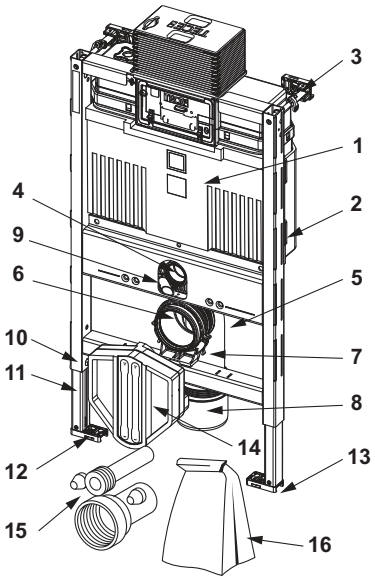

9300291 – TECEprofil - Module WC avec réservoir Uni 750, hauteur 750 mm

Pos.	Référence	Désignation	U. liv. 1
1	9820633	Réservoir Uni 750	1 Pcs.
2	9820040	Kit de montage pour réservoir Uni	1 Pcs.
3	9820015	Joint de sortie de pipe de chasse	1 Pcs.
4	9820134	Pipe d'évacuation DN 90 (PP)	1 Pcs.
5	9820139	Joint pour pipe d'évacuation DN 90	1 Pcs.
6	9820348	Collier de pipe d'évacuation complet (à partir de 04/2017)	1 Pcs.
7	9820136	Manchon DN 90/100 (PP)	1 Pcs.
8	9820447	Frein de pied en acier	1 Pcs.
9	9820335	Montant de pied de module	1 Pcs.
10	9820332	Pied de module, gauche	1 Pcs.
11	9820333	Pied de module, droit	1 Pcs.
12	9820592	Boîtier de raccordement réservoir Uni 750	1 Pcs.
13	9820057	Kit de raccordement DN 90 pour WC	1 Pcs.
14	9820043	Pack d'accessoires pour module WC (matériel de fixation, etc.)	1 Pcs.
15	9820634	Fixations réglables en profondeur	1 Pcs.

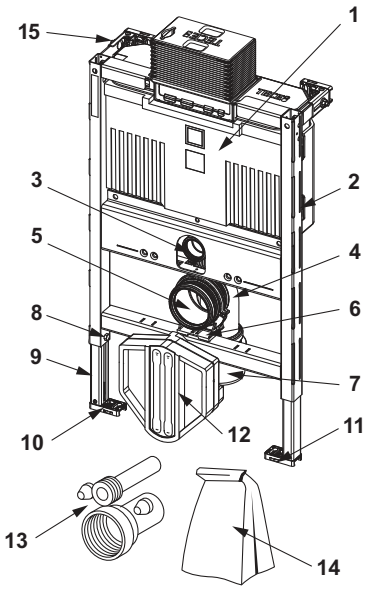

9300344 – TECEprofil - Module WC avec réservoir Uni, pour TOTO Neorest Washlet (WC) AC 2.0 / EW 2.0, hauteur 1120 mm

Pos.	Référence	Désignation	U. liv. 1
1	9820103	Réservoir Uni 1120 mm	1 Pcs.
2	9820040	Kit de montage pour réservoir Uni	1 Pcs.
3	9820011	Pipe de chasse avec joint torique, longueur 269 mm, cloison sèche	1 Pcs.
4	9820015	Joint de sortie de pipe de chasse	1 Pcs.
5	9820134	Pipe d'évacuation DN 90 (PP)	1 Pcs.
6	9820139	Joint pour pipe d'évacuation DN 90	1 Pcs.
7	9820348	Collier de pipe d'évacuation complet (à partir de 04/2017)	1 Pcs.
8	9820136	Manchon DN 90/100 (PP)	1 Pcs.
9	9380014	Fixations de module avec réglage de profondeur	1 Pcs.
10	9820447	Frein de pied en acier	1 Pcs.
11	9820335	Montant de pied de module	1 Pcs.
12	9820332	Pied de module, gauche	1 Pcs.
13	9820333	Pied de module, droit	1 Pcs.
14	9820259	Câble de commande	1 Pcs.
15	9820057	Kit de raccordement DN 90 pour WC	1 Pcs.
16	9820043	Pack d'accessoires pour module WC (matériel de fixation, etc.)	1 Pcs.
17	9820312	Coque de protection pour pipe de chasse et d'évacuation	1 Pcs.

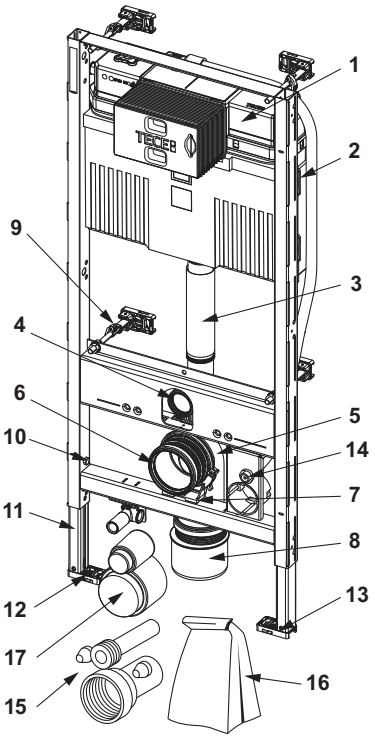

9300389 – TECEprofil - Module WC avec réservoir Uni, avec raccordement pour aspiration des odeurs (DN 50), hauteur 1120 mm

Pos.	Référence	Désignation	U. liv. 1
1	9820103	Réservoir Uni 1120 mm	1 Pcs.
2	9820040	Kit de montage pour réservoir Uni	1 Pcs.
3	9820127	Pipe de chasse pour aspiration des odeurs, 45°, DN 50 droite	1 Pcs.
4	9820015	Joint de sortie de pipe de chasse	1 Pcs.
5	9820134	Pipe d'évacuation DN 90 (PP)	1 Pcs.
6	9820139	Joint pour pipe d'évacuation DN 90	1 Pcs.
7	9820348	Collier de pipe d'évacuation complet (à partir de 04/2017)	1 Pcs.
8	9820136	Manchon DN 90/100 (PP)	1 Pcs.
9	9820569	Conduit de raccordement et fixations	1 Pcs.
10	9820447	Frein de pied en acier	1 Pcs.
11	9820335	Montant de pied de module	1 Pcs.
12	9820332	Pied de module, gauche	1 Pcs.
13	9820333	Pied de module, droit	1 Pcs.
14	9820568	Boîte de raccordement WC	1 Pcs.
15	9820057	Kit de raccordement DN 90 pour WC	1 Pcs.
16	9820043	Pack d'accessoires pour module WC (matériel de fixation, etc.)	1 Pcs.

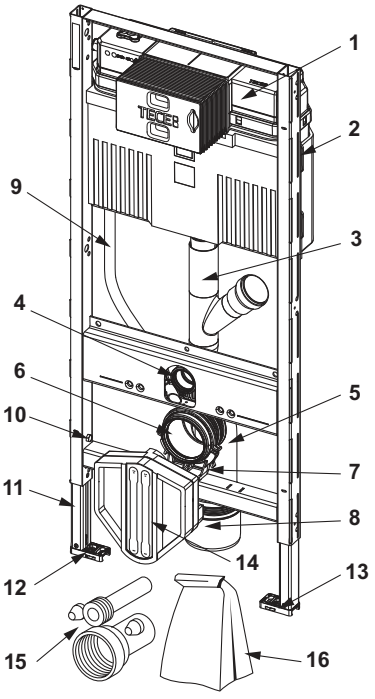

9300309 – TECEprofil - Module WC Gérontomodule avec réservoir Uni, fixation de la cuvette pour une hauteur d'assise de 48 cm selon DIN 18040-1, hauteur 1120 mm

Pos.	Référence	Désignation	U. liv. 1
1	9820103	Réservoir Uni 1120 mm	1 Pcs.
2	9820040	Kit de montage pour réservoir Uni	1 Pcs.
3	9820011	Pipe de chasse avec joint torique, longueur 269 mm, cloison sèche	1 Pcs.
4	9820015	Joint de sortie de pipe de chasse	1 Pcs.
5	9820134	Pipe d'évacuation DN 90 (PP)	1 Pcs.
6	9820139	Joint pour pipe d'évacuation DN 90	1 Pcs.
7	9820348	Collier de pipe d'évacuation complet (à partir de 04/2017)	1 Pcs.
8	9820136	Manchon DN 90/100 (PP)	1 Pcs.
9	9820569	Conduit de raccordement et fixations	1 Pcs.
10	9820447	Frein de pied en acier	1 Pcs.
11	9820335	Montant de pied de module	1 Pcs.
12	9820332	Pied de module, gauche	1 Pcs.
13	9820333	Pied de module, droit	1 Pcs.
14	9820568	Boîte de raccordement WC	1 Pcs.
15	9820057	Kit de raccordement DN 90 pour WC	1 Pcs.
16	9820043	Pack d'accessoires pour module WC (matériel de fixation, etc.)	1 Pcs.
17	9820437	Kit de cadre de fixation (jusqu'à 09/2022)	1 Pcs.
	9820655	Kit de cadre de fixation (à partir de 10/2022)	1 Pcs.
18	9380014	Fixations de module avec réglage de profondeur	1 Pcs.

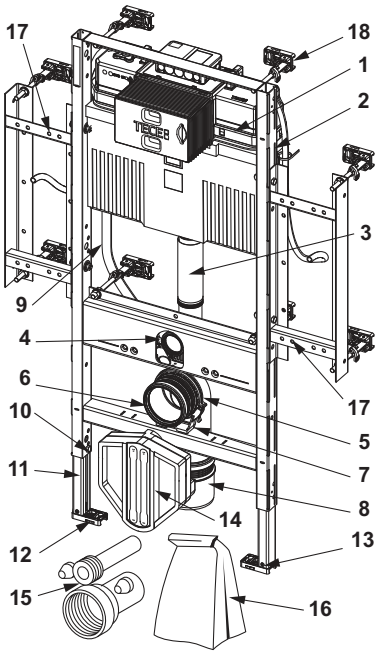

9300303 – TECEprofil - Module WC avec réservoir Uni, avec raccordement pour aspiration des odeurs (DN 70), hauteur 1120 mm

Pos.	Référence	Désignation	U. liv. 1
1	9820103	Réservoir Uni 1120 mm	1 Pcs.
2	9820040	Kit de montage pour réservoir Uni	1 Pcs.
3	9820078	Pipe de chasse pour aspiration des odeurs, 90°, DN 70 droite	1 Pcs.
	9820126	Pipe de chasse pour aspiration des odeurs, 90°, DN 70 gauche	1 Pcs.
	9820127	Pipe de chasse pour aspiration des odeurs, 45°, DN 50 droite	1 Pcs.
4	9820015	Joint de sortie de pipe de chasse	1 Pcs.
5	9820134	Pipe d'évacuation DN 90 (PP)	1 Pcs.
6	9820139	Joint pour pipe d'évacuation DN 90	1 Pcs.
7	9820348	Collier de pipe d'évacuation complet (à partir de 04/2017)	1 Pcs.
8	9820136	Manchon DN 90/100 (PP)	1 Pcs.
9	9820569	Conduit de raccordement et fixations	1 Pcs.
10	9820447	Frein de pied en acier	1 Pcs.
11	9820335	Montant de pied de module	1 Pcs.
12	9820332	Pied de module, gauche	1 Pcs.
13	9820333	Pied de module, droit	1 Pcs.
14	9820568	Boîte de raccordement WC	1 Pcs.
15	9820057	Kit de raccordement DN 90 pour WC	1 Pcs.
16	9820043	Pack d'accessoires pour module WC (matériel de fixation, etc.)	1 Pcs.

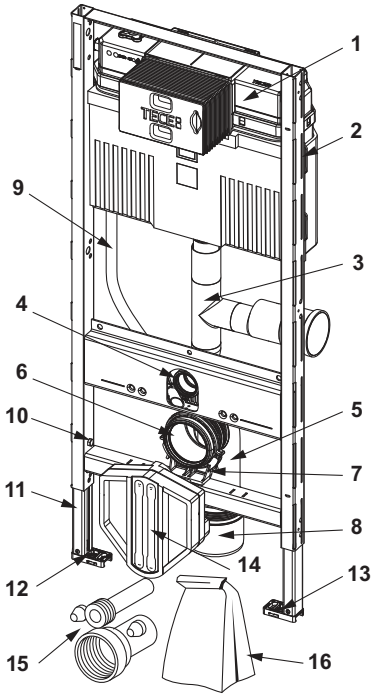

9300388 – TECEprofil - Module WC « Enfants » avec réservoir Uni, hauteur1120 mm

Pos.	Référence	Désignation	U. liv. 1
1	9820103	Réservoir Uni 1120 mm	1 Pcs.
2	9820040	Kit de montage pour réservoir Uni	1 Pcs.
3	9820011	Pipe de chasse avec joint torique, longueur 269 mm, cloison sèche	1 Pcs.
4	9820015	Joint de sortie de pipe de chasse	1 Pcs.
5	9820333	Pied de module, droit	1 Pcs.
6	9820332	Pied de module, gauche	1 Pcs.
7	9820335	Montant de pied de module	1 Pcs.
8	9820447	Frein de pied en acier	1 Pcs.
9	9820400	Pack d'accessoires pour module WC sur pied enfant	1 Pcs.

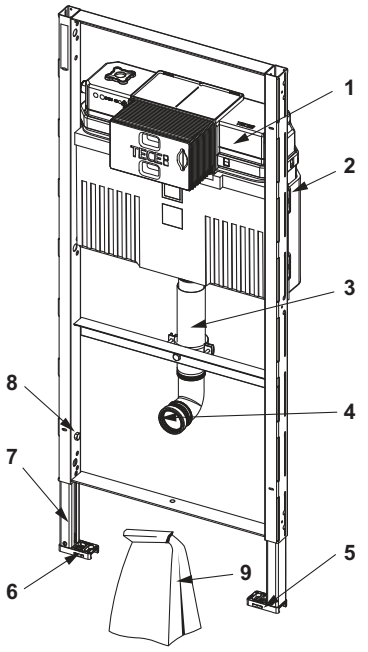

9300335 – TECEprofil - Module WC avec réservoir universel, fixation murale et kit d'isolation acoustique, hauteur 1120 mm

Pos.	Référence	Désignation	U. liv. 1
1	9820103	Réservoir Uni 1120 mm	1 Pcs.
2	9820040	Kit de montage pour réservoir Uni	1 Pcs.
3	9820011	Pipe de chasse avec joint torique, longueur 269 mm, cloison sèche	1 Pcs.
4	9820015	Joint de sortie de pipe de chasse	1 Pcs.
5	9820315	Pipe d'évacuation WC TECE 90° – DN 90/90	1 Pcs.
6	9820139	Joint pour pipe d'évacuation DN 90	1 Pcs.
7	9820348	Collier de pipe d'évacuation complet (à partir de 04/2017)	1 Pcs.
8	9820136	Manchon DN 90/100 (PP)	1 Pcs.
9	9820569	Conduit de raccordement et fixations	1 Pcs.
10	9820447	Frein de pied en acier	1 Pcs.
11	9820335	Montant de pied de module	1 Pcs.
12	9820332	Pied de module, gauche	1 Pcs.
13	9820333	Pied de module, droit	1 Pcs.
14	9820568	Boîte de raccordement WC	1 Pcs.
15	9820057	Kit de raccordement DN 90 pour WC	1 Pcs.
16	9820043	Pack d'accessoires pour module WC (matériel de fixation, etc.)	1 Pcs.
17	9380014	Fixations de module avec réglage de profondeur	1 Pcs.

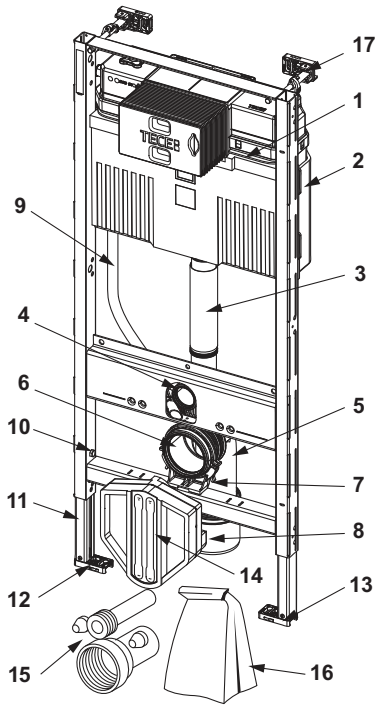

9300600 – TECEprofil - Module WC avec réservoir Compact 320, hauteur 1120 mm

Pos.	Référence	Désignation	U. liv. 1
1	9820107	Réservoir Compact 320	1 Pcs.
2	9820668	Pipe de chasse pour réservoirs	1 Pcs.
3	9820015	Joint de sortie de pipe de chasse	1 Pcs.
4	9820134	Pipe d'évacuation DN 90 (PP)	1 Pcs.
5	9820139	Joint pour pipe d'évacuation DN 90	1 Pcs.
6	9820348	Collier de pipe d'évacuation complet (à partir de 04/2017)	1 Pcs.
7	9820136	Manchon DN 90/100 (PP)	1 Pcs.
8	9820447	Frein de pied en acier	1 Pcs.
9	9820312	Coque de protection pour pipe de chasse et d'évacuation	1 Pcs.
10	9820335	Montant de pied de module	1 Pcs.
11	9820332	Pied de module, gauche	1 Pcs.
12	9820333	Pied de module, droit	1 Pcs.
13	9820057	Kit de raccordement DN 90 pour WC	1 Pcs.
14	9820494	Supplément	1 Pcs.

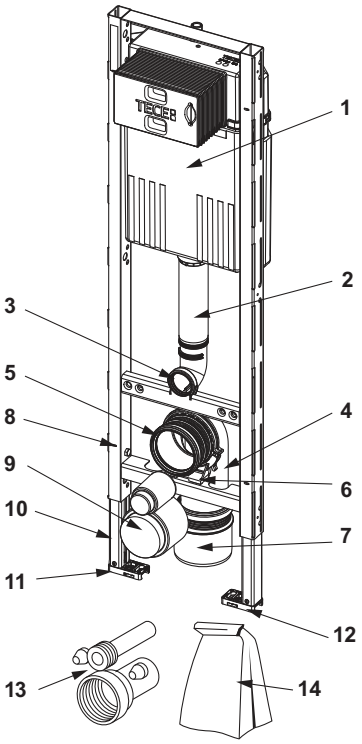

9300500 – TECEprofil - Module WC avec réservoir Octa II 8 cm, hauteur 1120 mm

Pos.	Référence	Désignation	U. liv. 1
1	9820565	Réservoir Octa II	1 Pcs.
2	9820563	Pipe de chasse réservoir Octa	1 Pcs.
3	9820015	Joint de sortie de pipe de chasse	1 Pcs.
4	9820145	Collier supérieur de fixation de pipe d'évacuation	1 Pcs.
5	9820139	Joint pour pipe d'évacuation DN 90	1 Pcs.
6	9820150	Pipe d'évacuation 90°, DN 90/90, pour réservoir Octa 8 cm	1 Pcs.
7	9820042	Collier inférieur de pipe d'évacuation	1 Pcs.
8	9820447	Frein de pied en acier	1 Pcs.
9	9820567	Profilé en C pour pied de module	1 Pcs.
10	9820332	Pied de module, gauche	1 Pcs.
11	9820333	Pied de module, droit	1 Pcs.
12	9820057	Kit de raccordement DN 90 pour WC	1 Pcs.
13	9820147	Pack d'accessoires pour réservoir Octa, 8 cm	1 Pcs.

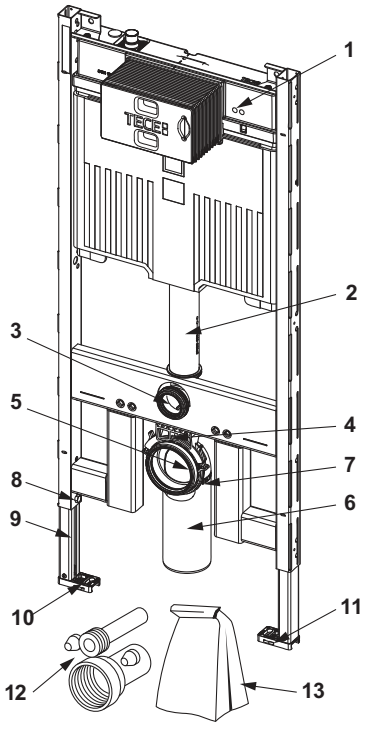

9300501 – TECEprofil - Module WC avec réservoir Octa II 8 cm, avec raccordement pour aspiration des odeurs, hauteur 1120 mm

Pos.	Référence	Désignation	U. liv. 1
1	9820565	Réservoir Octa II	1 Pcs.
2	9820579	Pipe de chasse avec aspiration des odeurs DN 50 droite, 90°	1 Pcs.
	9820578	Pipe de chasse avec aspiration des odeurs DN 50 gauche, 90°	1 Pcs.
3	9820015	Joint de sortie de pipe de chasse	1 Pcs.
4	9820145	Collier supérieur de fixation de pipe d'évacuation	1 Pcs.
5	9820139	Joint pour pipe d'évacuation DN 90	1 Pcs.
6	9820150	Pipe d'évacuation 90°, DN 90/90, pour réservoir Octa 8 cm	1 Pcs.
7	9820042	Collier inférieur de pipe d'évacuation	1 Pcs.
8	9820447	Frein de pied en acier	1 Pcs.
9	9820567	Profilé en C pour pied de module	1 Pcs.
10	9820332	Pied de module, gauche	1 Pcs.
11	9820333	Pied de module, droit	1 Pcs.
12	9820057	Kit de raccordement DN 90 pour WC	1 Pcs.
13	9820147	Pack d'accessoires pour réservoir Octa, 8 cm	1 Pcs.

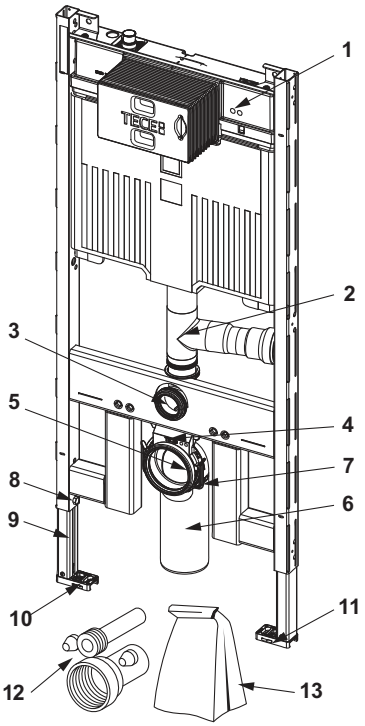

9310000 – TECEprofil - Module lavabo, hauteur 1120 mm

Pos.	Référence	Désignation	U. liv. 1
1	9820034	Support de pipe d'évacuation DN 50	1 Pcs.
2	9820059	Manchette en caoutchouc, dim. nominal 30/50	1 Pcs.
3	9820035	Support de pipe d'évacuation DN 50/DN 40	1 Pcs.
4	9820335	Montant de pied de module	1 Pcs.
5	9820067	Pack d'accessoires pour module de lavabo (matériel de fixation, etc.)	1 Pcs.
6	9820447	Frein de pied en acier	1 Pcs.
7	9820332	Pied de module, gauche	1 Pcs.
8	9820333	Pied de module, droit	1 Pcs.

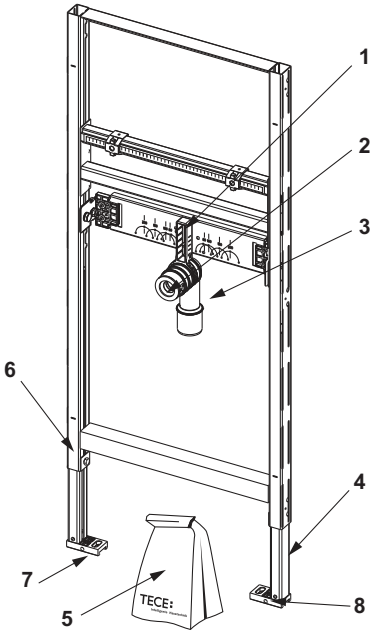

9310018 – TECEprofil - Module lavabo, hauteur 820-980 mm

Pos.	Référence	Désignation	U. liv. 1
1	9820034	Support de pipe d'évacuation DN 50	1 Pcs.
2	9820059	Manchette en caoutchouc, dim. nominal 30/50	1 Pcs.
3	9820035	Support de pipe d'évacuation DN 50/DN 40	1 Pcs.
4	9820447	Frein de pied en acier	1 Pcs.
5	9030028	Pieds rallongés	1 Pcs.
6	9820067	Pack d'accessoires pour module de lavabo (matériel de fixation, etc.)	1 Pcs.

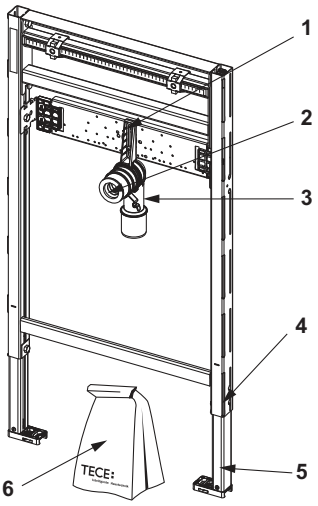

9310004 – TECEprofil - Module de lavabo pour siphon anti-odeur encastré, hauteur 1120 mm

Pos.	Référence	Désignation	U. liv. 1
1	9820070	Siphon UP	1 Pcs.
2	9820335	Montant de pied de module	1 Pcs.
3	9820067	Pack d'accessoires pour module de lavabo (matériel de fixation, etc.)	1 Pcs.
4	9820447	Frein de pied en acier	1 Pcs.
5	9820332	Pied de module, gauche	1 Pcs.
6	9820333	Pied de module, droit	1 Pcs.

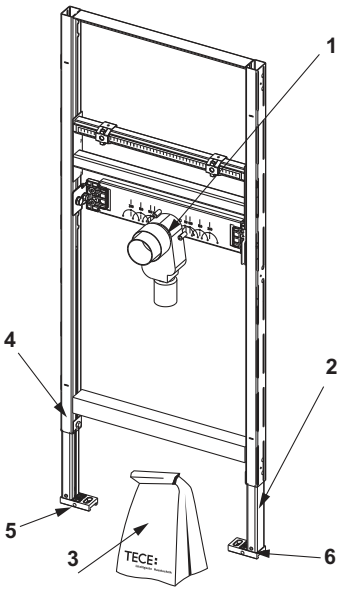

9310019 – TECEprofil - Module de lavabo pour siphon anti-odeur encastré, hauteur 820-980 mm

Pos.	Référence	Désignation	U. liv. 1
1	9820070	Siphon UP	1 Pcs.
2	9820447	Frein de pied en acier	1 Pcs.
3	9030028	Pieds rallongés	1 Pcs.
4	9820067	Pack d'accessoires pour module de lavabo (matériel de fixation, etc.)	1 Pcs.

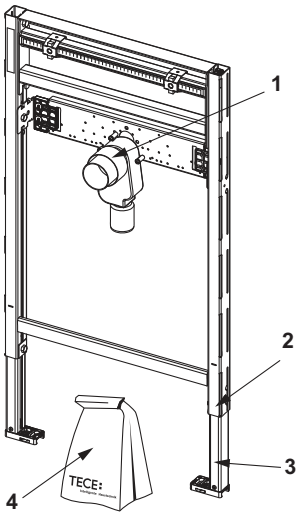

9310002 – TECEprofil - Module de lavabo pour cuve inclinée, hauteur 1120 mm

Pos.	Référence	Désignation	U. liv. 1
1	9820335	Montant de pied de module	1 Pcs.
2	9820067	Pack d'accessoires pour module de lavabo (matériel de fixation, etc.)	1 Pcs.
3	9820447	Frein de pied en acier	1 Pcs.
4	9820332	Pied de module, gauche	1 Pcs.
5	9820333	Pied de module, droit	1 Pcs.

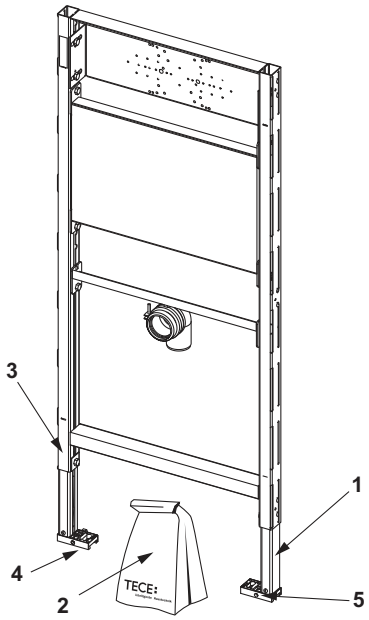

9320308 – TECEprofil - Module urinoir avec boîtier de chasse TECE U 1, hauteur 1120 mm

Pos.	Référence	Désignation	U. liv. 1
1	9820074	Boîtier de chasse U 1 avec raccordement	1 Pcs.
2	9820075	Gabarit de détourage pour boîtier de chasse U 1	1 Pcs.
3	9820335	Montant de pied de module	1 Pcs.
4	9820076	Pack d'accessoires pour module d'urinoir (matériel de fixation, etc.)	1 Pcs.
5	9820055	Raccord d'arrivée pour urinoir, 1/2"	1 Pcs.
6	9820447	Frein de pied en acier	1 Pcs.
7	9820332	Pied de module, gauche	1 Pcs.
8	9820333	Pied de module, droit	1 Pcs.
9	9820338	Siphon d'aspiration pour urinoir	1 Pcs.

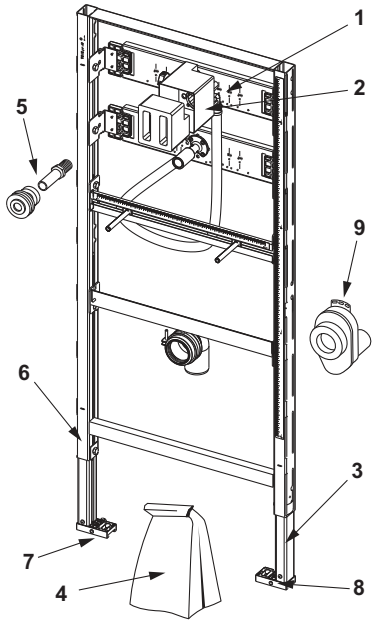

9320016 – TECEprofil - Module urinoir avec boîtier de chasse TECE U 2, hauteur 1120 mm, piège à odeurs inclus

Pos.	Référence	Désignation	U. liv. 1
1	9820553	Transformateur 230 V/12 V	1 Pcs.
2	9820335	Montant de pied de module	1 Pcs.
3	9820440	Pack d'accessoires pour boîtier de chasse d'urinoir U 2	1 Pcs.
4	9820055	Raccord d'arrivée pour urinoir, 1/2"	1 Pcs.
5	9820447	Frein de pied en acier	1 Pcs.
6	9820332	Pied de module, gauche	1 Pcs.
7	9820333	Pied de module, droit	1 Pcs.
8	9820424	Joint sortie d'eau	1 Pcs.
9	9820470	Gabarit de détourage pour boîtier de chasse d'urinoir U 2	1 Pcs.
10	9820338	Siphon d'aspiration pour urinoir	1 Pcs.

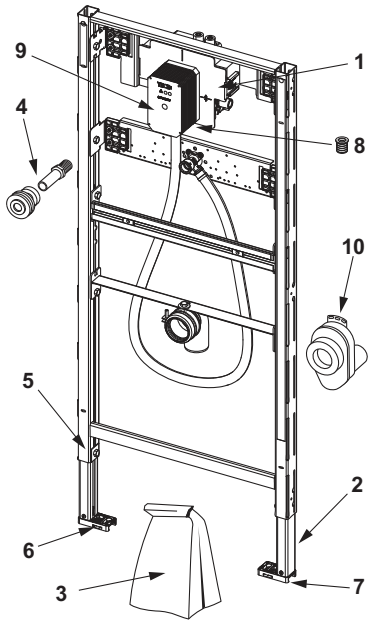

9320010 – TECEprofil - Module urinoir pour robinet de chasse en saillie, hauteur 1120 mm

Pos.	Référence	Désignation	U. liv. 1
1	9820335	Montant de pied de module	1 Pcs.
2	9820079	Pack d'accessoires pour module d'urinoir en saillie (matériel de fixation, etc.)	1 Pcs.
3	9820447	Frein de pied en acier	1 Pcs.
4	9820332	Pied de module, gauche	1 Pcs.
5	9820333	Pied de module, droit	1 Pcs.

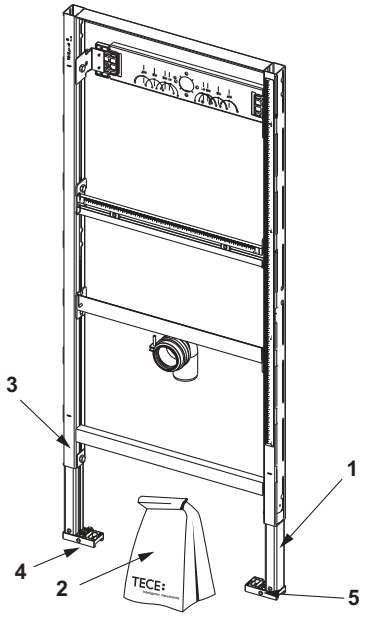

9340000 – TECEprofil - Module bain/douche pour robinets encastré ou en saillie, hauteur 1120 mm

Pos.	Référence	Désignation	U. liv. 1
1	9820335	Montant de pied de module	1 Pcs.
2	9820447	Frein de pied en acier	1 Pcs.
3	9820096	Pack d'accessoires pour module de baignoire/douche (matériel de fixation, etc.)	1 Pcs.
4	9820332	Pied de module, gauche	1 Pcs.
5	9820333	Pied de module, droit	1 Pcs.

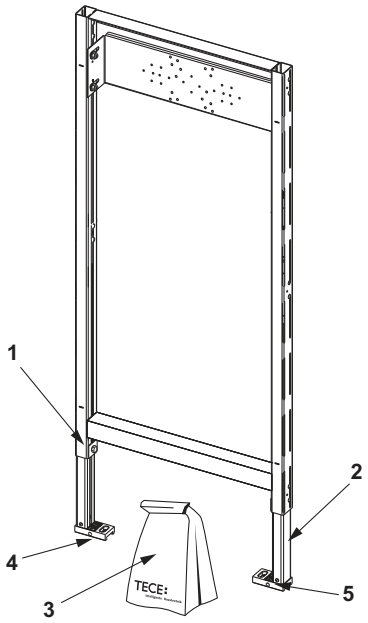

9340002 – TECEprofil - Module de bain/douche avec platines ajustables pour équipement encastré ou en saillie, hauteur 1120 mm

Pos.	Référence	Désignation	U. liv. 1
1	9820335	Montant de pied de module	1 Pcs.
2	9820447	Frein de pied en acier	1 Pcs.
3	9820096	Pack d'accessoires pour module de baignoire/douche (matériel de fixation, etc.)	1 Pcs.
4	9820332	Pied de module, gauche	1 Pcs.
5	9820333	Pied de module, droit	1 Pcs.

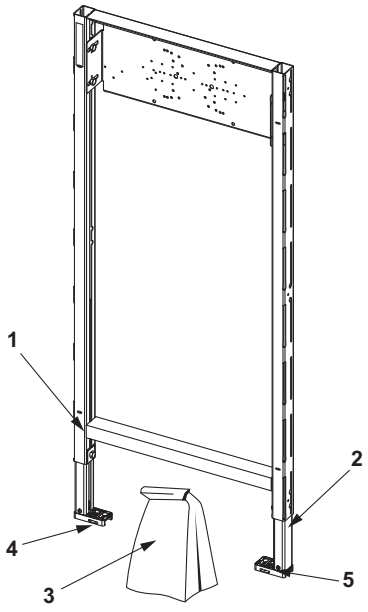

9330000 – TECEprofil - Module de bidet pour bidet suspendu, hauteur 1120 mm
9330005 – TECEprofil - Module bidet pour bidet suspendu, hauteur 820 mm

Pos.	Référence	Désignation	U. liv. 1
1	9820034	Support de pipe d'évacuation DN 50	1 Pcs.
2	9820035	Support de pipe d'évacuation DN 50/DN 40	1 Pcs.
3	9820059	Manchette en caoutchouc, dim. nominal 30/50	1 Pcs.
4	9820335	Montant de pied de module	1 Pcs.
5	9820047	Pack d'accessoires pour module de bidet (matériel de fixation, etc.)	1 Pcs.
6	9820071	Insert taraudé	1 Pcs.
7	9820447	Frein de pied en acier	1 Pcs.
8	9820332	Pied de module, gauche	1 Pcs.
9	9820333	Pied de module, droit	1 Pcs.

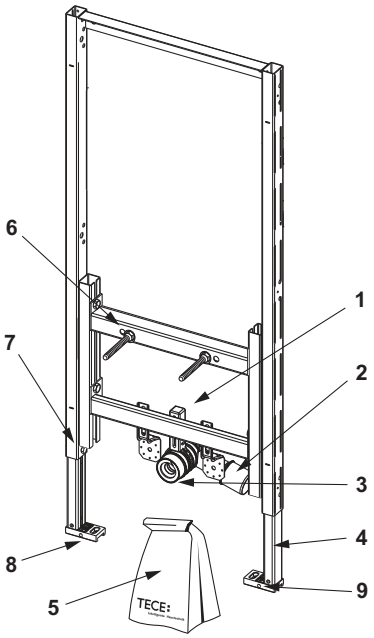

9240950 – Trappe d'insertion pour pastilles nettoyantes

Pos.	Référence	Désignation	U. liv. 1
1	9820191	Vis de plaque transparente de fermeture de réservoir étroit	1 Pcs.
2	9820263	Vis de fixation (2003-2020)	1 Pcs.
3	9820349	Tiges de guidage pour trappe d'insertion	1 Pcs.

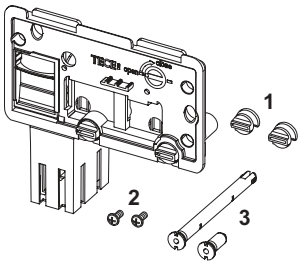

9240951 – Trappe d'insertion II pour pastilles nettoyantes (TECElux mini, TECEsquare glass, TECEvelvet, TECEloop et TECEnow)

Pos.	Référence	Désignation	U. liv. 1
1	9820688	Tiges de guidage pour trappe d'insertion II	1 Pcs.

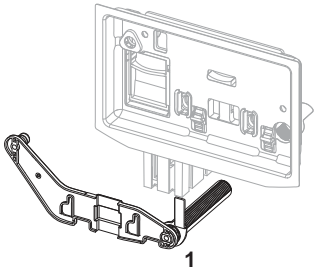

9240952 – Trappe d'insertion II pour pastilles nettoyantes (TECEsquare II inox, TECEsquare II glass et TECEsolid)

Pos.	Référence	Désignation	U. liv. 1
1	9820693	Tiges de guidage pour trappe d'insertion II	1 Pcs.

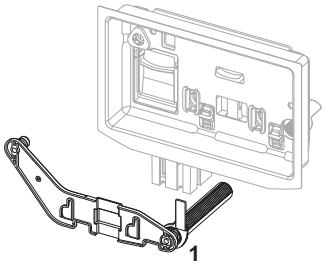

9820223 – Cloche de chasse A 2

Pos.	Référence	Désignation	U. liv. 1
1	9820233	Joint plat de cloche de chasse	1 Pcs.
2	9820231	Panier de cloche avec bague de débit ø 36 mm	1 Pcs.
3	9820005	Joint torique pour panier de cloche de chasse	1 Pcs.
4	9820222	Crochet bleu d'actionnement de chasse	1 Pcs.
5	9820229	Crochet noir d'actionnement de chasse	1 Pcs.
6	9820420	Poids supplémentaire pour petite chasse	1 Pcs.

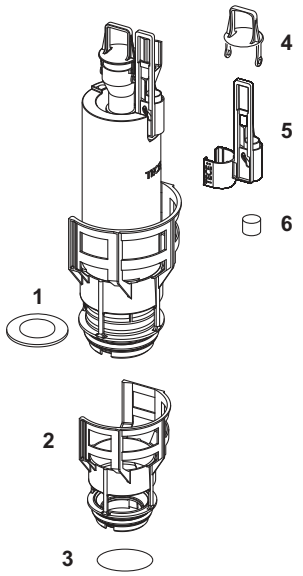

9820588 – Cloche de chasse A 6 pour réservoir Uni 750

Pos.	Référence	Désignation	U. liv. 1
1	9820233	Joint plat de cloche de chasse	1 Pcs.
2	9820653	Panier pour cloche de chasse A 6 avec bague de débit	1 Pcs.
3	9820005	Joint torique pour panier de cloche de chasse	1 Pcs.
4	9820222	Crochet bleu d'actionnement de chasse	1 Pcs.
5	9820229	Crochet noir d'actionnement de chasse	1 Pcs.
6	9820420	Poids supplémentaire pour petite chasse	1 Pcs.

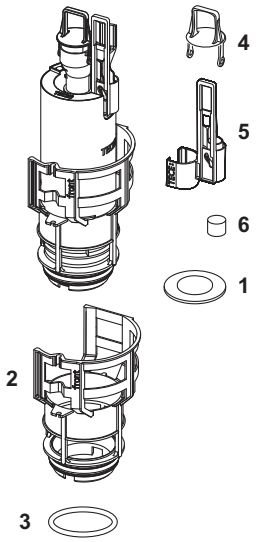

9820353 – Robinet flotteur F 10 universel

Pos.	Référence	Désignation	U. liv. 1
1	9820382	Kit levier et joints pour robinet flotteur F 10	1 Pcs.
2	9820383	Kit d'étanchéité pour robinet flotteur F 10	1 Pcs.
3	9820398	Raccord fileté 3/8" pour robinet flotteur F 10	1 Pcs.
4	9820587	Joint torique M 30 pour raccordement en eau du robinet flotteur F 10	1 Pcs.

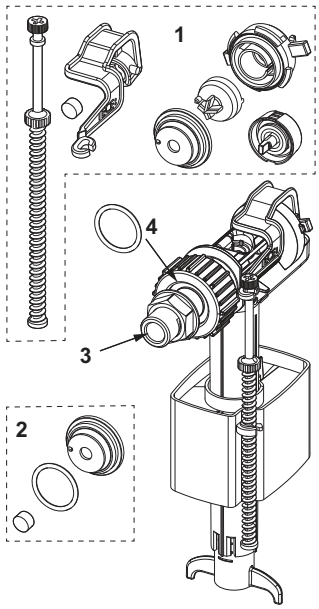

9820561 – Cloche de chasse A 5 pour réservoir Octa II et Compact

Pos.	Référence	Désignation	U. liv. 1
1	9820564	Anneau de traction pour cloche de chasse A 5	1 Pcs.
2	9820275	Poids supplémentaire cloche de chasse A 3 et A 5	1 Pcs.
3	9820446	Joint torique cloche de chasse A 3 et A 5 (10 pièces)	1 Pcs.
4	9820161	Joint plat de cloche de chasse A 3 et A 5	1 Pcs.
5	9820220	Joint torique de panier de cloche de chasse A 3 et A 5	1 Pcs.

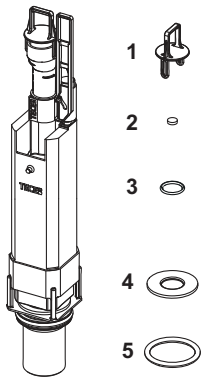

9820103 – Réservoir Uni 1120 mm

Valable depuis : avril 2021

Pos.	Référence	Désignation		U. liv. 1
1	9820499	Tunnel de détourage avec bloc polystyrène		1 Pcs.
	9820027	Gabarit de détourage		1 Pcs.
2	9820017	Plaque transparente de fermeture, avec loquets		1 Pcs.
3	9820496	Fixations fermeture de réservoir « easy-fit » (depuis 2021)		1 Pcs.
4	9820016	Crochets de déclenchement		1 Pcs.
5	9820374	Flexible renforcé M 30 (à partir de 2020)		1 Pcs.
6	9820012	Connexion de réservoir		1 Pcs.
7	9820013	Robinet d'arrêt		1 Pcs.
8	9820495	Bouchon de fermeture réservoir Uni		1 Pcs.
9	9820353	Robinet flotteur F 10 universel		1 Pcs.
10	9820373	Support de robinet flotteur pour réservoir Uni (27 mm, M 30, à partir de 2020)		1 Pcs.
11	9820223	Cloche de chasse A 2		1 Pcs.
12	9820015	Joint de sortie de pipe de chasse		1 Pcs.
13	9820011	Pipe de chasse avec joint torique, longueur 269 mm, cloison sèche		1 Pcs.
	9820331	Pipe de chasse rallongé, longueur 369 mm		1 Pcs.
14	9820014	Joint torique		1 Pcs.
15	9820698*	Plaque de maintien de fond de réservoir, à glissière	**NEW**	1 Pcs.
16	9820699*	Clip de maintien de cloche de chasse	**NEW**	1 Pcs.
17	9820700*	Plaque de maintien de fond de réservoir (2003-2014)	**NEW**	1 Pcs.
18	9820670	Panier de cloche de chasse avec bague de réglage du débit		1 Pcs.

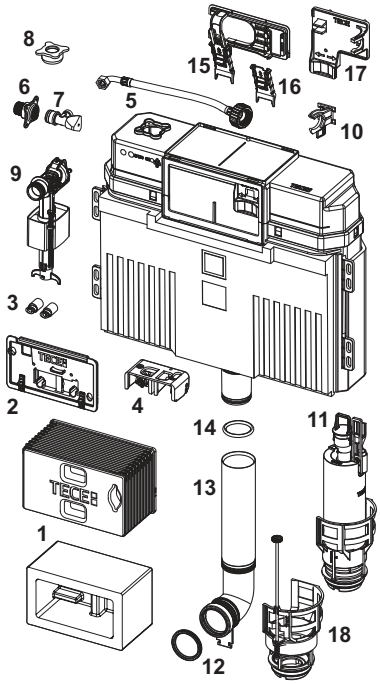

* Date de disponibilité attendue en Mai 2025

Valable jusqu'en : mars 2021

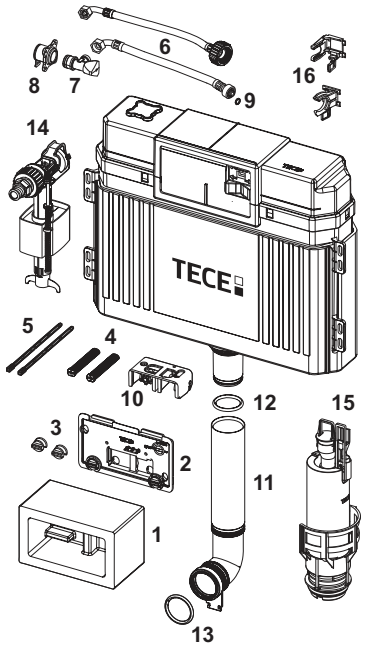

Pos.	Référence	Désignation	U. liv. 1
1	9820027	Gabarit de détourage	1 Pcs.
2	9820017	Plaque transparente de fermeture, avec loquets	1 Pcs.
3	9820018	Vis de plaque transparente de fermeture de réservoir	1 Pcs.
4	9820019	Tiges crénelées et vis de fixation (2003-2020)	1 Pcs.
5	9820022	Tiges de déclenchement (2003-2020)	1 Pcs.
6	9820026	Flexible renforcé 3/8" (jusqu'en 2019)	1 Pcs.
	9820374	Flexible renforcé M 30 (à partir de 2020)	1 Pcs.
7	9820013	Robinet d'arrêt	1 Pcs.
8	9820012	Connexion de réservoir	1 Pcs.
9	9820025	Joint torique pour flexible	1 Pcs.
10	9820016	Crochets de déclenchement	1 Pcs.
11	9820011	Pipe de chasse avec joint torique, longueur 269 mm, cloison sèche	1 Pcs.
	9820331	Pipe de chasse rallongé, longueur 369 mm	1 Pcs.
12	9820014	Joint torique	1 Pcs.
13	9820015	Joint de sortie de pipe de chasse	1 Pcs.
14	9820353	Robinet flotteur F 10 universel	1 Pcs.
15	9820223	Cloche de chasse A 2	1 Pcs.
16	9820372	Support de robinet flotteur pour réservoir Uni (17 mm, 3/8", jusqu'en 2019)	1 Pcs.
	9820373	Support de robinet flotteur pour réservoir Uni (27 mm, M 30, à partir de 2020)	1 Pcs.

9820101 – Réservoir Uni 980 mm

Valable depuis : avril 2021

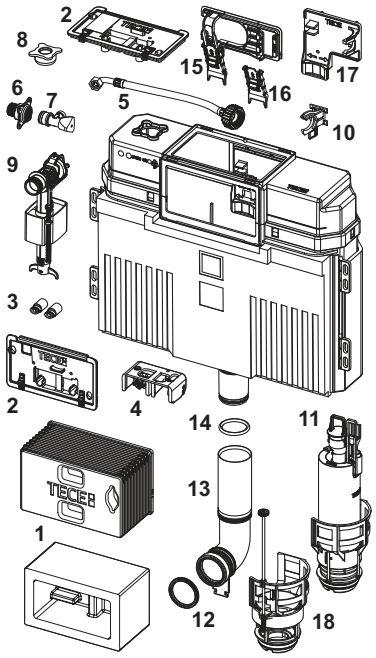

Pos.	Référence	Désignation		U. liv. 1
1	9820499	Tunnel de détourage avec bloc polystyrène		1 Pcs.
	9820027	Gabarit de détourage		1 Pcs.
2	9820017	Plaque transparente de fermeture, avec loquets		1 Pcs.
3	9820496	Fixations fermeture de réservoir « easy-fit » (depuis 2021)		1 Pcs.
4	9820016	Crochets de déclenchement		1 Pcs.
5	9820374	Flexible renforcé M 30 (à partir de 2020)		1 Pcs.
6	9820012	Connexion de réservoir		1 Pcs.
7	9820013	Robinet d'arrêt		1 Pcs.
8	9820495	Bouchon de fermeture réservoir Uni		1 Pcs.
9	9820353	Robinet flotteur F 10 universel		1 Pcs.
10	9820373	Support de robinet flotteur pour réservoir Uni (27 mm, M 30, à partir de 2020)		1 Pcs.
11	9820223	Cloche de chasse A 2		1 Pcs.
12	9820015	Joint de sortie de pipe de chasse		1 Pcs.
13	9820099	Pipe de chasse, longueur 185 mm		1 Pcs.
14	9820014	Joint torique		1 Pcs.
15	9820698*	Plaque de maintien de fond de réservoir, à glissière	**NEW**	1 Pcs.
16	9820699*	Clip de maintien de cloche de chasse	**NEW**	1 Pcs.
17	9820700*	Plaque de maintien de fond de réservoir (2003-2014)	**NEW**	1 Pcs.
18	9820670	Panier de cloche de chasse avec bague de réglage du débit		1 Pcs.

* Date de disponibilité attendue en Mai 2025

TECEprofil – Pièces de rechange

Valable jusqu'en : mars 2021

Pos.	Référence	Désignation	U. liv. 1
1	9820027	Gabarit de détourage	1 Pcs.
2	9820017	Plaque transparente de fermeture, avec loquets	1 Pcs.
3	9820018	Vis de plaque transparente de fermeture de réservoir	1 Pcs.
4	9820019	Tiges crénelées et vis de fixation (2003-2020)	1 Pcs.
5	9820022	Tiges de déclenchement (2003-2020)	1 Pcs.
6	9820026	Flexible renforcé 3/8" (jusqu'en 2019)	1 Pcs.
	9820374	Flexible renforcé M 30 (à partir de 2020)	1 Pcs.
7	9820013	Robinet d'arrêt	1 Pcs.
8	9820012	Connexion de réservoir	1 Pcs.
9	9820025	Joint torique pour flexible	1 Pcs.
10	9820016	Crochets de déclenchement	1 Pcs.
11	9820099	Pipe de chasse, longueur 185 mm	1 Pcs.
12	9820014	Joint torique	1 Pcs.
13	9820015	Joint de sortie de pipe de chasse	1 Pcs.
14	9820353	Robinet flotteur F 10 universel	1 Pcs.
15	9820223	Cloche de chasse A 2	1 Pcs.
16	9820372	Support de robinet flotteur pour réservoir Uni (17 mm, 3/8", jusqu'en 2019)	1 Pcs.
	9820373	Support de robinet flotteur pour réservoir Uni (27 mm, M 30, à partir de 2020)	1 Pcs.

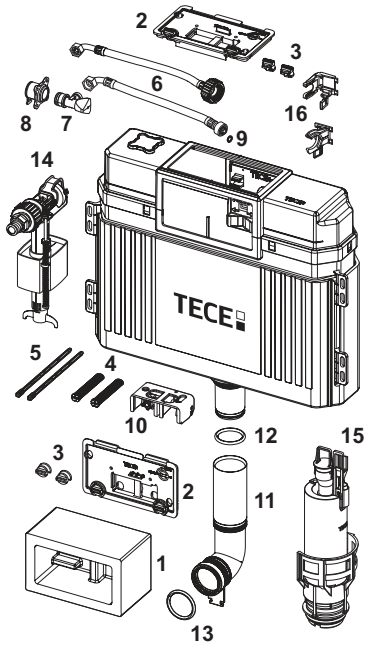

9820100 – Réservoir Uni 820 mm

Valable depuis : avril 2021

Pos.	Référence	Désignation		U. liv. 1
1	9820499	Tunnel de détourage avec bloc polystyrène		1 Pcs.
	9820027	Gabarit de détourage		1 Pcs.
2	9820017	Plaque transparente de fermeture, avec loquets		1 Pcs.
3	9820496	Fixations fermeture de réservoir « easy-fit » (depuis 2021)		1 Pcs.
4	9820016	Crochets de déclenchement		1 Pcs.
5	9820374	Flexible renforcé M 30 (à partir de 2020)		1 Pcs.
6	9820012	Connexion de réservoir		1 Pcs.
7	9820013	Robinet d'arrêt		1 Pcs.
8	9820495	Bouchon de fermeture réservoir Uni		1 Pcs.
9	9820353	Robinet flotteur F 10 universel		1 Pcs.
10	9820373	Support de robinet flotteur pour réservoir Uni (27 mm, M 30, à partir de 2020)		1 Pcs.
11	9820223	Cloche de chasse A 2		1 Pcs.
12	9820015	Joint de sortie de pipe de chasse		1 Pcs.
13	9820698*	Plaque de maintien de fond de réservoir, à glissière	**NEW**	1 Pcs.
14	9820699*	Clip de maintien de cloche de chasse	**NEW**	1 Pcs.
15	9820700*	Plaque de maintien de fond de réservoir (2003-2014)	**NEW**	1 Pcs.
16	9820670	Panier de cloche de chasse avec bague de réglage du débit		1 Pcs.

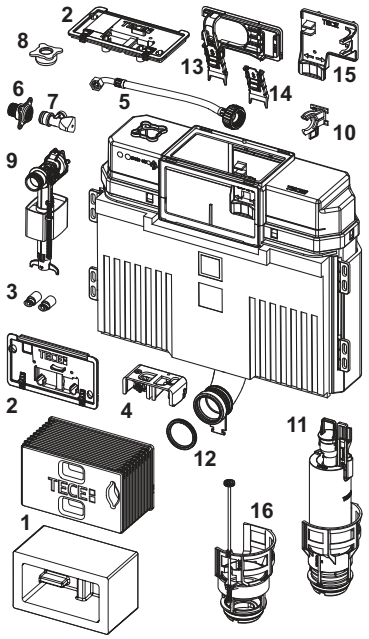

* Date de disponibilité attendue en Mai 2025

Valable jusqu'en : mars 2021

Pos.	Référence	Désignation	U. liv. 1
1	9820027	Gabarit de détourage	1 Pcs.
2	9820017	Plaque transparente de fermeture, avec loquets	1 Pcs.
3	9820018	Vis de plaque transparente de fermeture de réservoir	1 Pcs.
4	9820019	Tiges crénelées et vis de fixation (2003-2020)	1 Pcs.
5	9820022	Tiges de déclenchement (2003-2020)	1 Pcs.
6	9820026	Flexible renforcé 3/8" (jusqu'en 2019)	1 Pcs.
	9820374	Flexible renforcé M 30 (à partir de 2020)	1 Pcs.
7	9820013	Robinet d'arrêt	1 Pcs.
8	9820012	Connexion de réservoir	1 Pcs.
9	9820025	Joint torique pour flexible	1 Pcs.
10	9820016	Crochets de déclenchement	1 Pcs.
11	9820015	Joint de sortie de pipe de chasse	1 Pcs.
12	9820353	Robinet flotteur F 10 universel	1 Pcs.
13	9820372	Support de robinet flotteur pour réservoir Uni (17 mm, 3/8", jusqu'en 2019)	1 Pcs.
	9820373	Support de robinet flotteur pour réservoir Uni (27 mm, M 30, à partir de 2020)	1 Pcs.
14	9820223	Cloche de chasse A 2	1 Pcs.

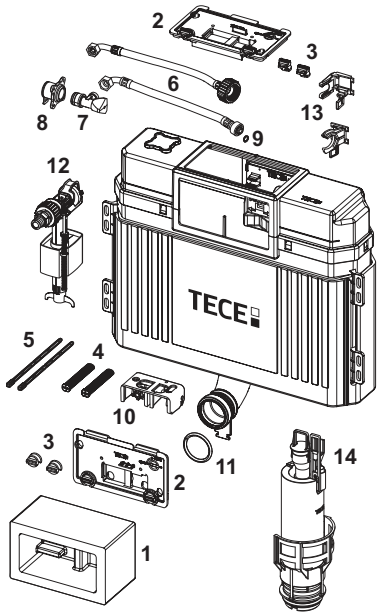

9820633 – Réservoir Uni 750

Pos.	Référence	Désignation	U. liv. 1
1	9820598	Tunnel de détourage avec bloc polystyrène réservoir Uni 750	1 Pcs.
2	9820593	Plaque transparente avec loquets de fermeture	1 Pcs.
3	9820496	Fixations fermeture de réservoir « easy-fit » (depuis 2021)	1 Pcs.
4	9820595	Crochets de déclenchement pour réservoir Uni 750	1 Pcs.
5	9820596	Flexible renforcé M 30 pour réservoir Uni 750	1 Pcs.
6	9820012	Connexion de réservoir	1 Pcs.
7	9820013	Robinet d'arrêt	1 Pcs.
8	9820353	Robinet flotteur F 10 universel	1 Pcs.
9	9820373	Support de robinet flotteur pour réservoir Uni (27 mm, M 30, à partir de 2020)	1 Pcs.
10	9820588	Cloche de chasse A 6	1 Pcs.
11	9820015	Joint de sortie de pipe de chasse	1 Pcs.

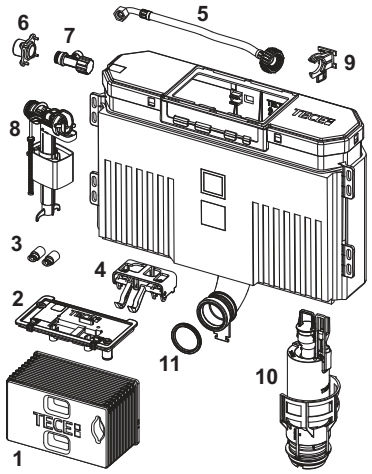

9820107 – Réservoir Compact 320

Pos.	Référence	Désignation	U. liv. 1
1	9820499	Tunnel de détourage avec bloc polystyrène	1 Pcs.
2	9820194	Plaque transparente de fermeture, avec loquets	1 Pcs.
3	9820496	Fixations fermeture de réservoir « easy-fit » (depuis 2021)	1 Pcs.
4	9820353	Robinet flotteur F 10 universel	1 Pcs.
5	9820378	Mamelon de raccordement d'eau 1/2" pour citernes de base et compactes **NEW**	1 Pcs.
6	9820235	Joint torique pour mamelon raccordement d'eau 1/2"	1 Pcs.
7	9820381	Attache de sécurité pour vanne d'angle à 3 voies	1 Pcs.
8	9820492	Robinet d'arrêt TECEprofil à 3 voies	1 Pcs.
9	9820667	Dispositif de retenue pour cloche de chasse	1 Pcs.
10	9820561	Cloche de chasse A 5	1 Pcs.
11	9820015	Joint de sortie de pipe de chasse	1 Pcs.
12	9820668	Pipe de chasse pour réservoirs	1 Pcs.
13	9820014	Joint torique	1 Pcs.

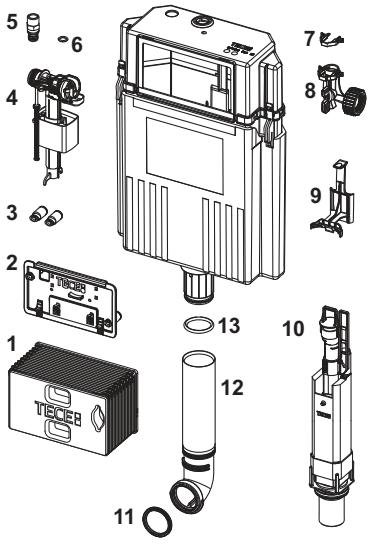

9820565 – Réservoir Octa II 8 cm

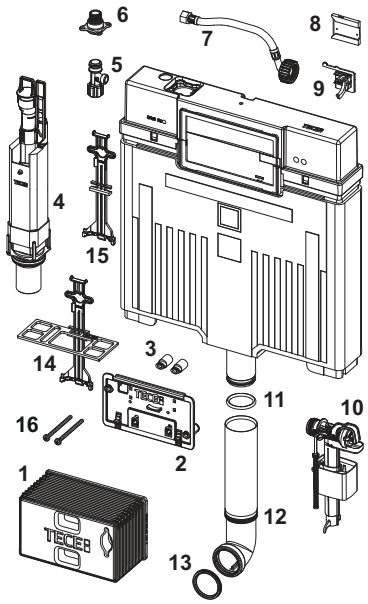

Pos.	Référence	Désignation	U. liv. 1
1	9820499	Tunnel de détourage avec bloc polystyrène	1 Pcs.
2	9820194	Plaque transparente de fermeture, avec loquets	1 Pcs.
3	9820496	Fixations fermeture de réservoir « easy-fit » (depuis 2021)	1 Pcs.
4	9820561	Cloche de chasse A 5	1 Pcs.
5	9820013	Robinet d'arrêt	1 Pcs.
6	9820012	Connexion de réservoir	1 Pcs.
7	9820562	Flexible renforcé	1 Pcs.
8	9820216	Support de fixation pour robinet flotteur	1 Pcs.
9	9820375	Support de robinet flotteur pour réservoir Octa (27 mm, M 30)	1 Pcs.
10	9820353	Robinet flotteur F 10 universel	1 Pcs.
11	9820014	Joint torique	1 Pcs.
12	9820563	Pipe de chasse réservoir Octa	1 Pcs.
13	9820015	Joint de sortie de pipe de chasse	1 Pcs.
14	9820439	Élément de renfort	1 Pcs.
15	9820163	Bras de maintien de cloche de chasse 8 cm	1 Pcs.
16	9820574	Vis de fixation « easy fit », courtes	1 Pcs.

PDR - Cartouche de robinetterie de chasse U 1

Cartouche de robinetterie de chasse pour boîtier de chasse U 1.



Référence	U. liv. 1
9820031	1 Pcs.

Joint pour raccord de tube de chasse



Référence	U. liv. 1
9820213	1 Pcs.



	Page
Modules de toilettes avec réservoir Uni	164
Kits coupe-feu	165
Accessoires	166
Pièces de rechange	169

TECEconstruct – Modules de toilettes avec réservoir Uni

TECEconstruct - Module WC « Premium » autoportant avec réservoir Uni, hauteur 1120 mm

Module 4 pieds indépendants double châssis, équipé pour le montage de plaque de déclenchement TECE « easy fit ».

Réservoir Uni pour déclenchement frontal :
- Réservoir de sécurité monobloc en plastique antichoc, testé selon EN 14055 et NF
- Réservoir fermé entièrement pré-monté
- Raccord de réservoir avec filetage mâle 1/2" sur le côté, compatible avec les adaptateurs rapides
- Réservoir d'une contenance de 10 litres ; volume de chasse préréglé à 6 litres ; volume de chasse réglable à tout moment sur 4,5/7,5/9 litres, petite chasse de 3 litres avec la technique du double rinçage. Volume résiduel pouvant être immédiatement utilisé pour une chasse supplémentaire.
- Isolation contre la condensation
- Utilisable comme réservoir à simple ou à double rinçage selon la plaque de déclenchement
- Composants, réservoir et châssis certifiés NF
- Système d'installation de plaque de déclenchement « easy fit »
- Tunnel de détourage « Tear Off », ajustable sans outil
- Robinet flotteur ultra silencieux de catégorie acoustique 1, selon DIN 4109
- Réglage de débit de chasse par molette sans retirer la cloche de chasse

Bâti-support :
- Châssis avec surface traitée par pulvérisation
- Deux boulons de fixation et écrous M 12
- Pipe d'évacuation DN 90 en PP
- Manchon adaptateur PVC DN 90/100 utilisable pour sortie horizontale
- Manchette de raccordement WC DN 90
- Coque de protection pour le raccordement (WC-douche inclus), avec boite de jonction électrique et couvercle
- Nécessaire de fixation
- Tiges filetées pour fixation de la cuvette

Veuillez commander séparément :
- Plaque de déclenchement de WC (voir plaques de déclenchement)
- Trappe d'insertion pour pastilles nettoyantes (en option)
- Kit d'installation de WC-douche TECE, cloison sèche (en option)

Remarque :
En cas d'utilisation de cuvettes de WC avec surface d'appui réduite (= écart entre le centre des boulons de fixation et le bord inférieur de la surface d'appui inférieur à 18 cm) - p. ex. V & B Memento, Sentique, Subway 2.0 - le montage du kit de renforts en acier 9041029 est nécessaire dans l'espace de montage inférieur.

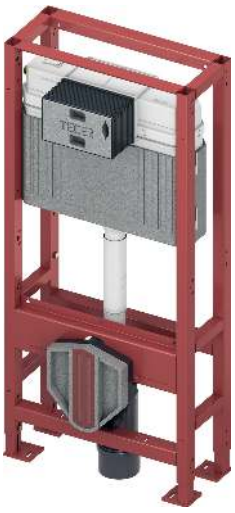

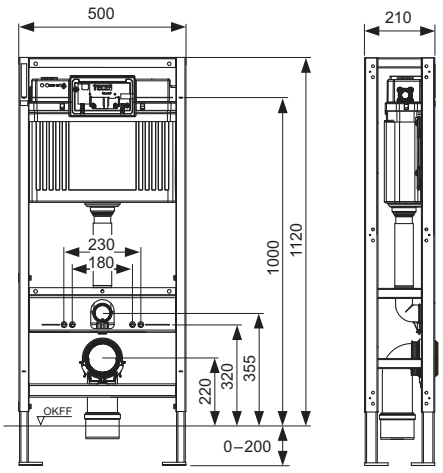

Référence	U. liv. 1	U. liv. 2	U. liv. 3
9500353	1 Pcs.	8 Pcs.	16 Pcs.

Kit coupe-feu supérieur pour module WC

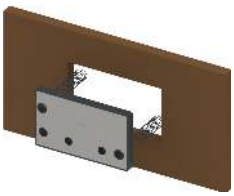

Kit optionnel coupe-feu supérieur pour bati-support et plaque de déclenchement mécanique TECE.
Permet une installation conforme à la règlementation incendie dans les E.R.P.
Evite l'installation des solutions de déclenchements pneumatiques ou cablées, imposant des accès arrières.

Classement au feu:
- Pour les gaines techniques : EI 60 o--►i (coupe-feu de traversée), EI 60 i--►o (coupe-feu de paroi)
- Pour les cloisons séparatives : EI 60, pour les contre-cloisons : EI 30
- Valide pour les gaines techniques, les contre-cloisons et les cloisons séparatives, typiquement 2 x BA13 ou 1 x BA18.

Installation rapide et sans outillage du kit coupe-feu, sans perçage autre que celui habituel pour le bâti-support TECE.
Permet l'installation de touches de déclenchement de chasse d'eau conformes à la circulaire interministérielle DGUHC 2007-53 sur l'accessibilité.
Facilité de l'utilisation et fiabilité dans le temps, inhérent au déclenchement mécanique de chasse d'eau.

Appréciation de Laboratoire réf. EFR-15-001530
- Non utilisable avec option "Insert chute" et bati-support faible épaisseur 8 cm
- Vérifier l'épaisseur minimum de la paroi finie selon la plaque de déclenchement choisie.

Référence	U. liv. 1
9880050	1 Pcs.

Kit coupe-feu inférieur pour module WC

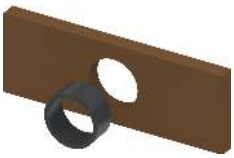

Kit optionnel coupe-feu inférieur pour bati-support TECE,
Permet une installation conforme à la règlementation incendie dans les E.R.P.

Classement au feu :
- Pour les gaines techniques : EI 60 o--►i (coupe-feu de traversée), EI 60 i--►o (coupe-feu de paroi)
- Pour les cloisons séparatives : EI 60, pour les contre-cloisons : EI 30

Valide pour les gaines techniques, les contre-cloisons et les cloisons séparatives, typiquement 2 x BA13 ou 1 x BA18.
Installation rapide et sans outillage du kit coupe-feu, sans perçage autre que celui habituel pour le bâti-support TECE.
Utilisable quel que soit le modèle de cuvette de WC installé.

Appréciation de Laboratoire réf. EFR-15-001530
- Non utilisable avec bati-support faible épaisseur 8 cm

Référence	U. liv. 1
9880051	1 Pcs.

Kit de raccordement WC, PP, DN 90, 200 mm



Kit de raccordement WC pour WC suspendus.

Composé de :
- Raccordement d'évacuation avec joint
- Raccordement de tube de chasse avec joint
- Kit de fixation WC avec capuchons

Version	Longueur	Référence	U. liv. 1	U. liv. 2
PP	200 mm	9820057	1 Pcs.	250 Pcs.
PE	300 mm	9820214	1 Pcs.	-
PE	400 mm	9820305	1 Pcs.	-

Kit de raccordement pour réhausse 25 mm, DN 90



Kit de raccordement PE pour réhausse de 25 mm des WC suspendus, DN 90, avec matériel de fixation.

Remarque :
Sans garantie, peut entraîner une réduction des performances de chasse non standard.

Référence	U. liv. 1	U. liv. 2
9880073	1 Kit	10 Kit

Kit d'installation WC-douche TECE pour cloison sèche



Jeu de platines insonorisées pour la pré-installation de bâti-support TECE pour cloison sèche (profondeur d'installation minimum 15 cm), pour le raccordement d'un WC-douche TECE.

Composé de :
- Plaques de maintien pour les raccordements en eau chaude et en eau froide
- Elements d'isolation acoustique pour patères murales
- Vis de fixation pour patères murales
- Clips de sécurité pour plaque de maintien

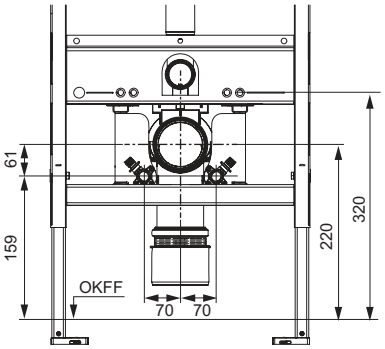

Référence	U. liv. 1	U. liv. 2
9880046	1 Pcs.	100 Pcs.

Kit d'installation TECE 320 pour WC-douche pour cloison maçonnée



Kit d'isolation acoustique pour le prémontage sur cloison maçonnée avec réservoirs Compact 320 et Base 320 (largeur de cadre de 320 mm) pour le raccordement à l'eau d'un WC-douche TECE.

Kit d'isolation acoustique composé de :
- Plaque de fixation pour le raccordement à l'eau chaude et à l'eau froide
- Isolation acoustique des patères murales
- Vis de fixation pour les patères murales

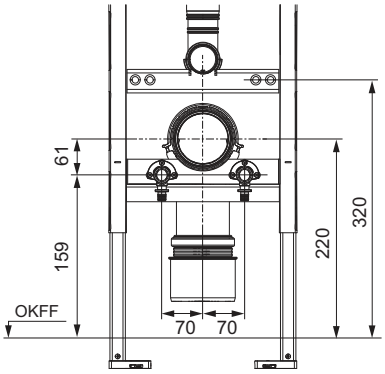

Référence	U. liv. 1
9880079	1 Pcs.

Kit d'insonorisation

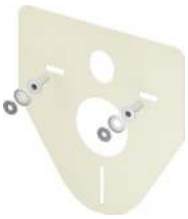

Kit pour l'isolation acoustique entre la cuvette de WC ou le bidet et le carrelage.

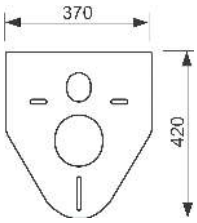

Référence	U. liv. 1	U. liv. 2	U. liv. 3
9200010	1 Pcs.	10 Pcs.	50 Pcs.

Cloche de chasse A 2



Cloche de chasse pour réservoirs Uni et Base, avec panier, bagues de réglage de débit bleu et rouge et leviers de commande.

Référence	U. liv. 1
9820223	1 Pcs.

Robinet flotteur F 10 universel



Robinet flotteur universel pour installation dans tous les réservoirs TECE ainsi que dans la plupart des réservoirs encastrés et apparents des autres fabricants.

Détails du produit :
- Filetage métallique 3/8"
- Pression d'écoulement de 0,5 à 10 bars
- Pression d'écoulement minimale de 0,5 bars
- Hauteur de remplissage ajustable
- Tube d'écoulement réglable
- Ultra silencieux conformément aux exigences du groupe acoustique 1 (DIN 4109)
- Design compact
- Adaptateur et écrou de fixation inclus
- Testé selon la norme EN 14124

Référence	U. liv. 1	U. liv. 2	U. liv. 3
9820353	1 Pcs.	10 Pcs.	240 Pcs.

Jeu de bagues de réglage de débit pour réservoir Uni et Base

Jeu de bagues pour le réglage du débit de chasse des réservoirs Uni et Base. S'installe dans le panier de cloche de chasse, diamètre 46-28 mm.

Référence	U. liv. 1	U. liv. 2
9820337	1 Pcs.	100 Pcs.



Cloche de chasse A 5 pour réservoir Octa II et Compact

Cloche de chasse pour réservoirs Octa II, Base 8, Compact 320 et Base 320, avec panier et bague de débit.

Référence	U. liv. 1
9820561	1 Pcs.



9500353 – TECEconstruct - Module WC « Premium » autoportant avec réservoir Uni, hauteur 1120 mm

Pos.	Référence	Désignation	U. liv. 1
1	9820408	Réservoir universel conforme NF	1 Pcs.
2	9820040	Kit de montage pour réservoir Uni	1 Pcs.
3	9820011	Pipe de chasse avec joint torique, longueur 269 mm, cloison sèche	1 Pcs.
4	9820015	Joint de sortie de pipe de chasse	1 Pcs.
5	9820134	Pipe d'évacuation DN 90 (PP)	1 Pcs.
6	9820139	Joint pour pipe d'évacuation DN 90	1 Pcs.
7	9820348	Collier de pipe d'évacuation complet (à partir de 04/2017)	1 Pcs.
8	9820137	Manchon DN 90/100 (PVC)	1 Pcs.
9	9820339	Chevilles d'ancrage avec rondelle, inox, M 8	1 Pcs.
10	9820447	Frein de pied en acier	1 Pcs.
11	9820312	Coque de protection pour pipe de chasse et d'évacuation	1 Pcs.
12	9820057	Kit de raccordement DN 90 pour WC	1 Pcs.
13	9820043	Pack d'accessoires pour module WC (matériel de fixation, etc.)	1 Pcs.

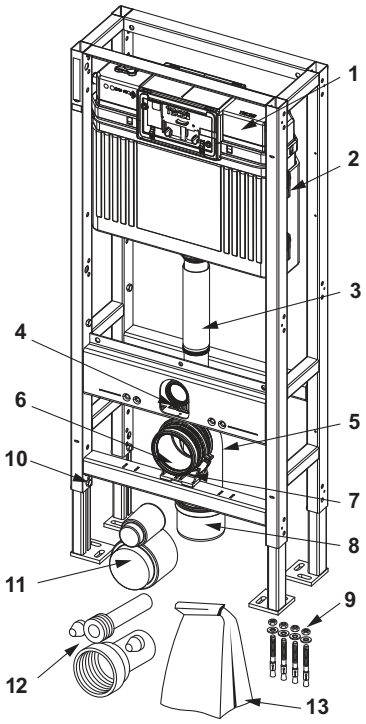

9820223 – Cloche de chasse A 2

Pos.	Référence	Désignation	U. liv. 1
1	9820233	Joint plat de cloche de chasse	1 Pcs.
2	9820231	Panier de cloche avec bague de débit ø 36 mm	1 Pcs.
3	9820005	Joint torique pour panier de cloche de chasse	1 Pcs.
4	9820222	Crochet bleu d'actionnement de chasse	1 Pcs.
5	9820229	Crochet noir d'actionnement de chasse	1 Pcs.
6	9820420	Poids supplémentaire pour petite chasse	1 Pcs.

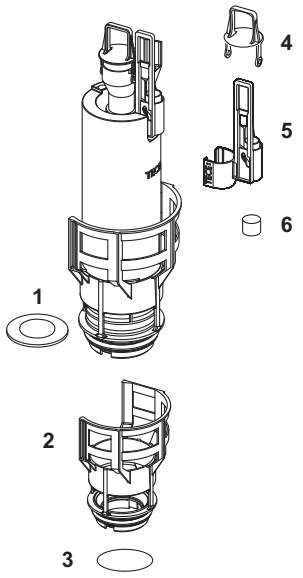

9820353 – Robinet flotteur F 10 universel

Pos.	Référence	Désignation	U. liv. 1
1	9820382	Kit levier et joints pour robinet flotteur F 10	1 Pcs.
2	9820383	Kit d'étanchéité pour robinet flotteur F 10	1 Pcs.
3	9820398	Raccord fileté 3/8" pour robinet flotteur F 10	1 Pcs.
4	9820587	Joint torique M 30 pour raccordement en eau du robinet flotteur F 10	1 Pcs.

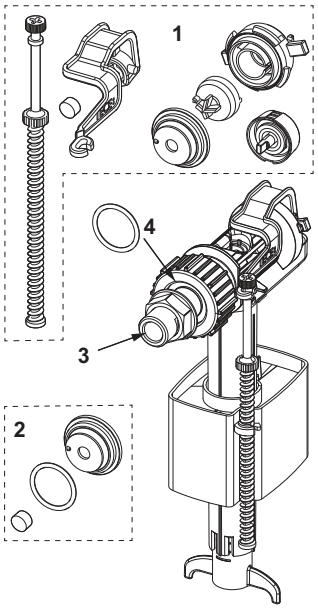

9820561 – Cloche de chasse A 5 pour réservoir Octa II et Compact

Pos.	Référence	Désignation	U. liv. 1
1	9820564	Anneau de traction pour cloche de chasse A 5	1 Pcs.
2	9820275	Poids supplémentaire cloche de chasse A 3 et A 5	1 Pcs.
3	9820446	Joint torique cloche de chasse A 3 et A 5 (10 pièces)	1 Pcs.
4	9820161	Joint plat de cloche de chasse A 3 et A 5	1 Pcs.
5	9820220	Joint torique de panier de cloche de chasse A 3 et A 5	1 Pcs.

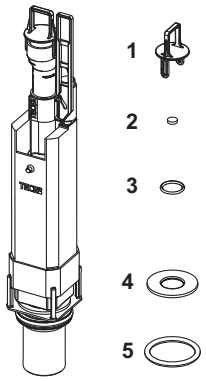

9820250 – Réservoir Octa 8 cm (jusqu'en 09/2021)

Pos.	Référence	Désignation	U. liv. 1
1	9820188	Gabarit de détourage, fin	1 Pcs.
2	9820189	Tiges de fixation courtes	1 Pcs.
3	9820194	Plaque transparente de fermeture, avec loquets	1 Pcs.
4	9820191	Vis de plaque transparente de fermeture de réservoir étroit	1 Pcs.
5	9820012	Connexion de réservoir	1 Pcs.
6	9820013	Robinet d'arrêt	1 Pcs.
7	9820217	Flexible renforcé complet pour réservoir Octa 3/8", 8 cm	1 Pcs.
	9820376	Flexible renforcé M 30	1 Pcs.
8	9820221	Joint torique pour flexible renforcé	1 Pcs.
9	9820216	Support de fixation pour robinet flotteur	1 Pcs.
10	9820375	Support de robinet flotteur pour réservoir Octa (27 mm, M 30)	1 Pcs.
	9820215	Fixation pour robinet flotteur pour réservoir Octa 8 cm (17 mm, 3/8")	1 Pcs.
11	9820224	Cloche de chasse A 3 pour réservoirs Octa, 8 cm	1 Pcs.
12	9820014	Joint torique	1 Pcs.
13	9820192	Pipe de chasse avec joint torique, cloison maçonnée	1 Pcs.
14	9820011	Pipe de chasse avec joint torique, longueur 269 mm, cloison sèche	1 Pcs.
15	9820015	Joint de sortie de pipe de chasse	1 Pcs.
16	9820353	Robinet flotteur F 10 universel	1 Pcs.

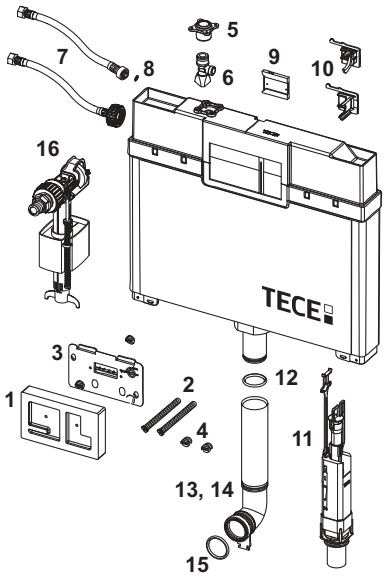

9820408 – Réservoir universel conforme NF, 1120 mm

Pos.	Référence	Désignation	U. liv. 1
1	9820027	Gabarit de détourage	1 Pcs.
2	9820017	Plaque transparente de fermeture, avec loquets	1 Pcs.
3	9820018	Vis de plaque transparente de fermeture de réservoir	1 Pcs.
4	9820019	Tiges crénelées et vis de fixation (2003-2020)	1 Pcs.
5	9820022	Tiges de déclenchement (2003-2020)	1 Pcs.
6	9820313	Flexible renforcé	1 Pcs.
	9820374	Flexible renforcé M 30 (à partir de 2020)	1 Pcs.
7	9820013	Robinet d'arrêt	1 Pcs.
8	9820012	Connexion de réservoir	1 Pcs.
9	9820025	Joint torique pour flexible	1 Pcs.
10	9820016	Crochets de déclenchement	1 Pcs.
11	9820011	Pipe de chasse avec joint torique, longueur 269 mm, cloison sèche	1 Pcs.
12	9820014	Joint torique	1 Pcs.
13	9820015	Joint de sortie de pipe de chasse	1 Pcs.
14	9820353	Robinet flotteur F 10 universel	1 Pcs.
15	9820223	Cloche de chasse A 2	1 Pcs.
16	9820372	Support de robinet flotteur pour réservoir Uni (17 mm, 3/8", jusqu'en 2019)	1 Pcs.
	9820373	Support de robinet flotteur pour réservoir Uni (27 mm, M 30, à partir de 2020)	1 Pcs.

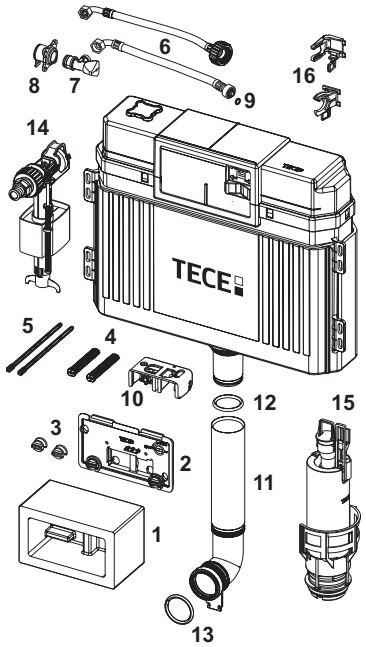

9820224 – Cloche de chasse A 3 pour réservoir Octa II

Pos.	Référence	Désignation	U. liv. 1
1	9820163	Bras de maintien de cloche de chasse 8 cm	1 Pcs.
2	9820222	Crochet bleu d'actionnement de chasse	1 Pcs.
3	9820275	Poids supplémentaire cloche de chasse A 3 et A 5	1 Pcs.
4	9820446	Joint torique cloche de chasse A 3 et A 5 (10 pièces)	1 Pcs.
5	9820161	Joint plat de cloche de chasse A 3 et A 5	1 Pcs.
6	9820220	Joint torique de panier de cloche de chasse A 3 et A 5	1 Pcs.

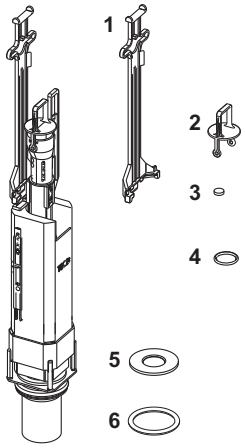


TECEprofil

Sommaire TECEbox



	Page
Modules de toilettes avec réservoir Uni	174
Modules de toilettes avec réservoir Octa II	177
Lavabo, urinoir	179
Accessoires	181
Boîte de pièces de rechange	187
Pièces de rechange	188

Vous trouverez un récapitulatif des déclarations de performances valides (DoP) sur Internet sous **www.tece.be.**

Indications :
U. liv. 1 = conditionnement minimal
U. liv. 2 = surconditionnement

TECEbox - Module WC avec réservoir Uni, hauteur 1060 mm

Module WC équipé pour le montage de plaque de déclenchement « easy fit ». Pour une installation dans un parement en brique devant un mur massif.

Réservoir Uni pour déclenchement frontal :
- Réservoir de sécurité monobloc en plastique antichoc, testé selon EN 14055
- Réservoir fermé entièrement pré-monté
- Raccord de réservoir avec filetage mâle 1/2" sur le côté, compatible avec les adaptateurs rapides
- Réservoir d'une contenance de 10 litres ; volume de chasse préréglé à 6 litres ; volume de chasse réglable à tout moment sur 4,5/7,5/9 litres, petite chasse de 3 litres avec la technique du double rinçage. Volume résiduel pouvant être immédiatement utilisé pour une chasse supplémentaire.
- Isolation contre la condensation
- Utilisable comme réservoir à simple ou à double rinçage selon la plaque de déclenchement
- Système d'installation de plaque de déclenchement « easy fit »
- Tunnel de détourage « Tear Off » ajustable sans outils
- Robinet flotteur NF ultra silencieux de catégorie acoustique 1, selon DIN 4109
- Réglage de débit de chasse par molette sans retirer la cloche de chasse

Bâti-support :
- Cadre en acier galvanisé
- Deux boulons de retenue M 12 et écrous, entraxe de fixation de 180 ou 230 mm
- Coude d'évacuation WC DN 90
- Kit de raccordement de toilettes DN 90, bouchons de protection inclus

Veuillez commander séparément :
- Plaque de déclenchement WC (voir plaques de déclenchement)
- Manchon adaptateur DN 90/100 en PVC (réf. 9820137)
- Pieds de support réf. 9030024 (en option)
- Trappe d'insertion pour pastilles nettoyantes (en option)
- Kit d'installation de WC-douche TECE, cloison maçonnée (en option)

Remarque :
Idéal pour le montage côte à côte grâce à la fixation directe à l'aide d'un raccord d'angle et du tube TECEprofil comme indicateur d'alignement.



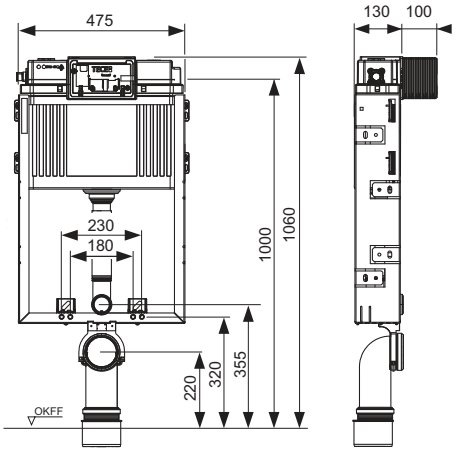

Référence	U. liv. 1	U. liv. 2	U. liv. 3
9370300	1 Pcs.	10 Pcs.	20 Pcs.

TECEbox - Module WC avec réservoir Uni et façade support pour carrelages, hauteur 820 mm

Module WC équipé pour le montage de plaque de déclenchement « easy fit ». Pour montage dans une cloison maçonnée devant un mur massif, à profondeur réglable.

Réservoir Uni pour actionnement frontal ou par le dessus :
- Réservoir de sécurité en plastique résistant aux chocs, testé selon EN 14055
- Réservoir entièrement pré-assemblé et scellé
- Raccordement de réservoir avec filetage extérieur R 1/2" sur le côté, compatible avec les adaptateurs rapides
- Volume de réservoir de 10 litres ; volume de chasse standard préréglé à 6 litres ; possibilité de régler une chasse d'eau de 4,5/7,5/9 litres à tout moment ; chasse de faible volume de 3 litres pour système à double chasse. Le volume restant peut être utilisé pour une chasse à nettoyage immédiat.
- Isolation contre la condensation
- Pour plaques de déclenchement TECE et bouton de chasse d'eau
- Peut être utilisé comme réservoir à simple ou double rinçage
- Installation de la plaque de déclenchement « easy fit »
- Tunnel de détourage « Tear Off » ajustable sans outils
- Robinet flotteur ultra silencieux de categorie acoustique 1, selon DIN 4109
- Réglage de débit de chasse par molette sans retirer la cloche de chasse

Bâti-support :
- Cadre en acier avec base de carrelage avant en panneau structurel de 30 mm, galvanisé
- Coude de vidange WC DN 90 incl. adaptateur WC DN 90/100 en PP
- Adaptateur également adapté à une installation horizontale
- Kit de raccordement WC DN 90 avec bouchon de protection

Veuillez commander séparément :
- Plaque de déclenchement WC (voir plaques de déclenchement)
- Trappe d'insertion pour pastilles nettoyantes (en option, déclenchement avant uniquement)
- Kit d'installation de WC-douche TECE, cloison maçonnée (en option)

Attention :
Si la plaque de déclenchement est installée devant des réservoirs à faible hauteur d'installation et qu'une cuvette compacte est utilisée, l'abattant de WC peut parfois tomber par accident. En cas d'utilisation des cuvettes compactes, n'installez la plaque de déclenchement qu'avec un déclenchement par le haut.



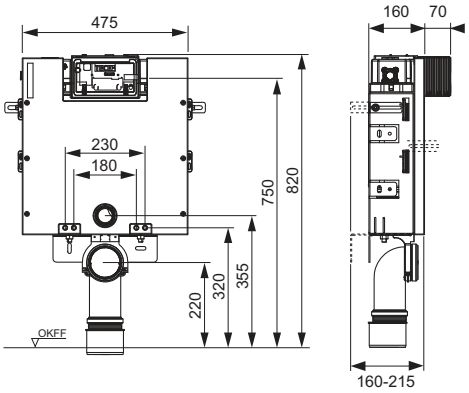

Référence	U. liv. 1	U. liv. 2	U. liv. 3
9375300	1 Pcs.	10 Pcs.	20 Pcs.

TECEbox – Modules de toilettes avec réservoir Uni

TECEbox - Module WC avec réservoir Uni, avec revêtement de façade prêt à être carrelé, hauteur 1110 mm

Module WC équipé pour le montage de plaque de déclenchement « easy fit ». Pour l'installation dans une applique maçonnée ; surface fermée adaptée au carrelage en panneau de béton léger en fibre de verre.

Réservoir Uni pour déclenchement frontal :
- Réservoir de sécurité en plastique résistant aux chocs, testé selon EN 14055
- Réservoir entièrement pré-assemblé et scellé
- Raccordement de réservoir avec filetage extérieur R 1/2" sur le côté, compatible avec les adaptateurs rapides
- Volume de réservoir de 10 litres ; volume de chasse standard préréglé à 6 litres ; possibilité de régler une chasse d'eau de 4,5/7,5/9 litres à tout moment ; chasse de faible volume de 3 litres pour système à double chasse. Le volume restant peut être utilisé pour une chasse à nettoyage immédiat.
- Isolation contre la condensation
- Pour plaques de déclenchement TECE et bouton de chasse d'eau
- Peut être utilisé comme réservoir à simple ou double rinçage
- Installation de la plaque de déclenchement « easy fit »
- Tunnel de détourage « Tear Off » ajustable sans outils
- Robinet flotteur ultra silencieux de categorie acoustique 1, selon DIN 4109
- Réglage de débit de chasse par molette sans retirer la cloche de chasse

Bâti-support :
- Cadre en acier, galvanisé
- Deux boulons de fixation M 12 et écrous M 12, entraxe de fixation de 180 ou 230 mm
- Coude de vidange WC DN 90 incl. adaptateur WC DN 90/100 en PP
- Adaptateur également adapté à une installation horizontale
- Kit de raccordement WC DN 90 avec bouchon de protection
- Pieds de support pré-assemblés réglables en hauteur

Veuillez commander séparément :
- TECEbox cache de zone de montage (réf. 9200012)
- Plaque de déclenchement WC (voir plaques de déclenchement)
- Trappe d'insertion pour tablettes de nettoyage (en option)
- Kit d'installation de WC-douche TECE, cloison maçonnée (en option)



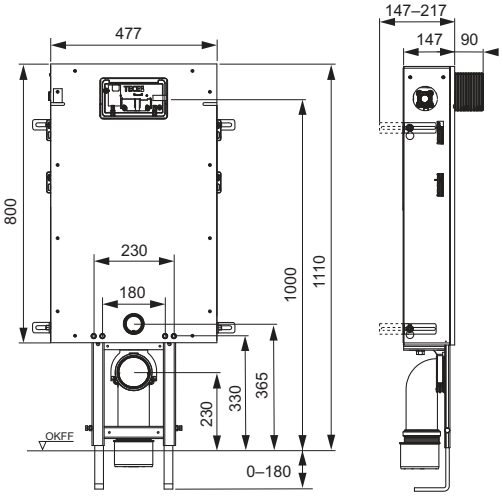

Référence	U. liv. 1	U. liv. 2	U. liv. 3
9371300	1 Pcs.	10 Pcs.	20 Pcs.

TECEbox - Recouvrement d'espace de montage

Tôle d'acier avec plaque de béton légère en fibre de verre à visser.
Pour faire face à toute la surface de l'espace de construction inférieur de la surface carrelable avec TECEbox.

Comprenant :
- Tôle d'acier avec plaque de béton légère en fibre de verre à visser
- Matériaux de montage



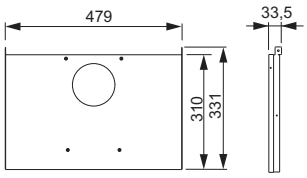

Référence	U. liv. 1	U. liv. 2
9200012	1 Pcs.	24 Pcs.

TECEbox - Réservoir Octa II 8 cm, pour cuvette sur pied, avec renfort, hauteur 1075 mm

Réservoir Octa II équipé pour le montage de plaque de déclenchement « easy fit », pour cuvettes sur pied, profondeur 8 cm, à installer dans un mur ou devant un mur massif.

Réservoir Octa II 8 cm, pour déclenchement frontal :
- Réservoir de sécurité monobloc en plastique antichoc, testé selon EN 14055
- Réservoir fermé entièrement pré-monté
- Raccord de réservoir avec filetage mâle 1/2" sur le dessus, compatible avec les adaptateurs rapides
- Réservoir d'une contenance de 7 litres ; volume de chasse préréglé à 6 litres ; volume de chasse réglable à tout moment sur 4,5 litres ; petite chasse de 3 litres avec la technique de double rinçage. Possibilité de réglage optionnel d'un volume de chasse de 4/2 litres.
- Isolation contre la condensation
- Utilisable comme réservoir à simple ou à double rinçage selon la plaque de déclenchement
- Système d'installation de plaque de déclenchement « easy fit »
- Tunnel de détourage « Tear Off » ajustable sans outils
- Robinet flotteur NF ultra silencieux de catégorie acoustique 1, selon DIN 4109
- Tissus de renforcement pour la fixation sur 2 faces

Veuillez commander séparément :
- Plaque de déclenchement WC (voir plaques de déclenchement)

Référence	U. liv. 1	U. liv. 2
9370500	1 Pcs.	10 Pcs.

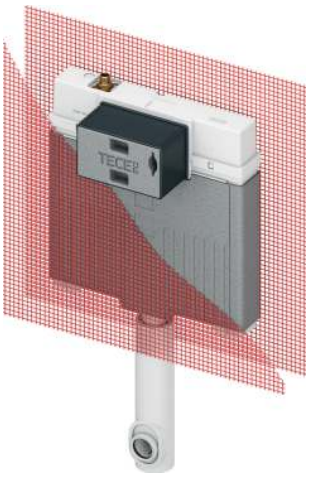

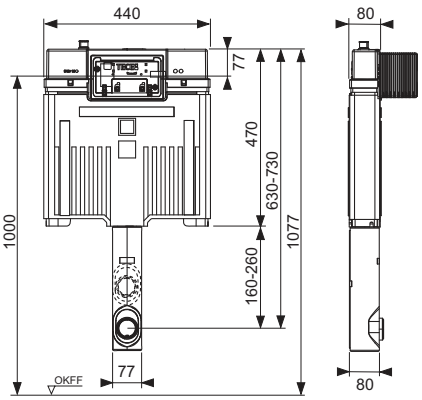

TECEbox – Modules de toilettes avec réservoir Octa II

TECEbox - Réservoir Octa II 8 cm, pour WC suspendu, hauteur 1075 mm

Réservoir Octa II équipé pour installation de la plaque de déclenchement « easy fit » pour WC suspendu, profondeur 8 cm ; pour installation dans ou devant un mur porteur.

Réservoir Octa II 8 cm, pour déclenchement frontal :
- Réservoir de sécurité monobloc en plastique antichoc, testé selon EN 14055
- Réservoir fermé entièrement pré-monté
- Raccord de réservoir avec filetage mâle 1/2" sur le dessus, compatible avec les adaptateurs rapides
- Réservoir d'une contenance de 7 litres ; volume de chasse préréglé à 6 litres ; volume de chasse réglable à tout moment sur 4,5 litres ; petite chasse de 3 litres avec la technique de double rinçage. Possibilité de réglage optionnel d'un volume de chasse de 4/2 litres.
- Isolation contre la condensation
- Utilisable comme réservoir à simple ou à double rinçage selon la plaque de déclenchement
- Système d'installation de plaque de déclenchement « easy fit »
- Tunnel de détourage « Tear Off » ajustable sans outils
- Robinet flotteur NF ultra silencieux de catégorie acoustique 1, selon DIN 4109
- Tissus de renforcement pour la fixation

Bâti-support :
- Cadre en acier, galvanisé
- Deux boulons de fixation M 12 avec écrous, entraxe de fixation cuvette 180 ou 230 mm
- Coude d'évacuation DN 90/90 PE-HD
- Kit de raccordement de toilettes DN 90 comprenant bouchons de protections

Veuillez commander séparément :
- Plaque de déclenchement WC (voir plaques de déclenchement)
- Kit d'installation de WC-douche TECE, cloison maçonnée 8 cm (en option)

Référence	U. liv. 1	U. liv. 2	U. liv. 3
9370501	1 Pcs.	10 Pcs.	20 Pcs.

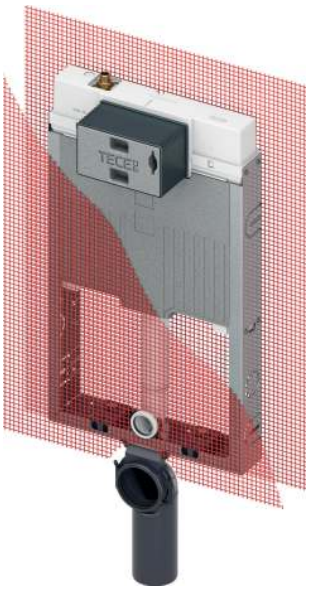

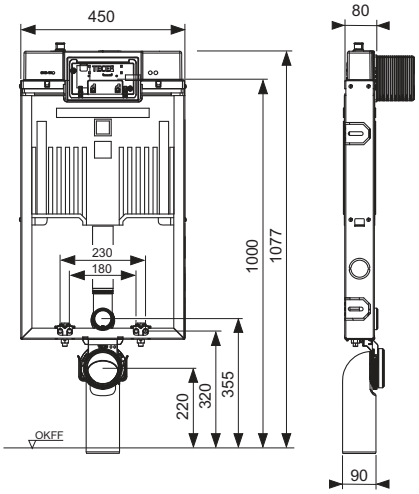

TECEbox - Module de lavabo, profondeur d'installation 8 cm

Module de lavabo pour l'installation dans un mur ou devant un mur massif.

Composants :
- Profilé en acier continu
- Centres de fixation réglables pour le lavabo
- Deux patères murales 1/2" x 1/2" filetage intérieur
- Coude d'évacuation en PE-HD ø 50 mm (soudable), y compris le joint de tube et le matériel d'installation



Référence	U. liv. 1	U. liv. 2
9370032	1 Pcs.	50 Pcs.

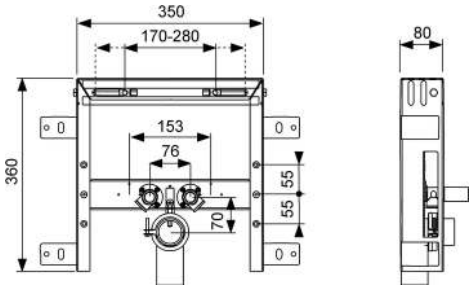

TECEbox - Module bidet, profondeur d'installation 8 cm

Module bidet pour installation dans un mur ou devant une cloison maçonnée.

Composants :
- Profilé continu en acier
- Entraxe 180-230 mm
- Pipe d'évacuation PE-HD ø 50 mm avec joint de tube de chasse
- Kit de fixation pour céramique
- Matériel de fixation



Référence	U. liv. 1	U. liv. 2
9370045	1 Pcs.	50 Pcs.

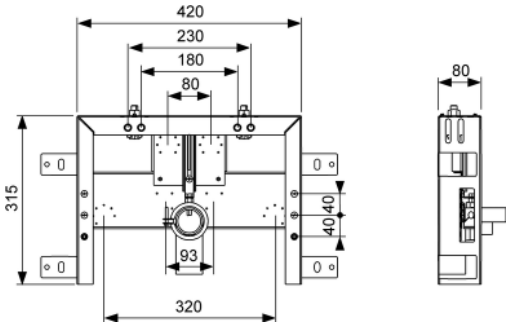

TECEbox - Boîtier de chasse U 2

Pour le montage du robinet de chasse d'urinoir TECE U 2 sur cloison maçonnée, en association avec la vanne TECEfilo et le couvercle de capteur.

Composé de :
- Contrôle du débit d'entrée du boîtier de chasse d'urinoir U 2 et gabarit de détourage
- Transformateur 230 V/12 V intégré pour connexion directe 230 V
- Raccordement à filetage intérieur 1/2"
- Avec coude de fixation et matériel de fixation

Veuillez commander séparément :
- Unité de déclenchement TECEfilo (voir Plaques de déclenchement urinoir)
- Plaque sensor TECEfilo (voir Plaques de déclenchement urinoir)



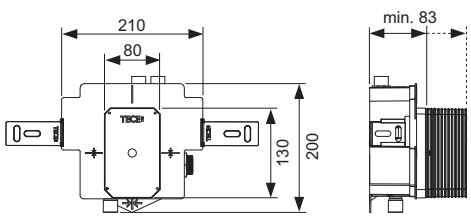

Référence	U. liv. 1
9370040	1 Pcs.

TECEbox – Lavabo, urinoir

TECEbox - Boîtier de chasse U 1 avec étrier de maintien

Boîtier de vanne de chasse d'urinoir pour le montage de la vanne urinoir U1 de TECE dans des cloisons maçonnées.

Comprend :

- Raccordement femelle 1/2"
- Boîtier de chasse d'urinoir U 1 avec contrôle de débit d'entrée et gabarit de détourage
- Clip de retenue en acier galvanisé

Veuillez commander séparément :

- Plaque de déclenchement d'urinoir manuel ou électronique (urinoirs TECEsquare, TECEloop, TECEsolid, TECEplanus et TECEnow)
- Raccord d'arrivée TECE pour urinoir, avec tubulure (9820055)



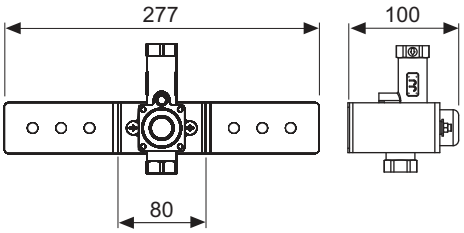

Référence	U. liv. 1
9370021	1 Pcs.

TECEbox - Pieds de montage

Aide au montage pour l'installation du module de toilettes TECEbox sans façade.

Composé de :
- Deux pieds de montage galvanisés
- Matériaux de montage pour fixation au sol

Attention :
Les pieds de montage TECEbox ne peuvent pas être montés dans un TECEprofil ou un mur à montants.



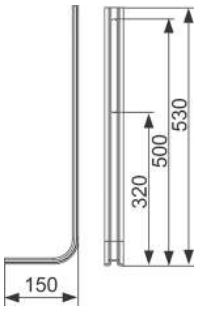

Référence	U. liv. 1	U. liv. 2
9030024	1 Kit	10 Kit

Kit d'installation WC-douche pour cloison maçonnée et pour réservoir avec profondeur jusqu'à 8 cm

Jeu de platines insonorisées pour la pré-installation de réservoirs encastrés Octa II et Base 8 montés en cloison maçonnée, pour le raccordement d'un WC-douche TECE.

Composé de :
- Plaques de maintien pour les raccordements en eau chaude et en eau froide
- Elements d'isolation acoustique pour patères murales
- Vis de fixation pour patères murales



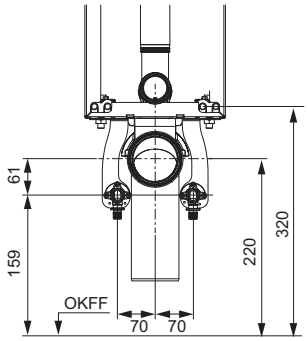

Référence	U. liv. 1
9880048	1 Pcs.

Kit d'installation WC-douche TECE pour cloison maçonnée

Jeu de platines insonorisées pour la pré-installation de réservoirs encastrés en cloison maçonnée avec une profondeur d'installation jusqu'à 13 cm, pour le raccordement d'un WC-douche TECE.

Composé de :
- Plaque de maintien pour les raccordements en eau chaude et en eau froide
- Elements d'isolation acoustique pour patères murales
- Vis de fixation pour patères murales
- Matériel de montage



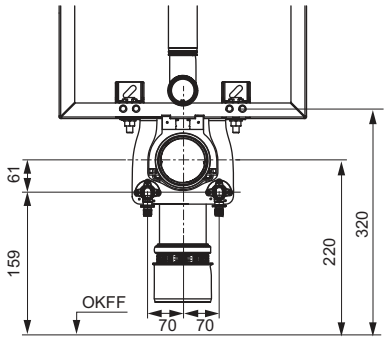

Référence	U. liv. 1	U. liv. 2
9880047	1 Pcs.	25 Pcs.

TECEbox – Accessoires

TECEbox - Pieds de montage pour module WC avec réservoir Octa 8 cm

Pieds de montage en acier, réglables en hauteur de 290 à 495 mm, y compris les matériaux de montage pour module de toilette TECEbox avec réservoir Octa, 8 cm.



Référence	U. liv. 1
9030026	1 Kit

TECEbox - Gabarit de détourage pour montage à fleur de paroi

Gabarit plus grand pour préparer l'installation du kit d'encastrement des plaques de déclenchement WC. Convient pour une utilisation avec les modules WC TECEbox.

Epaisseur du mur d'au moins 30 mm !



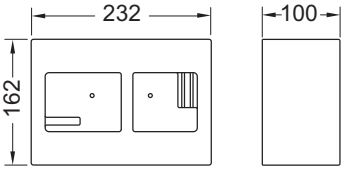

Référence	U. liv. 1
9030029	1 Pcs.

TECEbox - Kit de raccordement pour WC posé au sol

Kit de raccordement pour WC sur pied, blanc, raccordement de tube de chasse avec joint et rosace.



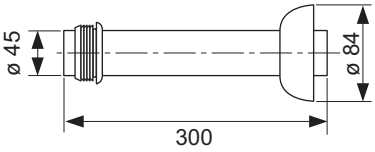

Référence	U. liv. 1
9221011	1 Pcs.

Kit de réparation pour réservoir en PP

Pour l'élimination des dommages (dommages causés par des perforations) jusqu'à un diamètre d'env. 12 mm.

Composé de :
- Cinq rondelles en plastique
- Papier de verre
- Pistolet à colle thermofusible
- Deux bâtons de colle
- Nettoyant (125 ml)
- Deux chiffons



Référence	U. liv. 1
9221013	1 Pcs.

Kit de raccordement WC, PP, DN 90, 200 mm



Kit de raccordement WC pour WC suspendus.

Composé de :
- Raccordement d'évacuation avec joint
- Raccordement de tube de chasse avec joint
- Kit de fixation WC avec capuchons

Version	Longueur	Référence	U. liv. 1	U. liv. 2
PP	200 mm	9820057	1 Pcs.	250 Pcs.
PE	300 mm	9820214	1 Pcs.	-
PE	400 mm	9820305	1 Pcs.	-

Manchon de raccordement WC, PP, DN 90/100



Manchon de raccordement de WC pour le raccordement horizontal d'un module WC à une canalisation d'eau usée DN 100.

Version	Référence	U. liv. 1	U. liv. 2
PP	9820136	1 Pcs.	500 Pcs.
PVC	9820137	1 Pcs.	10 Pcs.
PE-HD	9820316	1 Pcs.	50 Pcs.

Kit de raccordement pour réhausse 25 mm, DN 90



Kit de raccordement PE pour réhausse de 25 mm des WC suspendus, DN 90, avec matériel de fixation.

Remarque :
Sans garantie, peut entraîner une réduction des performances de chasse non standard.

Référence	U. liv. 1	U. liv. 2
9880073	1 Kit	10 Kit

Kit d'insonorisation

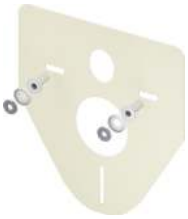

Kit pour l'isolation acoustique entre la cuvette de WC ou le bidet et le carrelage.

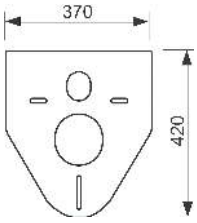

Référence	U. liv. 1	U. liv. 2	U. liv. 3
9200010	1 Pcs.	10 Pcs.	50 Pcs.

Raccord d'arrivée pour urinoir, avec tubulure



Composé :
- Tubulures de raccordement 1/2"
- Raccord d'urinoir

Référence	U. liv. 1
9820055	1 Pcs.

TECEbox – Accessoires

Siphon d'aspiration pour urinoir

Siphon d'aspiration pour urinoir pour évacuation horizontale, pour raccordement à un tube d'évacuation DN 50, avec joint.



Référence	U. liv. 1
9820338	1 Pcs.

Clé pour robinet d'arrêt

Pour le montage/démontage du robinet d'arrêt dans le réservoir TECE, avec embout pour clé à cliquets de 1/2" ou de 1/4".



Référence	U. liv. 1
9820264	1 Pcs.

Trappe d'insertion II pour pastilles nettoyantes (TECElux mini, TECEsquare glass, TECEvelvet, TECEloop et TECEnow)

Pour l'insertion de pastille de nettoyage dans les réservoirs Uni et Base ; en combinaison avec les plaques de commande TECElux Mini, TECEsquare glas, TECEvelvet, TECEloop et TECEnow ; pour une installation par l'avant ; Convient pour une installation encastrée.

Utilisation en cloison maçonnée à partir d'une épaisseur de cloison de 22 mm. Épaisseur de cloison maximale : cloison sèche 79 mm, cloison maçonnée 98 mm

Attention :
- Les pastilles nettoyantes à utiliser ne doivent pas contenir de chlore si aucun autre composant oxydant.
- Non compatible avec le kit de déclenchement déporté pneumatique TECEflushpoint.



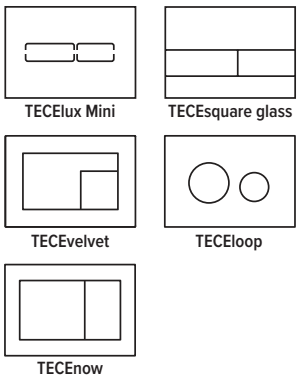

Référence	U. liv. 1
9240951	1 Pcs.

Trappe d'insertion II pour pastilles nettoyantes (TECEsquare II inox, TECEsquare II glass et TECEsolid)

Pour l'insertion de pastille de nettoyage dans les réservoirs Uni et Base ; en combinaison avec les plaques de commande TECEsquare II metal, TECEsquare II glass et TECEsolid ; pour une installation par l'avant ; convient pour une installation encastrée en combinaison avec la plaque de déclenchement TECEsquare II glass et le cadre de finition TECEsolid.

Utilisation dans des cloisons sèches d'une épaisseur minimale de 32 mm. Fixation murale max. : 89 mm dans les cloisons sèches, 108 mm dans les cloisons maçonnées

Attention :
- Les pastilles nettoyantes à utiliser ne doivent pas contenir de chlore si aucun autre composant oxydant.
- Non compatible avec le kit de déclenchement déporté pneumatique TECEflushpoint.



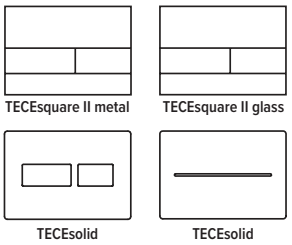

Référence	U. liv. 1
9240952	1 Pcs.

Cloche de chasse A 2

Cloche de chasse pour réservoirs Uni et Base, avec panier, bagues de réglage de débit bleu et rouge et leviers de commande.



Référence	U. liv. 1
9820223	1 Pcs.

Robinet flotteur F 10 universel

Robinet flotteur universel pour installation dans tous les réservoirs TECE ainsi que dans la plupart des réservoirs encastrés et apparents des autres fabricants.



Détails du produit :
- Filetage métallique 3/8"
- Pression d'écoulement de 0,5 à 10 bars
- Pression d'écoulement minimale de 0,5 bars
- Hauteur de remplissage ajustable
- Tube d'écoulement réglable
- Ultra silencieux conformément aux exigences du groupe acoustique 1 (DIN 4109)
- Design compact
- Adaptateur et écrou de fixation inclus
- Testé selon la norme EN 14124

Référence	U. liv. 1	U. liv. 2	U. liv. 3
9820353	1 Pcs.	10 Pcs.	240 Pcs.

Jeu de bagues de réglage de débit pour réservoir Uni et Base

Jeu de bagues pour le réglage du débit de chasse des réservoirs Uni et Base. S'installe dans le panier de cloche de chasse, diamètre 46-28 mm.



Référence	U. liv. 1	U. liv. 2
9820337	1 Pcs.	100 Pcs.

Jeu de bagues de réglage de débit pour réservoir Octa II, Base et Compact 320

Jeu de bagues pour le réglage du débit de chasse des réservoirs Octa II, Base 8, Base 320 et Compact 320. S'installe dans le panier de cloche de chasse, diamètre 32-28 mm.



Référence	U. liv. 1
9820394	1 Pcs.

Cloche de chasse A 5 pour réservoir Octa II et Compact

Cloche de chasse pour réservoirs Octa II, Base 8, Compact 320 et Base 320, avec panier et bague de débit.

Référence	U. liv. 1
9820561	1 Pcs.



Panier de cloche de chasse avec molette de réglage de débit

Panier avec molette de réglage de débit pour cloche de chasse A 2, dans les réservoirs Uni et Base.

Référence	U. liv. 1
9820670	1 Pcs.



Coffret de pièces de rechange pour réservoir Uni

Coffret d'assortiment en plastique avec pièces détachées pour le réservoir Uni.



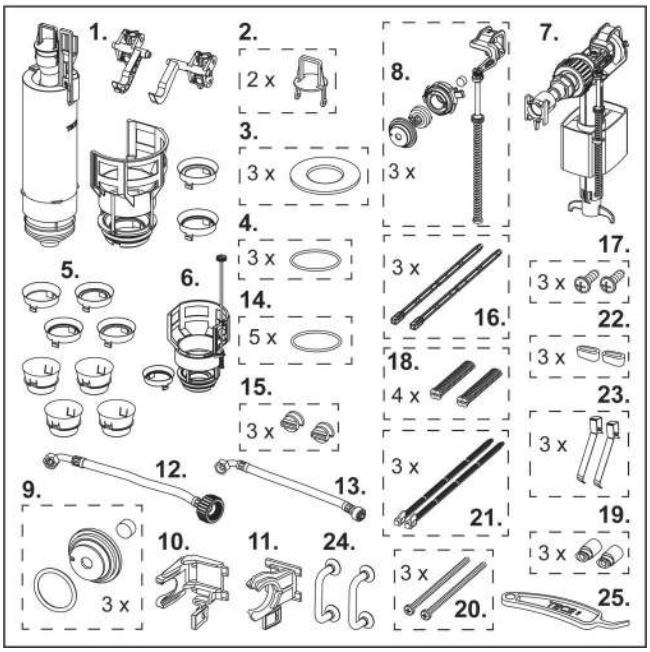

Pos.	Référence	Désignation	Emb.
1	9820223	Cloche de chasse A 2	1
2	9820222	Crochet bleu d'actionnement de chasse	2
3	9820233	Joint plat de cloche de chasse	3
4	9820005	Joint torique pour panier de cloche de chasse	3
5	9820337	Jeu de bagues de réglage de débit pour réservoirs Uni et Base	1
6	9820670	Panier de cloche de chasse avec bague de réglage du débit	1
7	9820353	Robinet flotteur F 10 universel	1
8	9820382	Kit levier et joints pour robinet flotteur F 10	3
9	9820383	Kit d'étanchéité pour robinet flotteur F 10	3
10	9820372	Support de robinet flotteur pour réservoir Uni (17 mm, 3/8", jusqu'en 2019)	1
11	9820373	Support de robinet flotteur pour réservoir Uni (27 mm, M 30, à partir de 2020)	1
12	9820374	Flexible renforcé M 30 (à partir de 2020)	1
13	9820026	Flexible renforcé 3/8" (jusqu'en 2019)	1
14	9820025	Joint torique pour flexible	5
15	9820018	Vis de plaque transparente de fermeture de réservoir	3
16	9820022	Tiges de déclenchement (2003-2020)	3
17	9820263	Vis de fixation (2003-2020)	3
18	9820019	Tiges crénelées et vis de fixation (2003-2020)	4
19	9820496	Fixations fermeture de réservoir « easy-fit » (depuis 2021)	3
20	9820497	Vis de fixation « easy-fit »	3
21	9820498	Tiges de déclenchement « easy-fit » (depuis 2021)	3
22	9820024	Tampon caoutchouc, kit de 2	3
23	9820020	Ressorts de touches, kit de 2	3
24	9820180	Poignées de démontage avec ventouses	1
25	9820390	Clé de démontage et de programmation	1

Référence	U. liv. 1
9820000	1 Pcs.

9370300 – TECEbox - Module WC avec réservoir Uni, hauteur 1060 mm

Pos.	Référence	Désignation	U. liv. 1
1	9820103	Réservoir Uni 1120 mm	1 Pcs.
2	9820015	Joint de sortie de pipe de chasse	1 Pcs.
3	9820048	Collier supérieur de pipe d'évacuation	1 Pcs.
4	9820049	Collier inférieur de pipe d'évacuation	1 Pcs.
5	9820139	Joint pour pipe d'évacuation DN 90	1 Pcs.
6	9820135	Pipe d'évacuation DN 90 (PP)	1 Pcs.
7	9820051	Pack d'accessoires pour réservoir pour cloison maçonnée (matériel de fixation, etc.)	1 Pcs.
8	9820057	Kit de raccordement DN 90 pour WC	1 Pcs.
9	9820011	Pipe de chasse avec joint torique, longueur 269 mm, cloison sèche	1 Pcs.
10	9820136	Manchon DN 90/100 (PP)	1 Pcs.
11	9820312	Coque de protection pour pipe de chasse et d'évacuation	1 Pcs.

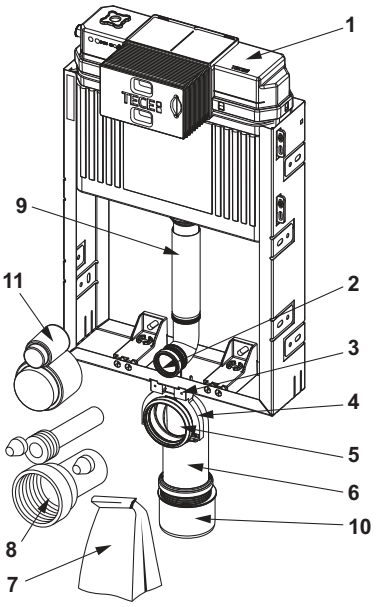

9375300 – TECEbox - Module WC avec réservoir Uni et façade support pour carrelages, hauteur 820 mm

Pos.	Référence	Désignation	U. liv. 1
1	9820100	Réservoir Uni 820 mm	1 Pcs.
2	9820050	Panneau avec vis	1 Pcs.
3	9820015	Joint de sortie de pipe de chasse	1 Pcs.
4	9820139	Joint pour pipe d'évacuation DN 90	1 Pcs.
5	9820048	Collier supérieur de pipe d'évacuation	1 Pcs.
6	9820049	Collier inférieur de pipe d'évacuation	1 Pcs.
7	9820135	Pipe d'évacuation DN 90 (PP)	1 Pcs.
8	9820043	Pack d'accessoires pour module WC (matériel de fixation, etc.)	1 Pcs.
9	9820057	Kit de raccordement DN 90 pour WC	1 Pcs.
10	9820136	Manchon DN 90/100 (PP)	1 Pcs.
11	9820312	Coque de protection pour pipe de chasse et d'évacuation	1 Pcs.

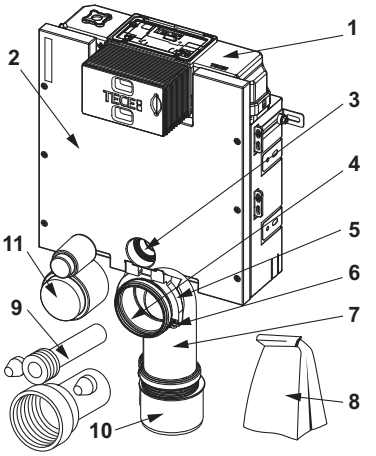

9371300 – TECEbox - Module WC avec réservoir Uni, avec revêtement de façade prêt à être carrelé, hauteur 1110 mm

Pos.	Référence	Désignation	U. liv. 1
1	9820103	Réservoir Uni 1120 mm	1 Pcs.
2	9820015	Joint de sortie de pipe de chasse	1 Pcs.
3	9820048	Collier supérieur de pipe d'évacuation	1 Pcs.
4	9820049	Collier inférieur de pipe d'évacuation	1 Pcs.
5	9820139	Joint pour pipe d'évacuation DN 90	1 Pcs.
6	9820135	Pipe d'évacuation DN 90 (PP)	1 Pcs.
7	9820051	Pack d'accessoires pour réservoir pour cloison maçonnée (matériel de fixation, etc.)	1 Pcs.
8	9820057	Kit de raccordement DN 90 pour WC	1 Pcs.
9	9820073	Pieds TECEbox plus	1 Pcs.
10	9820011	Pipe de chasse avec joint torique, longueur 269 mm, cloison sèche	1 Pcs.
11	9820136	Manchon DN 90/100 (PP)	1 Pcs.
12	9820312	Coque de protection pour pipe de chasse et d'évacuation	1 Pcs.

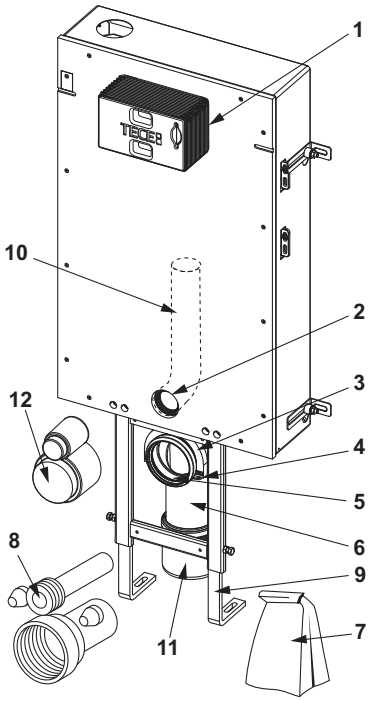

9370500 – TECEbox - Réservoir Octa II 8 cm, pour cuvette sur pied, avec renfort, hauteur 1075 mm

Pos.	Référence	Désignation	U. liv. 1
1	9820565	Réservoir Octa II	1 Pcs.
2	9820563	Pipe de chasse réservoir Octa	1 Pcs.
3	9820015	Joint de sortie de pipe de chasse	1 Pcs.
4	9820143	Protection polystyrène de pipe de chasse pour réservoir Octa 8 cm	1 Pcs.
5	9820144	Pack d'accessoires pour réservoir Octa, 8 cm (matériel de fixation, etc.)	1 Pcs.

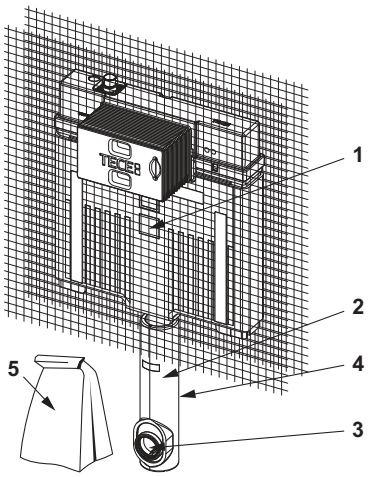

9370501 – TECEbox - Réservoir Octa II 8 cm, pour WC suspendu, hauteur 1075 mm

Pos.	Référence	Désignation	U. liv. 1
1	9820565	Réservoir Octa II	1 Pcs.
2	9820563	Pipe de chasse réservoir Octa	1 Pcs.
3	9820015	Joint de sortie de pipe de chasse	1 Pcs.
4	9820254	Support de pipe de chasse pour réservoir	1 Pcs.
5	9820256	Collier supérieur de pipe d'évacuation pour réservoir Octa 8 cm	1 Pcs.
6	9820139	Joint pour pipe d'évacuation DN 90	1 Pcs.
7	9820042	Collier inférieur de pipe d'évacuation	1 Pcs.
8	9820150	Pipe d'évacuation 90°, DN 90/90, pour réservoir Octa 8 cm	1 Pcs.
9	9820057	Kit de raccordement DN 90 pour WC	1 Pcs.
10	9820146	Pack d'accessoires pour réservoir Octa, 8 cm (matériel de fixation, etc.)	1 Pcs.

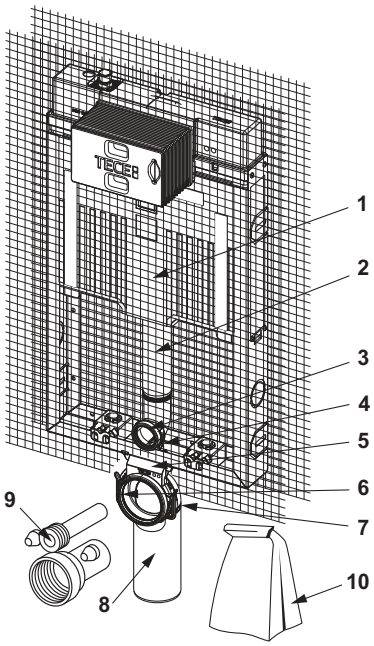

9370032 – TECEbox - Module de lavabo, profondeur d'installation 8 cm

Pos.	Référence	Désignation	U. liv. 1
1	9820153	Pack d'accessoires pour module mur en brique lavabo, profondeur 8 cm (matériel de fixation, etc.)	1 Pcs.
2	9820149	Pince pour porte-coude, 50 mm, bidet 8 cm	1 Pcs.
3	9820151	Porte-coude PE-HD pour module lavabo et bidet, profondeur 8 cm	1 Pcs.
4	9820152	Collier en caoutchouc pour porte-coude de 50 mm	1 Pcs.

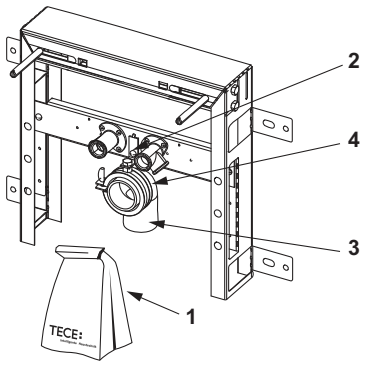

9370045 – TECEbox - Module bidet, profondeur d'installation 8 cm

Pos.	Référence	Désignation	U. liv. 1
1	9820149	Pince pour porte-coude, 50 mm, bidet 8 cm	1 Pcs.
2	9820152	Collier en caoutchouc pour porte-coude de 50 mm	1 Pcs.
3	9820151	Porte-coude PE-HD pour module lavabo et bidet, profondeur 8 cm	1 Pcs.
4	9820148	Pack d'accessoires pour module mur en brique bidet, profondeur 8 cm (matériel de fixation, etc.)	1 Pcs.

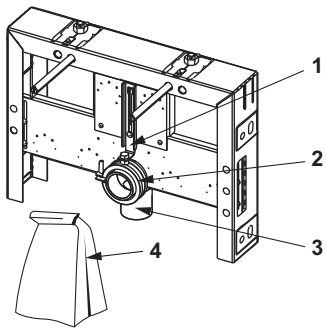

9370040 – TECEbox - Boîtier de chasse U 2

Pos.	Référence	Désignation	U. liv. 1
1	9820553	Transformateur 230 V/12 V	1 Pcs.
2	9820424	Joint sortie d'eau	1 Pcs.
3	9820440	Pack d'accessoires pour boîtier de chasse d'urinoir U 2	1 Pcs.
4	9820470	Gabarit de détourage pour boîtier de chasse d'urinoir U 2	1 Pcs.

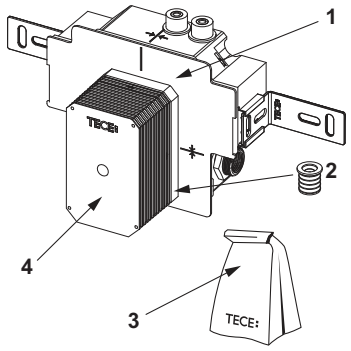

9240950 – Trappe d'insertion pour pastilles nettoyantes

Pos.	Référence	Désignation	U. liv. 1
1	9820191	Vis de plaque transparente de fermeture de réservoir étroit	1 Pcs.
2	9820263	Vis de fixation (2003-2020)	1 Pcs.
3	9820349	Tiges de guidage pour trappe d'insertion	1 Pcs.

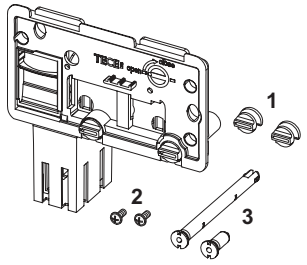

9240951 – Trappe d'insertion II pour pastilles nettoyantes (TECElux mini, TECEsquare glass, TECEvelvet, TECEloop et TECEnow)

Pos.	Référence	Désignation	U. liv. 1
1	9820688	Tiges de guidage pour trappe d'insertion II	1 Pcs.

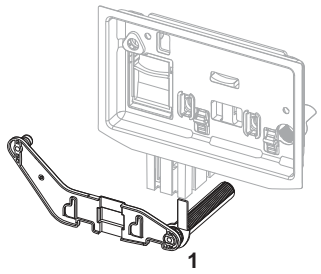

9240952 – Trappe d'insertion II pour pastilles nettoyantes (TECEsquare II inox, TECEsquare II glass et TECEsolid)

Pos.	Référence	Désignation	U. liv. 1
1	9820693	Tiges de guidage pour trappe d'insertion II	1 Pcs.

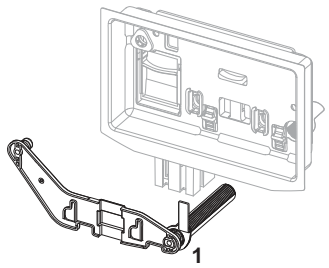

9820223 – Cloche de chasse A 2

Pos.	Référence	Désignation	U. liv. 1
1	9820233	Joint plat de cloche de chasse	1 Pcs.
2	9820231	Panier de cloche avec bague de débit ø 36 mm	1 Pcs.
3	9820005	Joint torique pour panier de cloche de chasse	1 Pcs.
4	9820222	Crochet bleu d'actionnement de chasse	1 Pcs.
5	9820229	Crochet noir d'actionnement de chasse	1 Pcs.
6	9820420	Poids supplémentaire pour petite chasse	1 Pcs.

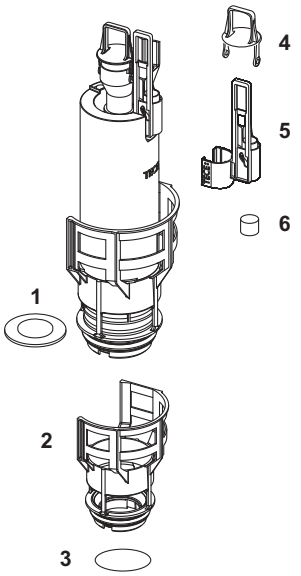

9820353 – Robinet flotteur F 10 universel

Pos.	Référence	Désignation	U. liv. 1
1	9820382	Kit levier et joints pour robinet flotteur F 10	1 Pcs.
2	9820383	Kit d'étanchéité pour robinet flotteur F 10	1 Pcs.
3	9820398	Raccord fileté 3/8" pour robinet flotteur F 10	1 Pcs.
4	9820587	Joint torique M 30 pour raccordement en eau du robinet flotteur F 10	1 Pcs.

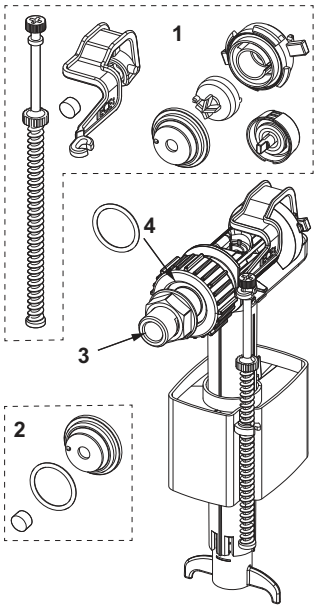

9820561 – Cloche de chasse A 5 pour réservoir Octa II et Compact

Pos.	Référence	Désignation	U. liv. 1
1	9820564	Anneau de traction pour cloche de chasse A 5	1 Pcs.
2	9820275	Poids supplémentaire cloche de chasse A 3 et A 5	1 Pcs.
3	9820446	Joint torique cloche de chasse A 3 et A 5 (10 pièces)	1 Pcs.
4	9820161	Joint plat de cloche de chasse A 3 et A 5	1 Pcs.
5	9820220	Joint torique de panier de cloche de chasse A 3 et A 5	1 Pcs.

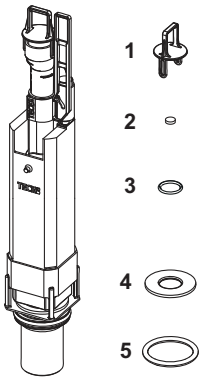

9820250 – Réservoir Octa 8 cm (jusqu'en 09/2021)

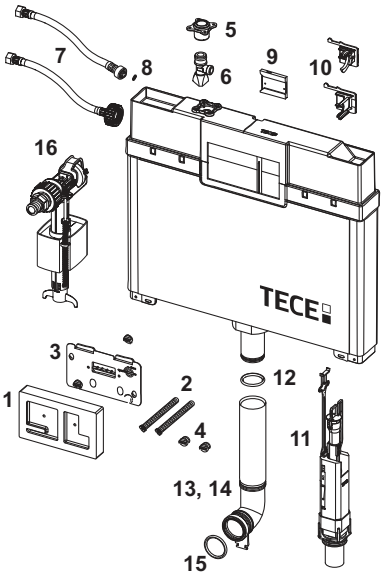

Pos.	Référence	Désignation	U. liv. 1
1	9820188	Gabarit de détourage, fin	1 Pcs.
2	9820189	Tiges de fixation courtes	1 Pcs.
3	9820194	Plaque transparente de fermeture, avec loquets	1 Pcs.
4	9820191	Vis de plaque transparente de fermeture de réservoir étroit	1 Pcs.
5	9820012	Connexion de réservoir	1 Pcs.
6	9820013	Robinet d'arrêt	1 Pcs.
7	9820217	Flexible renforcé complet pour réservoir Octa 3/8", 8 cm	1 Pcs.
	9820376	Flexible renforcé M 30	1 Pcs.
8	9820221	Joint torique pour flexible renforcé	1 Pcs.
9	9820216	Support de fixation pour robinet flotteur	1 Pcs.
10	9820375	Support de robinet flotteur pour réservoir Octa (27 mm, M 30)	1 Pcs.
	9820215	Fixation pour robinet flotteur pour réservoir Octa 8 cm (17 mm, 3/8")	1 Pcs.
11	9820224	Cloche de chasse A 3 pour réservoirs Octa, 8 cm	1 Pcs.
12	9820014	Joint torique	1 Pcs.
13	9820192	Pipe de chasse avec joint torique, cloison maçonnée	1 Pcs.
14	9820011	Pipe de chasse avec joint torique, longueur 269 mm, cloison sèche	1 Pcs.
15	9820015	Joint de sortie de pipe de chasse	1 Pcs.
16	9820353	Robinet flotteur F 10 universel	1 Pcs.

9820103 – Réservoir Uni 1120 mm

Valable depuis : avril 2021

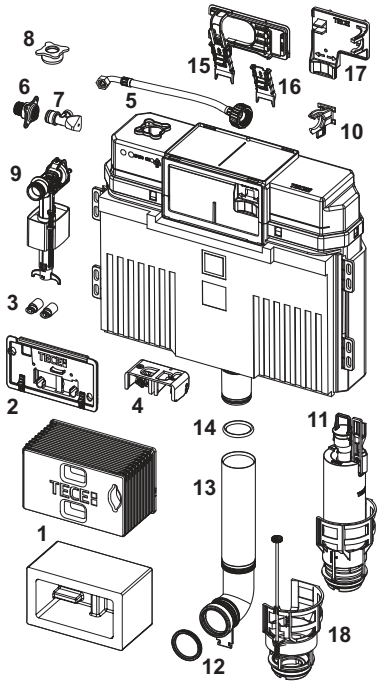

Pos.	Référence	Désignation		U. liv. 1
1	9820499	Tunnel de détourage avec bloc polystyrène		1 Pcs.
	9820027	Gabarit de détourage		1 Pcs.
2	9820017	Plaque transparente de fermeture, avec loquets		1 Pcs.
3	9820496	Fixations fermeture de réservoir « easy-fit » (depuis 2021)		1 Pcs.
4	9820016	Crochets de déclenchement		1 Pcs.
5	9820374	Flexible renforcé M 30 (à partir de 2020)		1 Pcs.
6	9820012	Connexion de réservoir		1 Pcs.
7	9820013	Robinet d'arrêt		1 Pcs.
8	9820495	Bouchon de fermeture réservoir Uni		1 Pcs.
9	9820353	Robinet flotteur F 10 universel		1 Pcs.
10	9820373	Support de robinet flotteur pour réservoir Uni (27 mm, M 30, à partir de 2020)		1 Pcs.
11	9820223	Cloche de chasse A 2		1 Pcs.
12	9820015	Joint de sortie de pipe de chasse		1 Pcs.
13	9820011	Pipe de chasse avec joint torique, longueur 269 mm, cloison sèche		1 Pcs.
	9820331	Pipe de chasse rallongé, longueur 369 mm		1 Pcs.
14	9820014	Joint torique		1 Pcs.
15	9820698*	Plaque de maintien de fond de réservoir, à glissière	**NEW**	1 Pcs.
16	9820699*	Clip de maintien de cloche de chasse	**NEW**	1 Pcs.
17	9820700*	Plaque de maintien de fond de réservoir (2003-2014)	**NEW**	1 Pcs.
18	9820670	Panier de cloche de chasse avec bague de réglage du débit		1 Pcs.

* Date de disponibilité attendue en Mai 2025

TECEbox – Pièces de rechange

Valable jusqu'en : mars 2021

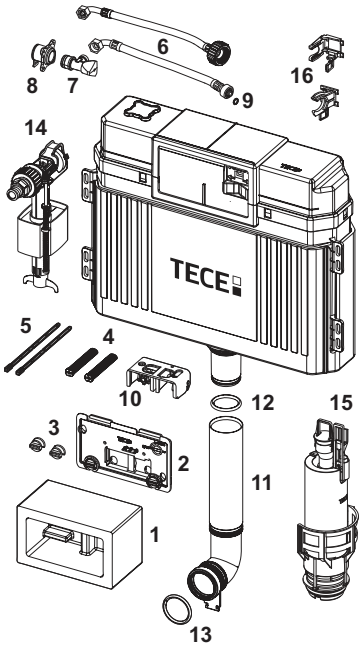

Pos.	Référence	Désignation	U. liv. 1
1	9820027	Gabarit de détourage	1 Pcs.
2	9820017	Plaque transparente de fermeture, avec loquets	1 Pcs.
3	9820018	Vis de plaque transparente de fermeture de réservoir	1 Pcs.
4	9820019	Tiges crénelées et vis de fixation (2003-2020)	1 Pcs.
5	9820022	Tiges de déclenchement (2003-2020)	1 Pcs.
6	9820026	Flexible renforcé 3/8" (jusqu'en 2019)	1 Pcs.
	9820374	Flexible renforcé M 30 (à partir de 2020)	1 Pcs.
7	9820013	Robinet d'arrêt	1 Pcs.
8	9820012	Connexion de réservoir	1 Pcs.
9	9820025	Joint torique pour flexible	1 Pcs.
10	9820016	Crochets de déclenchement	1 Pcs.
11	9820011	Pipe de chasse avec joint torique, longueur 269 mm, cloison sèche	1 Pcs.
	9820331	Pipe de chasse rallongé, longueur 369 mm	1 Pcs.
12	9820014	Joint torique	1 Pcs.
13	9820015	Joint de sortie de pipe de chasse	1 Pcs.
14	9820353	Robinet flotteur F 10 universel	1 Pcs.
15	9820223	Cloche de chasse A 2	1 Pcs.
16	9820372	Support de robinet flotteur pour réservoir Uni (17 mm, 3/8", jusqu'en 2019)	1 Pcs.
	9820373	Support de robinet flotteur pour réservoir Uni (27 mm, M 30, à partir de 2020)	1 Pcs.

9820100 – Réservoir Uni 820 mm

Valable depuis : avril 2021

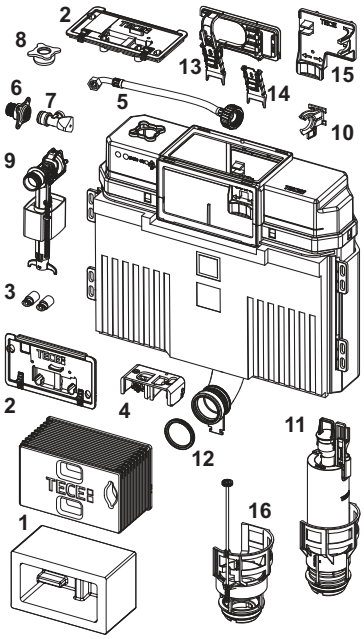

Pos.	Référence	Désignation		U. liv. 1
1	9820499	Tunnel de détourage avec bloc polystyrène		1 Pcs.
	9820027	Gabarit de détourage		1 Pcs.
2	9820017	Plaque transparente de fermeture, avec loquets		1 Pcs.
3	9820496	Fixations fermeture de réservoir « easy-fit » (depuis 2021)		1 Pcs.
4	9820016	Crochets de déclenchement		1 Pcs.
5	9820374	Flexible renforcé M 30 (à partir de 2020)		1 Pcs.
6	9820012	Connexion de réservoir		1 Pcs.
7	9820013	Robinet d'arrêt		1 Pcs.
8	9820495	Bouchon de fermeture réservoir Uni		1 Pcs.
9	9820353	Robinet flotteur F 10 universel		1 Pcs.
10	9820373	Support de robinet flotteur pour réservoir Uni (27 mm, M 30, à partir de 2020)		1 Pcs.
11	9820223	Cloche de chasse A 2		1 Pcs.
12	9820015	Joint de sortie de pipe de chasse		1 Pcs.
13	9820698*	Plaque de maintien de fond de réservoir, à glissière	**NEW**	1 Pcs.
14	9820699*	Clip de maintien de cloche de chasse	**NEW**	1 Pcs.
15	9820700*	Plaque de maintien de fond de réservoir (2003-2014)	**NEW**	1 Pcs.
16	9820670	Panier de cloche de chasse avec bague de réglage du débit		1 Pcs.

* Date de disponibilité attendue en Mai 2025

Valable jusqu'en : mars 2021

Pos.	Référence	Désignation	U. liv. 1
1	9820027	Gabarit de détourage	1 Pcs.
2	9820017	Plaque transparente de fermeture, avec loquets	1 Pcs.
3	9820018	Vis de plaque transparente de fermeture de réservoir	1 Pcs.
4	9820019	Tiges crénelées et vis de fixation (2003-2020)	1 Pcs.
5	9820022	Tiges de déclenchement (2003-2020)	1 Pcs.
6	9820026	Flexible renforcé 3/8" (jusqu'en 2019)	1 Pcs.
	9820374	Flexible renforcé M 30 (à partir de 2020)	1 Pcs.
7	9820013	Robinet d'arrêt	1 Pcs.
8	9820012	Connexion de réservoir	1 Pcs.
9	9820025	Joint torique pour flexible	1 Pcs.
10	9820016	Crochets de déclenchement	1 Pcs.
11	9820015	Joint de sortie de pipe de chasse	1 Pcs.
12	9820353	Robinet flotteur F 10 universel	1 Pcs.
13	9820372	Support de robinet flotteur pour réservoir Uni (17 mm, 3/8", jusqu'en 2019)	1 Pcs.
	9820373	Support de robinet flotteur pour réservoir Uni (27 mm, M 30, à partir de 2020)	1 Pcs.
14	9820223	Cloche de chasse A 2	1 Pcs.

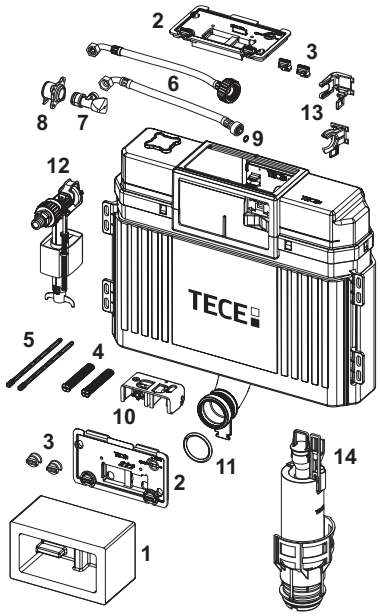

9820565 – Réservoir Octa II 8 cm

Pos.	Référence	Désignation	U. liv. 1
1	9820499	Tunnel de détourage avec bloc polystyrène	1 Pcs.
2	9820194	Plaque transparente de fermeture, avec loquets	1 Pcs.
3	9820496	Fixations fermeture de réservoir « easy-fit » (depuis 2021)	1 Pcs.
4	9820561	Cloche de chasse A 5	1 Pcs.
5	9820013	Robinet d'arrêt	1 Pcs.
6	9820012	Connexion de réservoir	1 Pcs.
7	9820562	Flexible renforcé	1 Pcs.
8	9820216	Support de fixation pour robinet flotteur	1 Pcs.
9	9820375	Support de robinet flotteur pour réservoir Octa (27 mm, M 30)	1 Pcs.
10	9820353	Robinet flotteur F 10 universel	1 Pcs.
11	9820014	Joint torique	1 Pcs.
12	9820563	Pipe de chasse réservoir Octa	1 Pcs.
13	9820015	Joint de sortie de pipe de chasse	1 Pcs.
14	9820439	Élément de renfort	1 Pcs.
15	9820163	Bras de maintien de cloche de chasse 8 cm	1 Pcs.
16	9820574	Vis de fixation « easy fit », courtes	1 Pcs.

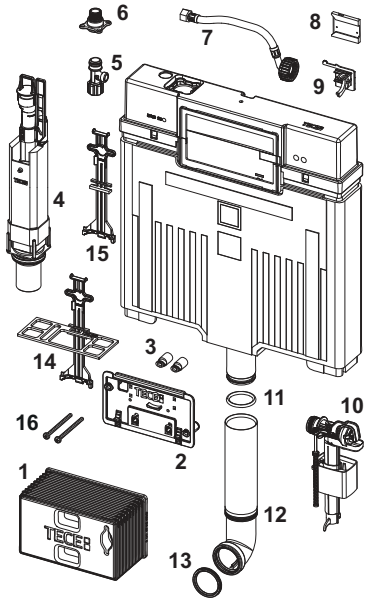

9820224 – Cloche de chasse A 3 pour réservoir Octa II

Pos.	Référence	Désignation	U. liv. 1
1	9820163	Bras de maintien de cloche de chasse 8 cm	1 Pcs.
2	9820222	Crochet bleu d'actionnement de chasse	1 Pcs.
3	9820275	Poids supplémentaire cloche de chasse A 3 et A 5	1 Pcs.
4	9820446	Joint torique cloche de chasse A 3 et A 5 (10 pièces)	1 Pcs.
5	9820161	Joint plat de cloche de chasse A 3 et A 5	1 Pcs.
6	9820220	Joint torique de panier de cloche de chasse A 3 et A 5	1 Pcs.

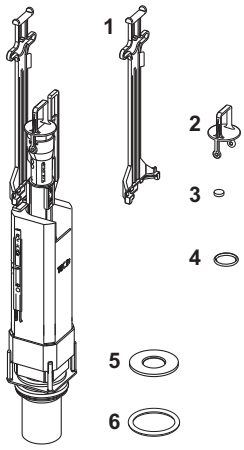

TECEbox – Pièces de rechange

PDR - Cartouche de robinetterie de chasse U 1

Cartouche de robinetterie de chasse pour boîtier de chasse U 1.



Référence	U. liv. 1
9820031	1 Pcs.

Joint pour raccord de tube de chasse



Référence	U. liv. 1
9820213	1 Pcs.



	Page
Composants de base	198
Unité de raccordement WC	200
Unités de raccordement lavabo	201
Unités de raccordement urinoir	203
Raccordements de robinets	204
Poignées d'appui, plaques de fixation	207
Accessoires structure porteuse	208
Parement	211
Outils	213
Pièces de rechange	214

Vous trouverez un récapitulatif des déclarations de performances valides (DoP) sur Internet sous **www.tece.be.**

Indications :
U. liv. 1 = conditionnement minimal
U. liv. 2 = surconditionnement

TECEprofil – Composants de base

TECEprofil - Tube profilé, acier galvanisé, 4500 x 33 x 33 mm

Tube profilé pour la création d'un châssis et l'intégration de composants TECEprofil ; en acier laminé, soudé et zingué.



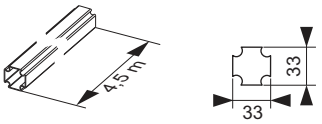

Référence	U. liv. 1	U. liv. 2	U. liv. 3
9000000	18 m	630 m	1890 m

TECEprofil - Raccord d'angle 90°

Raccord d'angle pour fixation par serrage perpendiculaire des profilés TECEprofil ; unité premontée en acier zingué ; vis Torx T25 et anneau de serrage.



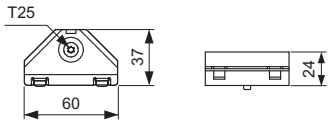

Référence	U. liv. 1	U. liv. 2
9010002	30 Pcs.	5400 Pcs.

TECEprofil - Équerre de fixation

Équerre pour la fixation au mur des châssis TECEprofil. Unité prémontée en acier zingué, matériel de fixation inclus.

En option : Kit d'isolation acoustique TECEprofil pour équerre de fixation réf. 9021019



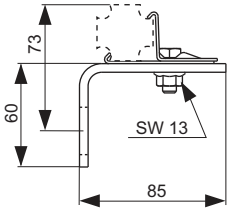

Référence	U. liv. 1	U. liv. 2
9030002	10 Pcs.	1800 Pcs.

TECEprofil - Équerre double de fixation

Pour la fixation simultanée de deux profilés TECEprofil lors de la construction. Pour des profondeurs de structures porteuses de 140-220 mm. Unité pré-montée en acier zingué, matériel de fixation inclus.

En option : Kit d'isolation acoustique TECEprofil pour équerre de fixation réf. 9021019



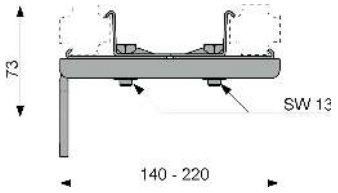

Référence	U. liv. 1	U. liv. 2
9030011	5 Pcs.	900 Pcs.

TECEprofil - Équerre double de fixation, modèle long

Pour la fixation simultanée de deux tubes profilés TECEprofil lors de la construction. Pour des profondeurs de structures porteuses de 220-300 mm. Unité pré-montée en acier zingué, matériel de fixation inclus.

En option : Kit d'isolation acoustique TECEprofil pour équerre de fixation réf. 9021019



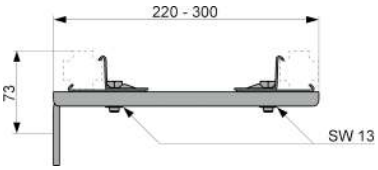

Référence	U. liv. 1	U. liv. 2
9030013	2 Pcs.	250 Pcs.

TECEprofil - Kit d'isolation acoustique pour équerre de fixation

Kit d'isolation acoustique pour l'isolation phonique de l'équerre de fixation à la construction.



Référence	U. liv. 1	U. liv. 2
9021019	50 Pcs.	200 Pcs.

TECEprofil – Unité de raccordement WC

TECEprofil - Unité de raccordement de toilettes avec réservoir Uni

Unité de raccordement WC avec installation de plaque de déclenchement « easy fit ». Pour installation dans un cadre de support TECEprofil.

Réservoir Uni pour déclenchement frontal :
- Réservoir de sécurité en plastique résistant aux chocs, testé selon EN 14055
- Réservoir entièrement pré-assemblé et scellé
- Raccordement de réservoir avec filetage extérieur R 1/2" sur le côté, compatible avec les adaptateurs rapides
- Volume de réservoir de 10 litres ; volume de chasse standard préréglé à 6 litres ; possibilité de régler une chasse d'eau de 4,5/7,5/9 litres à tout moment ; chasse de faible volume de 3 litres pour système à double chasse. Le volume restant peut être utilisé pour une chasse à nettoyage immédiat.
- Étanche à l'eau de condensation
- Pour plaques de déclenchement TECE et bouton de chasse d'eau
- Peut être utilisé comme réservoir à simple ou double rinçage
- Installation de la plaque de déclenchement « easy fit »
- Tunnel de détourage « Tear Off » ajustable sans outils
- Soupape de remplissage hydraulique à faible bruit, groupe de raccord 1 selon DIN 4109
- Réglage de débit de chasse par molette sans retirer la cloche de chasse

Unité de raccordement :
- Traverses de 180 ou 230 mm pour la fixation WC
- Deux boulons de retenue M 12 et écrous
- Deux supports de sol réglables pour les projections au sol de 0-200 mm
- Coude de vidange WC DN 90 incl. adaptateur WC DN 90/100 en PP
- Adaptateur de joint également adapté à une installation horizontale
- Kit de raccordement WC DN 90 avec bouchon de protection

Veuillez commander séparément :
- Plaque de déclenchement WC (voir plaques de déclenchement)
- Trappe d'insertion pour tablettes de nettoyage (en option)



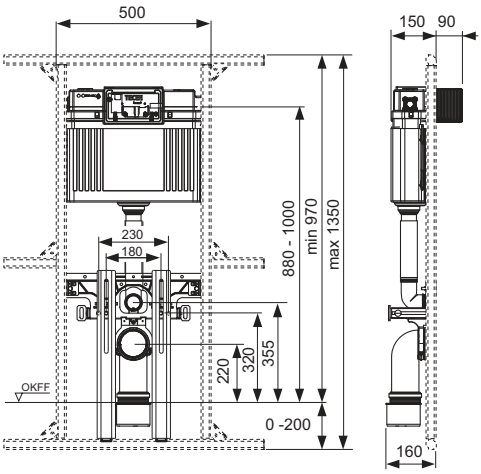

Référence	U. liv. 1	U. liv. 2
9041306	1 Pcs.	10 Pcs.

TECEprofil - Unité de raccordement pour lavabo

Platine insonorisée en acier zingué nue, pour le montage des patères murales, avec coude de raccordement pré-montée DN 40/50, manchette en caoutchouc LN 30/50, bouchons de protection, matériel de fixation aux tubes profilés TECEprofil, 2 x agrafes de fixation M 10 et fixations de lavabo.

Veuillez commander séparément :
- Patères murales TECEflex 16 x 1/2, TECElogo 16 x 1/2" ou TECElogo-Push 20 raccord universel x 1/2"



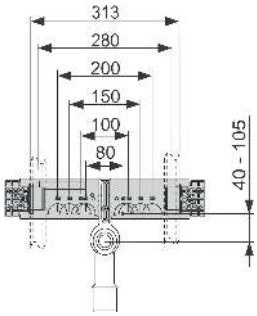

Référence	U. liv. 1	U. liv. 2
9020033	1 Pcs.	75 Pcs.

TECEprofil - Unité de raccordement pour lavabo avec patères murales TECEflex ou TECElogo-Push

Platine insonorisée en acier zingué nue, patère murale pré-montée avec entraxe pré-réglé 80 mm, coude de raccordement pré-monté DN 40/50 avec manchette en caoutchouc NW 30/50 (joint en même temps), bouchons de protection inclus, matériel de fixation aux tubes profilés TECEprofil, 2 x agrafes de fixation M 10 et fixations de lavabo.



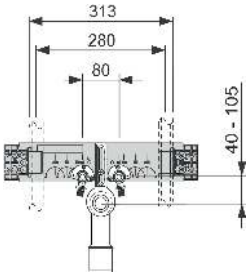

Version	Référence		U. liv. 1	U. liv. 2
TECEflex 16 x 1/2", bronze au silicium	9020049		1 Pcs.	-
TECElogo-Push 20 x 1/2", bronze au silicium	9020050	SALE	1 Pcs.	10 Pcs.

TECEprofil - Unité de raccordement pour lavabo avec siphon anti-odeur encastré

Platine insonorisée en acier zingué nue, pour le montage des patères murales, avec siphon anti-odeur encastré pré-monté DN 50, insert de siphon amovible LN 30 (joint en même temps) bouchons de protection inclus, matériel de fixation aux tubes profilés TECEprofil, 2 x agrafes de fixation M 10 et fixations de lavabo.

Veuillez commander séparément :
- Patères murales TECEflex 16 x 1/2", TECElogo 16 x 1/2" ou TECElogo-Push 20 raccord universel x 1/2"
- Coude de raccordement pour siphon anti-odeur encastré 9080001



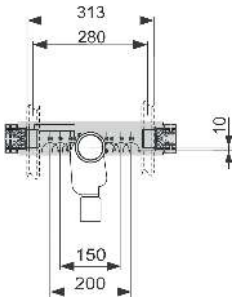

Référence	U. liv. 1	U. liv. 2
9020034	1 Pcs.	50 Pcs.

TECEprofil – Unités de raccordement lavabo

Unité de raccordement pour lavabo

Platine insonorisée en acier zingué nue, pour le montage sur site des patères murales, support d'écoulement pré-monté inclus, pour le montage sur des profilés C.

Veuillez commander séparément :
- Patères murales TECEflex 16 x 1/2", TECElogo 16 x 1/2" ou TECElogo-Push raccord universel 20 x 1/2"
- Pipe d'évacuation DN 50/40
- Manchette en caoutchouc LN 30/50



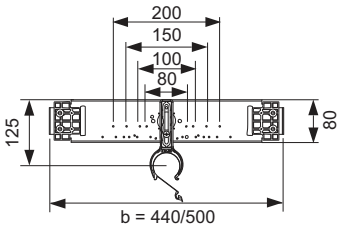

Version	Référence	U. liv. 1	U. liv. 2
440 mm	9020048	1 Pcs.	100 Pcs.
500 mm	9020054	1 Pcs.	40 Pcs.

Support de lavabo pour le montage dans des murs à ossature en métal ou en bois

Unité pré-montée, composée de :
- Châssis avec surface traitée par pulvérisation
- Deux boulons de fixation M 10, cote d'écartement réglable en hauteur et latéralement
- Platine de raccordement de robinets
- Pipe d'évacuation DN 50/40 avec manchette en caoutchouc LN 30/50, bouchons de protection

Veuillez commander séparément :
- Patères murales TECEflex 16 x 1/2", TECElogo 16 x 1/2" ou TECElogo-Push 20 raccord universel x 1/2"



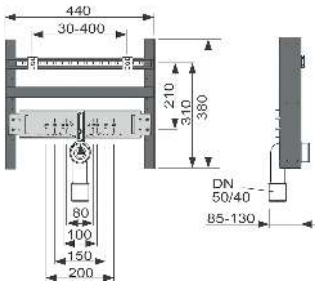

Référence	U. liv. 1	U. liv. 2
9510003	1 Pcs.	42 Pcs.

TECEprofil - Unité de raccordement pour urinoir avec boîtier de chasse TECE U 1

Pour la réception des systèmes de déclenchement manuels et électroniques.

Unité entièrement pré-montée, composée de :
- Platine insonorisée en acier zingué
- Boîtier de chasse d'urinoir TECE avec robinet d'arrêt et gabarit de détourage
- Raccord de robinet 1/2" x 1/2"
- 3 x agrafes de fixation M 8
- Fixation d'urinoir
- Garniture d'entrée

Veuillez commander séparément :
- Déclenchement manuel ou électronique



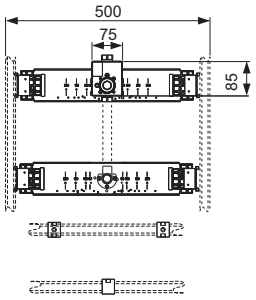

Référence	U. liv. 1
9020038	1 Pcs.

TECEprofil – Raccordements de robinets

TECEprofil - Platine pour installation en applique ou encastrée avec clips de fixation NEW



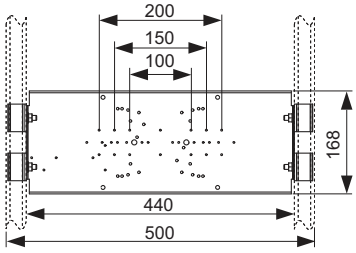

Pour la fixation aux profilés TECEprofil ou pour installation dans des cloisons à ossature en métal, en bois ou en applique. Convient, par exemple, pour Hansa Varox, Hansgrohe iBox universal/universal 2 et Kludi Flex-Box.

Veuillez commander séparément :

- Patères murales TECEflex 16 x 1/2", TECElogo 16 x 1/2" ou TECElogo-Push 20 raccord universel x 1/2"

Référence		U. liv. 1	U. liv. 2
9020060*	**NEW**	1 Pcs.	10 Pcs.

TECEprofil - Platine pour installation ultérieure en applique ou encastrée dans un module lavabo, avec frein de blocage NEW



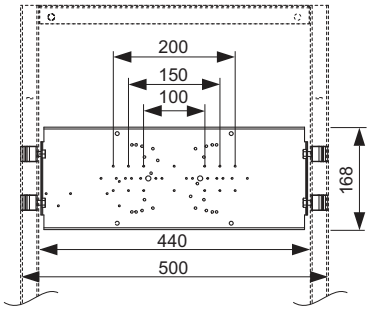

Platine en acier zingue nue, pour installation des équipements encastrés ou en saillie ; matériel de fixation inclus pour un montage ultérieur dans le bâti-support lavabo TECEprofil ou installation dans des cloisons à ossature en métal ou en bois Convient, par exemple, pour Hansa Varox, Hansgrohe iBox universal/universal 2 et Kludi Flex-Box.

Veuillez commander séparément :

- Patères murales TECEflex 16 x 1/2", TECElogo 16 x 1/2" ou TECElogo-Push 20 raccord universel x 1/2"

Référence		U. liv. 1	U. liv. 2
9020061*	**NEW**	1 Pcs.	10 Pcs.

TECEprofil - Platine de robinets pour robinets en saillie et encastrés



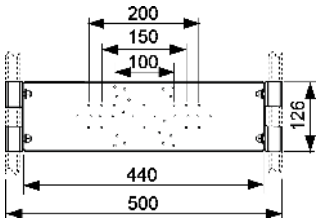

Platine en acier zingué nue, pour montage des robinets en saillie et encastrés, matériel de fixation inclus aux tubes profilés TECEprofil ou le montage dans des cloisons à ossature en métal ou en bois.
Adapté par ex. pour Hansa Varox, hansgrohe iBox universal et Kludi Flex-Box.

Veuillez commander séparément :

- Patères murales TECEflex 16 x 1/2, TECElogo 16 x 1/2" ou TECElogo-Push 20 raccord universel x 1/2"

Référence		U. liv. 1	U. liv. 2
9020040	**SALE**	1 Pcs.	10 Pcs.

TECEprofil - Platine pour montage en applique ou encastré dans un module lavabo



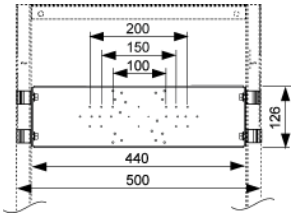

Platine en acier zingue nue, pour montage des robinets en saillie et encastrés, matériel de fixation inclus pour un montage ultérieur dans le bâti-support lavabo TECEprofil ou le montage dans des cloisons à ossature en métal ou en bois. Adapté par ex. pour Hansa Varox, Hansgrohe iBox universal et Kludi Flex-Box.

Veuillez commander séparément :

- Patères murales TECEflex 16 x 1/2", TECElogo 16 x 1/2" ou TECElogo-Push 20 raccord universel x 1/2"

Référence		U. liv. 1	U. liv. 2
9020041	**SALE**	1 Pcs.	10 Pcs.

* Date de disponibilité attendue en Avril 2025

TECEprofil - Plaque de fixation pour robinets encastrés

Plaque de montage réglable en continu pour la fixation de robinets encastrés et d'autres objets encastrés.

Unité pré-montée, composée de :
- Plaque de support en contreplaqué à collage étanche selon DIN 68705
- Équerre de montage zinguée
- Quatre fixations multiples



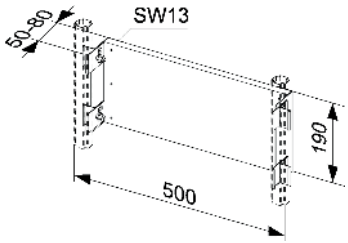

Référence	U. liv. 1
9150000	1 Pcs.

TECEprofil - Unité de raccordement pour module d'isolement et de comptage

Support pour la fixation stable de modules d'isolement et de comptage du commerce à l'aide de clips ; hauteur et écart réglables en continu.

Unité pré-montée, composée de :
- Deux clips avec caoutchouc d'isolation acoustique
- Matériel pour fixation à un tube profilé TECEprofil



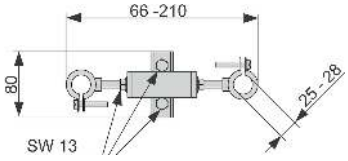

Référence		U. liv. 1	U. liv. 2
9020019	**SALE**	1 Pcs.	10 Pcs.

TECEprofil - Unité de raccordement pour machine à laver

Pour un montage horizontal ou vertical dans une structure porteuse TECEprofil.

Composée de :
- Platine en acier zingué nue pour la fixation de siphon et de patères murales
- Siphon encastrable dans un mur pour machine à laver, DN 40/50
- Raccord de tuyau chromé
- Rosace chromée
- Matériau pour fixation sur un montant TECEprofil

Veuillez commander séparément :
- Patères murales TECEflex 16 x 1/2", TECElogo 16 x 1/2" ou TECElogo-Push 20 raccord universel x 1/2"



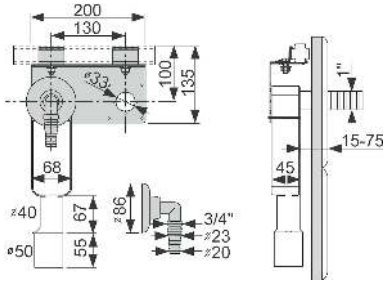

Référence	U. liv. 1	U. liv. 2
9020036	1 Pcs.	60 Pcs.

TECEprofil – Raccordements de robinets

TECEprofil - Raccord de robinet

Pour adapter un raccord de prise individuelle au cadre de support TECEprofil.

Unité pré-montée, comprenant :
- Patère murale longue TECEflex 16 x 1/2", ou TECE 1/2" x 1/2" long, ou raccord universel TECElogo-Push 20 x 1/2"
- Isolation acoustique du cadre de support
- Manchette auto-adhésive pour sceller entre le panneau et la patère murale
- Matériel de fixation à fixer à un tube de section TECEprofil
- Bouchon de marquage



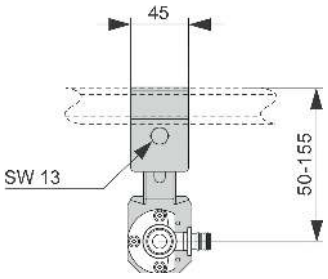

Version	Référence		U. liv. 1	U. liv. 2
TECE 1/2" x 1/2", bronze au silicium	9020004		1 Pcs.	4 Pcs.
sans patère murale	9020046		1 Pcs.	4 Pcs.
TECEflex 16 x 1/2", bronze au silicium	9020051		1 Pcs.	4 Pcs.
TECElogo-Push 20 x 1/2", bronze au silicium	9020052	**SALE**	1 Pcs.	4 Pcs.

TECEprofil - Patères murales du système

Patère murale longue pour cloison sèche à monter sur chantier avec lavabos, bidet et accessoires montés à l'extérieur dans le système TECEprofil.

Comprenant :
- Patère murale longue TECEflex 16 x 1/2" ou TECE 1/2" x 1/2", raccord universel TECElogo-Push 20 x 1/2" long
- Manchette auto-adhésive pour monter entre le panneau et la patère murale
- Matériel de montage
- Bouchon de marquage



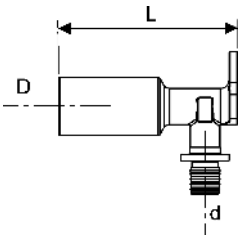

Version	D	d	Longueur	Référence		U. liv. 1	U. liv. 2
TECE 1/2" x 1/2", bronze au silicium	Rp 1/2"	Rp 1/2"	82 mm	9021017		1 Pcs.	10 Pcs.
TECEflex 16 x 1/2", bronze au silicium	Rp 1/2"	Dim. 16 TECEflex	82 mm	9021021		1 Pcs.	10 Pcs.
TECElogo-Push 20 x 1/2", bronze au silicium	Rp 1/2"	Raccord universel 20 mm	87 mm	9021022	**SALE**	1 Pcs.	20 Pcs.

TECEprofil - Plaque de fixation pour objets encastrés supplémentaires, 200 x 200 mm

Plaque de fixation pour la fixation stable d'objets encastrés supplémentaires, par ex. armoires miroirs dans une structure porteuse TECEprofil ; en contreplaqué hydrofuge d'après DIN 68705.



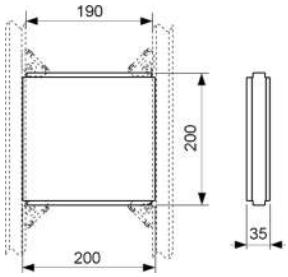

Référence	U. liv. 1	U. liv. 2
9042005	1 Pcs.	50 Pcs.

TECEprofil - Module pour poignées d'appui et système de maintien

Pour le montage dans une cloison à profilé UA ou comme élément en applique.

Unité prémontée, composée de :
- Châssis mécano-soudé, avec surface traitée par pulvérisation
- Plaque de bois en contrecollé hydrofuge, selon DIN 68705
- Matériel de fixation pour montage dans une cloison à profilé UA

Veuillez commander séparément :
- Fixation de module réglable en profondeur pour le montage en applique



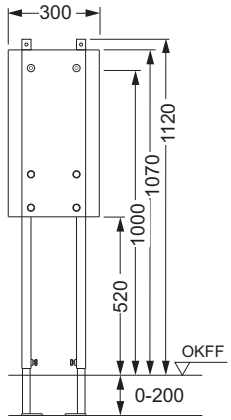

Référence	U. liv. 1	U. liv. 2	U. liv. 3
9360000	1 Pcs.	14 Pcs.	28 Pcs.

TECEprofil - Plaque de fixation pour poignées d'appui et systèmes de maintien

Pour une fixation stable de poignées d'appui et systèmes de maintien dans une structure porteuse TECEprofil ou une cloison à profilé UA.

Unité prémontée, composée de :
- Plaque de fixation pour assemblage avec un module universel TECEprofil, en contreplaqué de placage collé étanche à l'eau
- Deux clips de fixation à la structure de support TECEprofil



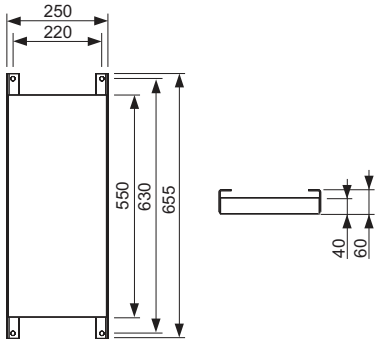

Référence	U. liv. 1
9042003	1 Pcs.

TECEprofil – Accessoires structure porteuse

TECEprofil - Pied de châssis pour tube de profilé, droit

Pied de châssis pour tube profilé TECEprofil. Permet la fixation au plafond et au sol d'une structure TECEprofil.

Version	Référence	U. liv. 1
Droit	9820461	1 Pcs.
Gauche	9820462	1 Pcs.



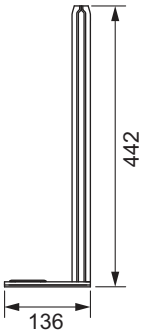

TECEprofil - Raccord avec articulation sphérique

Pour la fixation universelle de composants dans la structure porteuse TECEprofil. Grâce à l'articulation sphérique, il est possible de régler l'élément dans presque tous les angles et toutes les positions.

Référence	U. liv. 1	U. liv. 2
9018011	2 Pcs.	200 Pcs.



TECEprofil - Raccord universel

Pour la fixation des tubes profilés TECEprofil à tout type d'angle.
Unité pré-montée en acier galvanisé.

Référence	U. liv. 1	U. liv. 2
9018002	6 Pcs.	1176 Pcs.



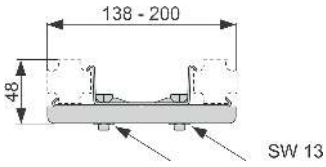

Fixations pour cloisons en profilés UA

Matériel de fixation pour la fixation des modules TECEprofil sur des profilés UA. Adapté pour les profilés UA d'après DIN 18182 partie 1.

Composé de :
- Quatre vis avec écrou
- Huit rondelles

Référence	U. liv. 1	U. liv. 2
9380006	1 Kit	5 Kit



Fixations pour cloisons à ossatures en bois

Matériel de fixation pour le montage des modules TECE sur des montants latéraux en bois.

Composé de :
- Quatre vis à bois à tête hexagonale
- Quatre rondelles

Référence	U. liv. 1	U. liv. 2
9380005	1 Kit	5 Kit



TECEprofil - Raccord pour fixation multiple



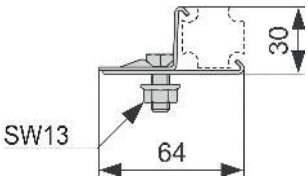

Pour la fixation de matériaux d'autres fabricants aux tubes profilés TECEprofil.

Composé de :
- Vis et écrous M 8
- Tôles en acier galvanisé

Référence	U. liv. 1
9010003	10 Pcs.

TECEprofil - Support de fixation



Pour la réception d'une tige filetée.
Unité pré-montée en acier zingué, sans tige filetée.

Version	Référence	U. liv. 1	U. liv. 2
M 8	9040004	10 Pcs.	3200 Pcs.
M 10	9040001	10 Pcs.	4000 Pcs.

TECEprofil - Embout en caoutchouc pour tube profilé



Référence	U. liv. 1
9820128	1 Pcs.

Vis de fixation autoforeuse 4,2 x 13 mm



PH2

Vis cruciforme autoforeuse pour la fixation de matériaux divers aux tubes profilés et aux platines TECEprofil.

Référence	U. liv. 1	U. liv. 2
9018007	100 Pcs.	500 Pcs.

TECEprofil - Raccord pour tube de profilé



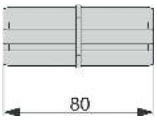

Pour une liaison stable de deux tubes profilés TECEprofil dans le sens axial.

Référence	U. liv. 1	U. liv. 2
9010009	5 Pcs.	2700 Pcs.

TECEprofil – Accessoires structure porteuse

TECEprofil - Support double pour cloisons étroites

Support d'insertion pour tubes profilés TECEprofil, pour l'installation de cloisons de séparation TECEprofil, mono-coque. La fixation est effectuée sur des sols solides non finis et sur des murs porteurs.

Composé de :
- Support double en acier revêtu
- Matériel de montage

Remarque :
Un support d'insertion TECEprofil (réf. 9030031) est toujours nécessaire pour la construction d'une cloison étroite.



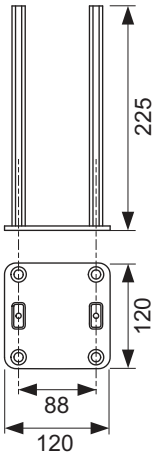

Référence	U. liv. 1
9030030	2 Pcs.

TECEprofil - Support d'insertion

Support d'insertion court pour tube profilé TECEprofil, pour la fixation aux murs porteurs et aux sols.

Composé de :
- Support d'insertion en acier revêtu
- Matériel de montage



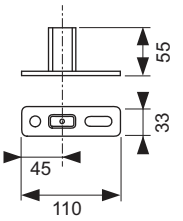

Référence	U. liv. 1
9030031	5 Pcs.

TECEprofil - Pied-support pour structure autoportante

Pour rigidifier au sol les structures TECEprofil autoportantes.

Composé de :
- Pied-support en acier galvanisé
- Matériel de fixation pour la fixation au sol brut
- Matériel de fixation pour la fixation de la structure porteuse TECEprofil



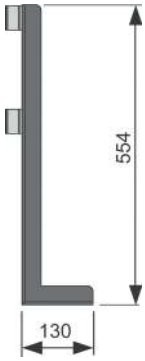

Référence	U. liv. 1
9030017	1 Pcs.

TECEprofil - Pied enfichable

Pied réglable et capuchon pour enfichage dans un tube profilé TECEprofil. Le pied réglable est adapté à l'absorption de charge par ex. pour le soutien de baignoires en acier. Aucun pied de baignoire supplémentaire nécessaire à prévoir.

Composé de :
- Pied de réglage en hauteur des tubes profilés TECEprofil
- Capuchon avec coussinet en caoutchouc



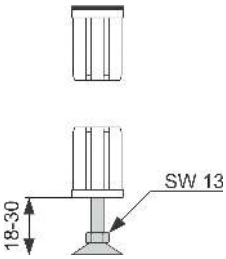

Référence	U. liv. 1	U. liv. 2
9140000	4 Pcs.	20 Pcs.

TECEprofil - Lambris

Panneau résistant à l'humidité pour revêtement de châssis TECEprofil des modules TECEprofil. En plaque de plâtre imprégnée, conforme à la norme DIN 4102-A2, non inflammable.



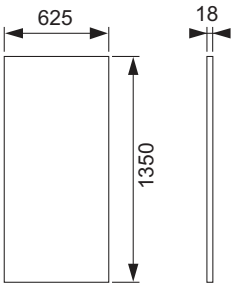

Référence	U. liv. 1	U. liv. 2
9200000	30 Pcs.	60 Pcs.

TECEprofil - Enduit, traité

Pour égaliser les joints dans le revêtement des panneaux TECEprofil. Livraison sous forme de sacs de 5 kg.
Enduit conforme au niveau de qualité Q1 ; les niveaux de qualité supérieurs doivent être pris en compte lors de la soumission.



Référence	U. liv. 1	U. liv. 2
9200001	5 kg	20 kg

TECEprofil - Lambris pour zone soumise à une forte humidité

Plaque de revêtement spécifique à la structure porteuse TECEprofil en zone soumise à une forte humidité. Plaque de béton léger constituée d'une couche de ciment d'une épaisseur de 12,5 mm, selon l'EN 13501-1, non combustible.



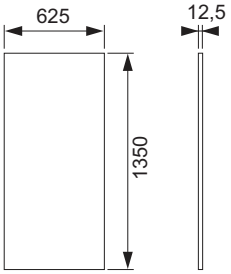

Référence	U. liv. 1	U. liv. 2	U. liv. 3
9200013	1 Pcs.	30 Pcs.	60 Pcs.

TECEprofil - Cartouche de résine

Pour coller et enduire des lambris TECEprofil placés bout à bout (9200013) dans la zone soumise à une forte humidité.



Référence	U. liv. 1	U. liv. 2
9200014	1 Pcs.	10 Pcs.

TECEprofil - Vis de panneaux autoforeuse

Pour la fixation des panneaux sur les tubes profilés TECEprofil ; en acier, 3,5 mm x 35 mm (Bit PH2).



PH2

Référence	U. liv. 1	U. liv. 2
9200002	250 Pcs.	4500 Pcs.

TECEprofil – Parement

TECEprofil - Jeu de plaques de protect contre le feu

Plaques de protection coupe-feu pour les modules WC TECEprofil avec réservoirs TECE. Kit composé de deux panneaux d'isolation thermique ignifuges en laine de roche A1.
Dimensions (L x H x P) : 1000 x 625 x 30 mm et 711 x 440 x 20 mm.

Les plaques de protection coupe-feu doivent être utilisées si requises par les exigences en matière de protection coupe-feu pour les cloisons de séparation avec modules WC. Les cloisons de protection coupe-feu TECEprofil d'une classe de résistance au feu F 30 à F 120 doivent être installées conformément à « abP P-3226/492/11-MPA BS ».



Référence	U. liv. 1	U. liv. 2
9200017	1 Pcs.	10 Pcs.

Kit de réparation pour réservoir en PP

Pour l'élimination des dommages (dommages causés par des perforations) jusqu'à un diamètre d'env. 12 mm.

Composé de :
- Cinq rondelles en plastique
- Papier de verre
- Pistolet à colle thermofusible
- Deux bâtons de colle
- Nettoyant (125 ml)
- Deux chiffons



Référence	U. liv. 1
9221013	1 Pcs.

Clé pour robinet d'arrêt

Pour le montage/démontage du robinet d'arrêt dans le réservoir TECE, avec embout pour clé à cliquets de 1/2" ou de 1/4".



Référence	U. liv. 1
9820264	1 Pcs.

TECEprofil - Aimant de maintien

Outil d'installation pour maintenir deux tubes TECEprofil perpendiculairement pour faciliter l'installation d'un raccord d'angle.



Référence	U. liv. 1	U. liv. 2	U. liv. 3
9018012	1 Pcs.	15 Pcs.	1200 Pcs.

TECEprofil – Pièces de rechange

9041306 – TECEprofil - Unité de raccordement de toilettes avec réservoir Uni

Pos.	Référence	Désignation	U. liv. 1
1	9820103	Réservoir Uni 1120 mm	1 Pcs.
2	9820065	Kit de montage pour réservoir	1 Pcs.
3	9820034	Support de pipe d'évacuation DN 50	1 Pcs.
4	9820135	Pipe d'évacuation DN 90 (PP)	1 Pcs.
5	9820066	Pack d'accessoires (matériel de fixation, etc.)	1 Pcs.
6	9820011	Pipe de chasse avec joint torique, longueur 269 mm, cloison sèche	1 Pcs.
7	9820015	Joint de sortie de pipe de chasse	1 Pcs.
8	9820335	Montant de pied de module	1 Pcs.
9	9820037	Entraxe pour montage des pieds du module WC	1 Pcs.
10	9820139	Joint pour pipe d'évacuation DN 90	1 Pcs.
11	9820057	Kit de raccordement DN 90 pour WC	1 Pcs.
12	9820136	Manchon DN 90/100 (PP)	1 Pcs.
13	9820312	Coque de protection pour pipe de chasse et d'évacuation	1 Pcs.

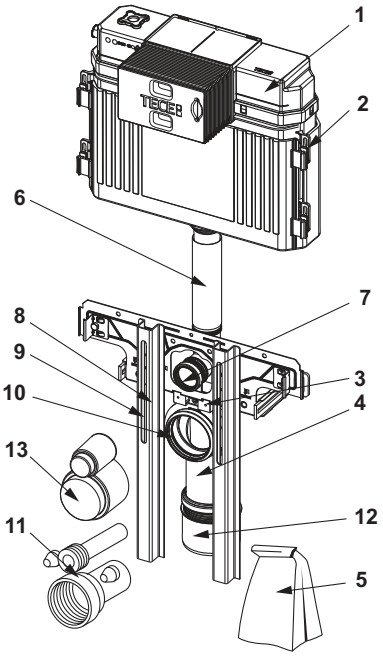

9510003 – Support de lavabo pour le montage dans des murs à ossature en métal ou en bois

Pos.	Référence	Désignation	U. liv. 1
1	9820034	Support de pipe d'évacuation DN 50	1 Pcs.
2	9820059	Manchette en caoutchouc, dim. nominal 30/50	1 Pcs.
3	9820035	Support de pipe d'évacuation DN 50/DN 40	1 Pcs.
4	9820133	Jeu d'accessoires pour unité de raccordement de lavabo (matériel de fixation et autres)	1 Pcs.

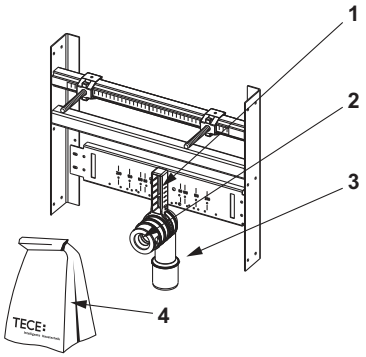

9020038 – TECEprofil - Unité de raccordement pour urinoir avec boîtier de chasse TECE U 1

Pos.	Référence	Désignation	U. liv. 1
1	9820074	Boîtier de chasse U 1 avec raccordement	1 Pcs.
2	9820075	Gabarit de détourage pour boîtier de chasse U 1	1 Pcs.
3	9820076	Pack d'accessoires pour module d'urinoir (matériel de fixation, etc.)	1 Pcs.
4	9820055	Raccord d'arrivée pour urinoir, 1/2"	1 Pcs.

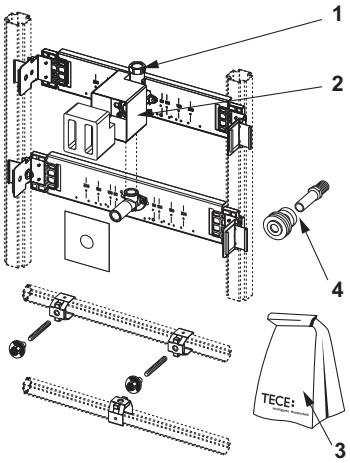

9820103 – Réservoir Uni 1120 mm

Valable depuis : avril 2021

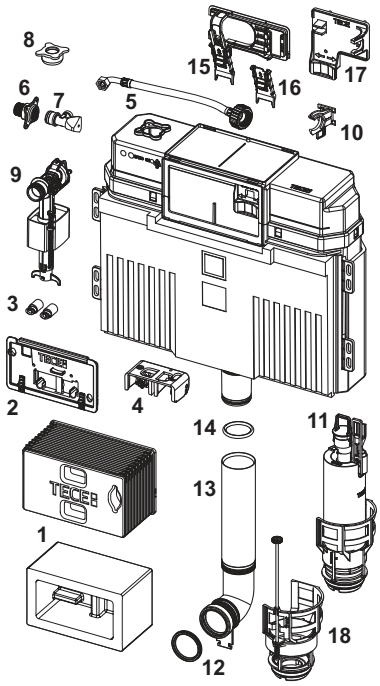

Pos.	Référence	Désignation		U. liv. 1
1	9820499	Tunnel de détourage avec bloc polystyrène		1 Pcs.
	9820027	Gabarit de détourage		1 Pcs.
2	9820017	Plaque transparente de fermeture, avec loquets		1 Pcs.
3	9820496	Fixations fermeture de réservoir « easy-fit » (depuis 2021)		1 Pcs.
4	9820016	Crochets de déclenchement		1 Pcs.
5	9820374	Flexible renforcé M 30 (à partir de 2020)		1 Pcs.
6	9820012	Connexion de réservoir		1 Pcs.
7	9820013	Robinet d'arrêt		1 Pcs.
8	9820495	Bouchon de fermeture réservoir Uni		1 Pcs.
9	9820353	Robinet flotteur F 10 universel		1 Pcs.
10	9820373	Support de robinet flotteur pour réservoir Uni (27 mm, M 30, à partir de 2020)		1 Pcs.
11	9820223	Cloche de chasse A 2		1 Pcs.
12	9820015	Joint de sortie de pipe de chasse		1 Pcs.
13	9820011	Pipe de chasse avec joint torique, longueur 269 mm, cloison sèche		1 Pcs.
	9820331	Pipe de chasse rallongé, longueur 369 mm		1 Pcs.
14	9820014	Joint torique		1 Pcs.
15	9820698*	Plaque de maintien de fond de réservoir, à glissière	**NEW**	1 Pcs.
16	9820699*	Clip de maintien de cloche de chasse	**NEW**	1 Pcs.
17	9820700*	Plaque de maintien de fond de réservoir (2003-2014)	**NEW**	1 Pcs.
18	9820670	Panier de cloche de chasse avec bague de réglage du débit		1 Pcs.

Valable jusqu'en : mars 2021

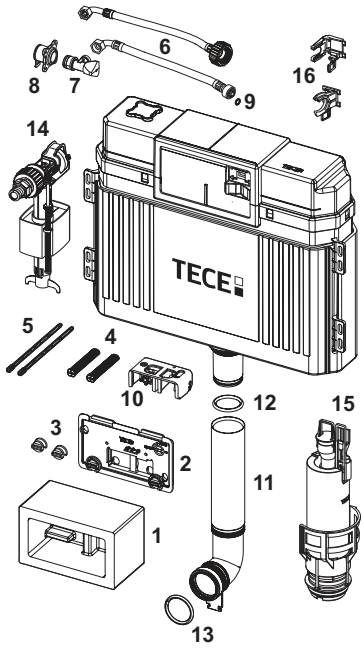

Pos.	Référence	Désignation	U. liv. 1
1	9820027	Gabarit de détourage	1 Pcs.
2	9820017	Plaque transparente de fermeture, avec loquets	1 Pcs.
3	9820018	Vis de plaque transparente de fermeture de réservoir	1 Pcs.
4	9820019	Tiges crénelées et vis de fixation (2003-2020)	1 Pcs.
5	9820022	Tiges de déclenchement (2003-2020)	1 Pcs.
6	9820026	Flexible renforcé 3/8" (jusqu'en 2019)	1 Pcs.
	9820374	Flexible renforcé M 30 (à partir de 2020)	1 Pcs.
7	9820013	Robinet d'arrêt	1 Pcs.
8	9820012	Connexion de réservoir	1 Pcs.
9	9820025	Joint torique pour flexible	1 Pcs.
10	9820016	Crochets de déclenchement	1 Pcs.
11	9820011	Pipe de chasse avec joint torique, longueur 269 mm, cloison sèche	1 Pcs.
	9820331	Pipe de chasse rallongé, longueur 369 mm	1 Pcs.
12	9820014	Joint torique	1 Pcs.
13	9820015	Joint de sortie de pipe de chasse	1 Pcs.
14	9820353	Robinet flotteur F 10 universel	1 Pcs.
15	9820223	Cloche de chasse A 2	1 Pcs.
16	9820372	Support de robinet flotteur pour réservoir Uni (17 mm, 3/8", jusqu'en 2019)	1 Pcs.
	9820373	Support de robinet flotteur pour réservoir Uni (27 mm, M 30, à partir de 2020)	1 Pcs.

* Date de disponibilité attendue en Mai 2025

9820223 – Cloche de chasse A 2

Pos.	Référence	Désignation	U. liv. 1
1	9820233	Joint plat de cloche de chasse	1 Pcs.
2	9820231	Panier de cloche avec bague de débit ø 36 mm	1 Pcs.
3	9820005	Joint torique pour panier de cloche de chasse	1 Pcs.
4	9820222	Crochet bleu d'actionnement de chasse	1 Pcs.
5	9820229	Crochet noir d'actionnement de chasse	1 Pcs.
6	9820420	Poids supplémentaire pour petite chasse	1 Pcs.

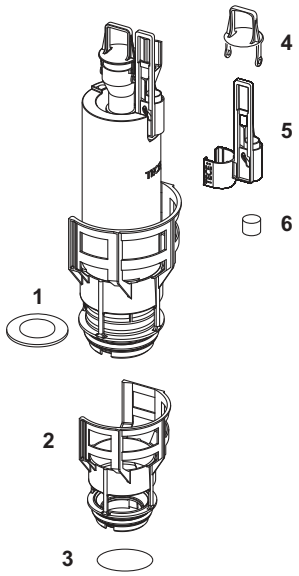

PDR - Cartouche de robinetterie de chasse U 1

Cartouche de robinetterie de chasse pour boîtier de chasse U 1.



Référence	U. liv. 1
9820031	1 Pcs.

Kit de fixation



Référence	U. liv. 1
9820054	1 Pcs.

Flasque d'étanchéité pour patère murale



Référence	U. liv. 1
9820125	1 Pcs.

Joint pour raccord de tube de chasse



Référence	U. liv. 1
9820213	1 Pcs.

Kit de fixation de WC



Référence	U. liv. 1
9820245	1 Pcs.

Robinet flotteur F 10 universel

Robinet flotteur universel pour installation dans tous les réservoirs TECE ainsi que dans la plupart des réservoirs encastrés et apparents des autres fabricants.



Détails du produit :
- Filetage métallique 3/8"
- Pression d'écoulement de 0,5 à 10 bars
- Pression d'écoulement minimale de 0,5 bars
- Hauteur de remplissage ajustable
- Tube d'écoulement réglable
- Ultra silencieux conformément aux exigences du groupe acoustique 1 (DIN 4109)
- Design compact
- Adaptateur et écrou de fixation inclus
- Testé selon la norme EN 14124

Référence	U. liv. 1	U. liv. 2	U. liv. 3
9820353	1 Pcs.	10 Pcs.	240 Pcs.

9820353 – Robinet flotteur F 10 universel

Pos.	Référence	Désignation	U. liv. 1
1	9820382	Kit levier et joints pour robinet flotteur F 10	1 Pcs.
2	9820383	Kit d'étanchéité pour robinet flotteur F 10	1 Pcs.
3	9820398	Raccord fileté 3/8" pour robinet flotteur F 10	1 Pcs.
4	9820587	Joint torique M 30 pour raccordement en eau du robinet flotteur F 10	1 Pcs.

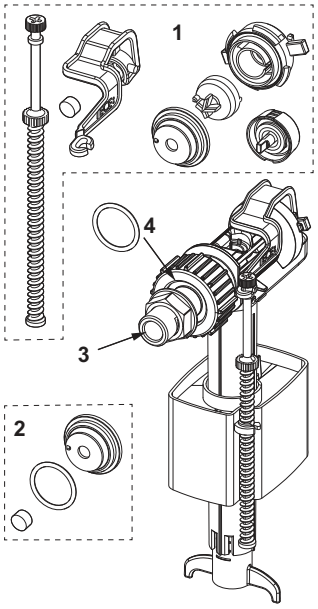



Sommaire TECEdrainprofile



	Page
Rigoles de douche	220
Kits de rigoles de douche	223
Siphons	224
Accessoires	227
Pièces de rechange	229

TECEdrainprofile – Rigoles de douche

TECEdrainprofile - Profilé de douche, inox

Profilé de douche pour l'évacuation d'eau, pour installation dans le carrelage au-dessus de la chape et de l'étanchéité.

Composé de :

- Profilé de douche en inox pouvant être recoupé à la longueur voulue, avec 4 pentes pour permettre une meilleure évacuation de l'eau et un effet auto-nettoyant, matériau 1.4301 (304)
- Le profilé de douche peut être raccourci à ≥ 500 mm
- Grille inox , avec « Fonction Push » pouvant être retirée manuellement, matériau 1.4301 (304), pouvant supporter jusqu'à 300 kg conformément à la classe K3
- Sortie de raccordement sur un siphon TECEdrainprofile
- Grip pour l'installation et l'ancrage dans le mortier-colle du carrelage
- Pour revêtements de sol de 8 à 25 mm (couche de colle inclue)
- Pour montage à fleur de paroi et revêtements muraux à partir de 10 mm (couche de colle incl.)
- Pour montage mural (à fleur de paroi) ou à n'importe quelle distance du mur

Veuillez commander séparément :

- Siphon TECEdrainprofile



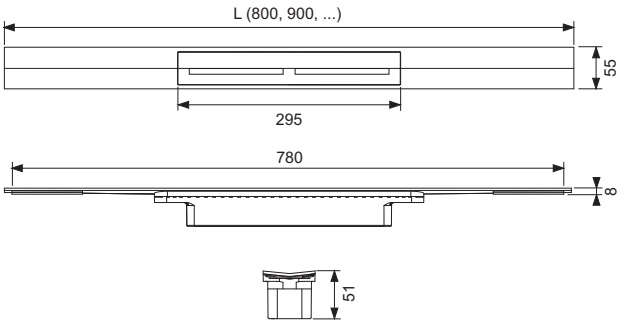

Longueur	Largeur	Surface	Référence	U. liv. 1
800 mm	55 mm	Brossé	670800	1 Pcs.
800 mm	55 mm	Poli	670810	1 Pcs.
900 mm	55 mm	Brossé	670900	1 Pcs.
900 mm	55 mm	Poli	670910	1 Pcs.
1000 mm	55 mm	Brossé	671000	1 Pcs.
1000 mm	55 mm	Poli	671010	1 Pcs.
1200 mm	55 mm	Brossé	671200	1 Pcs.
1200 mm	55 mm	Poli	671210	1 Pcs.
1600 mm	55 mm	Brossé	671600	1 Pcs.

TECEdrainprofile - Profilé de douche, inox, surface noire

Profilé de douche pour l'évacuation d'eau, pour installation dans le carrelage au-dessus de la chape et de l'étanchéité.

Composé de :
- Profilé de douche en inox pouvant être recoupé à la longueur voulue, avec 4 pentes pour permettre une meilleure évacuation de l'eau et un effet auto-nettoyant, matériau 1.4301 (304)
- Le profilé de douche peut être raccourci à ≥ 500 mm
- Grille inox , avec « Fonction Push » pouvant être retirée manuellement, matériau 1.4301 (304), pouvant supporter jusqu'à 300 kg conformément à la classe K3
- Profilé de douche et grille en inox 1.4301 (304) avec revêtement PVD coloré
- Sortie de raccordement sur un siphon TECEdrainprofile
- Grip pour l'installation et l'ancrage dans le mortier-colle du carrelage
- Pour revêtements de sol de 8 à 25 mm (couche de colle inclue)
- Pour montage à fleur de paroi et revêtements muraux à partir de 10 mm (couche de colle incl.)
- Pour montage mural (à fleur de paroi) ou à n'importe quelle distance du mur



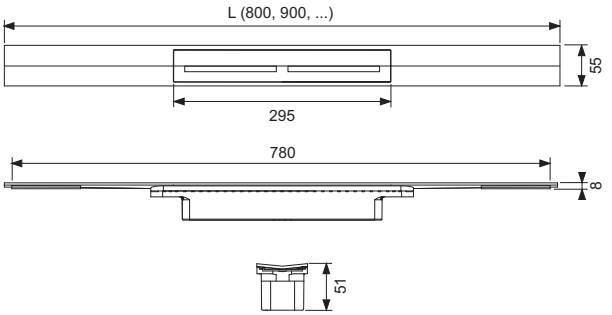

Veuillez commander séparément :
- Siphon TECEdrainprofile

Longueur	Largeur	Surface	Couleur	Référence	U. liv. 1
800 mm	55 mm	Brossé	Noir	670821	1 Pcs.
900 mm	55 mm	Brossé	Noir	670921	1 Pcs.
1000 mm	55 mm	Brossé	Noir	671021	1 Pcs.
1200 mm	55 mm	Brossé	Noir	671221	1 Pcs.
1600 mm	55 mm	Brossé	Noir	671621	1 Pcs.

TECEdrainprofile – Rigoles de douche

TECEdrainprofile - Profilé de douche, inox, surface colorée

Profilé de douche pour l'évacuation d'eau, pour installation dans le carrelage au-dessus de la chape et de l'étanchéité.

Les finitions sont assorties aux couleurs des plaques de déclenchement WC métalliques TECEsquare II.

Composé de :
- Profilé de douche en inox pouvant être recoupé à la longueur voulue, avec 4 pentes pour permettre une meilleure évacuation de l'eau et un effet autonettoyant, matériau 1.4301 (304)
- Le profilé de douche peut être raccourci à ≥ 500 mm
- Grille inox , avec « Fonction Push » pouvant être retirée manuellement, matériau 1.4301 (304), pouvant supporter jusqu'à 300 kg conformément à la classe K3
- Profilé de douche et grille en inox 1.4301 (304) avec revêtement PVD coloré
- Sortie de raccordement sur un siphon TECEdrainprofile
- Grip pour l'installation et l'ancrage dans le mortier-colle du carrelage
- Pour revêtements de sol de 8 à 25 mm (couche de colle inclue)
- Pour montage à fleur de paroi et revêtements muraux à partir de 10 mm (couche de colle incl.)
- Pour montage mural (à fleur de paroi) ou à n'importe quelle distance du mur



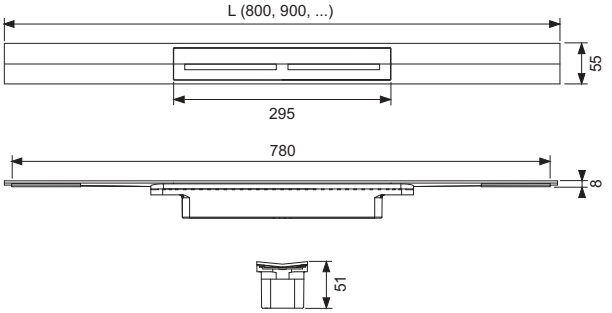

Veuillez commander séparément :
- Siphon TECEdrainprofile

Longueur	Largeur	Couleur	Référence	U. liv. 1
800 mm	55 mm	Inox brossé, chromé noir	670801	1 Pcs.
800 mm	55 mm	Inox brossé, or jaune	670802	1 Pcs.
800 mm	55 mm	Inox poli, or jaune	670812	1 Pcs.
800 mm	55 mm	Inox brossé, or rouge	670803	1 Pcs.
900 mm	55 mm	Inox brossé, chromé noir	670901	1 Pcs.
900 mm	55 mm	Inox brossé, or jaune	670902	1 Pcs.
900 mm	55 mm	Inox poli, or jaune	670912	1 Pcs.
900 mm	55 mm	Inox brossé, or rouge	670903	1 Pcs.
1000 mm	55 mm	Inox brossé, chromé noir	671001	1 Pcs.
1000 mm	55 mm	Inox brossé, or jaune	671002	1 Pcs.
1000 mm	55 mm	Inox poli, or jaune	671012	1 Pcs.
1000 mm	55 mm	Inox brossé, or rouge	671003	1 Pcs.
1200 mm	55 mm	Inox brossé, chromé noir	671201	1 Pcs.
1200 mm	55 mm	Inox brossé, or jaune	671202	1 Pcs.
1200 mm	55 mm	Inox poli, or jaune	671212	1 Pcs.
1200 mm	55 mm	Inox brossé, or rouge	671203	1 Pcs.

TECEdrainprofile - Kit de profilé de douche, inox

Kit de profilé de douche composé d'un profilé de douche brossé, d'un siphon « plat », de trois pieds de montage et d'une natte d'étanchéité standard.

Longueur	Largeur	Surface	Référence	U. liv. 1
1000 mm	55 mm	Brossé	641024	1 Kit



TECEdrainprofile - Kit de profilé de douche, inox, surface noire

Kit de profilé de douche composé d'un profilé de douche avec surface PVD noire, d'un siphon « plat », de trois pieds de montage et d'une natte d'étanchéité standard.

Longueur	Largeur	Surface	Couleur	Référence	U. liv. 1
1000 mm	55 mm	Brossé	Noir	641025	1 Kit



TECEdrainprofile – Siphons

TECEdrainprofile - Siphon « plat » sortie latérale DN 40*

Siphon pour profilé de douche TECEdrainprofile, pour installation dans la chape, pour le raccordement sur le côté du tube d'évacuation DN 40. Avec natte d'étanchéité encliquetable Seal System et montée en usine. Etanchéité conforme aux normes EN 1253-6 et DIN 18534.

- Hauteur d'installation minimale de 65 mm (du bord inférieur du siphon jusqu'au bord supérieur de la chape)
- Débit d'évacuation ≥ 0,40 / ≥ 0,52 l/s (selon EN 1253 avec une accumulation de 10/20 mm au-dessus de la grille)
- Hauteur de garde d'eau = 25 mm
- Panier anti-odeur amovible
- Ancrage de chape intégré
- Natte d'étanchéité Seal System encliquetable et ajustable, montée en usine
- Convient aux bandes d'isolation phonique préfabriquées
- Couvercle de protection pour installation
- Joint coulissant / mobile pour le raccord avec le profilé de douche TECEdrainprofile et pour compenser les tolérances dimensionnelles

Veuillez commander séparément :

- Supports de fixation murale et au sol ou pieds de montage (en option)
- Rouleau d'isolation acoustique Drainbase (en option)

Référence	U. liv. 1
673001	1 Pcs.



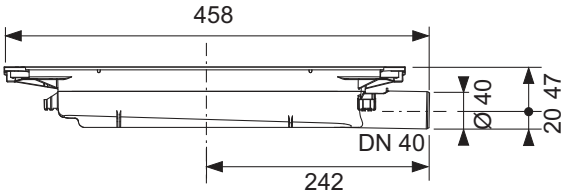

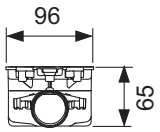

* Pour obtenir des informations sur le Seal System consulter le site Internet **www.sealsystem.net.**

TECEdrainprofile - Siphon « standard » sortie latérale DN 50*

Siphon pour profilés de douche d'évacuation TECEdrainprofile, pour installation dans une chape, pour raccordement latéral d'un tube d'évacuation DN 50. Avec natte d'étanchéité encliquetable Seal System et montée en usine. Etanchéité conforme aux normes EN 1253-1 et DIN 18534.

- Hauteur d'installation minimale 95 mm (du bord inférieur du siphon au bord supérieur de la chape)
- Débit d'évacuation ≥ 0,72 / ≥ 0,82 l/s (selon EN 1253 avec une rétention de 10/20 mm au-dessus de la grille)
- Hauteur de garde d'eau = 50 mm
- Panier anti-odeur amovible
- Ancrage de chape intégré
- Natte d'étanchéité Seal System encliquetable et ajustable, montée en usine
- Convient aux bandes d'isolation phonique préfabriquées
- Couvercle de protection pour installation
- Joint coulissant / mobile pour le raccord avec le profilé de douche TECEdrainprofile et pour compenser les tolérances dimensionnelles

Veuillez commander séparément :

- Supports de fixation murale et au sol ou pieds de montage (en option)
- Rouleau d'isolation acoustique Drainbase (en option)

Référence	U. liv. 1
673002	1 Pcs.



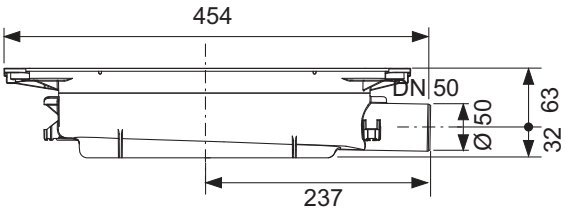

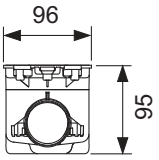

TECEdrainprofile

* Pour obtenir des informations sur le Seal System consulter le site Internet **www.sealsystem.net.**

TECEdrainprofile - Siphon « vertical » DN 50*

Siphon pour profilé de douche TECEdrainprofile, pour installation dans une chape, pour raccordement vertical d'un tube d'évacuation DN 50. Avec natte d'étanchéité encliquetable Seal System et montée en usine. Etanchéité conforme aux normes EN 1253-1 et DIN 18534.

- Hauteur d'installation minimale 47 mm (bord inférieur du siphon au bord supérieur de la chape)
- Débit d'évacuation ≥ 1,31 / ≥ 1,37 l/s (selon EN 1253 avec une accumulation de 10/20 mm au-dessus de l'abattant profilé)
- Hauteur de garde d'eau = 50 mm
- Panier anti-odeur amovible
- Ancrage de chape intégré
- Natte d'étanchéité Seal System encliquetable et ajustable, montée en usine
- Convient aux bandes d'isolation phonique préfabriquées
- Couvercle de protection pour installation
- Joint coulissant / mobile pour le raccord avec le profilé de douche TECEdrainprofile et pour compenser les tolérances dimensionnelles

Veuillez commander séparément :

- Supports de fixation au mur et au sol ou pieds de montage (en option)
- Rouleau d'isolation acoustique Drainbase (en option)
- Kit de protection coupe-feu FireStop EI 120 DN 50 (en option)

Référence	U. liv. 1
673003	1 Pcs.



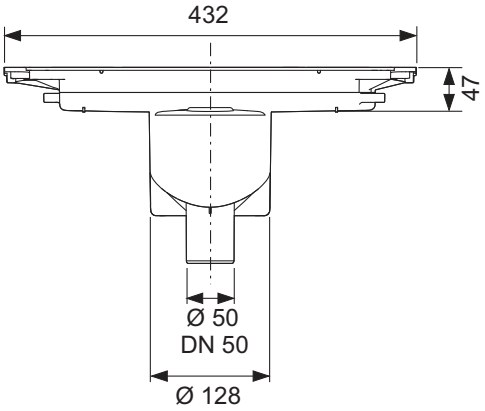

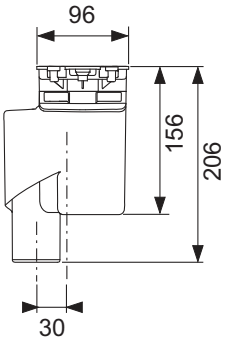

* Pour obtenir des informations sur le Seal System consulter le site Internet **www.sealsystem.net.**

TECEdrainprofile - Pieds de montage



Pieds de montage pour siphons TECEdrainprofile, pour un réglage de la hauteur et un positionnement simples en cas d'installation en chape. Plage de réglage sur siphon « standard » de 95 à 194 mm, sur siphon « plat » de 65 à 164 mm et sur siphon « vertical » de 58 à 157 mm (bord inférieur des pieds au bord supérieur du siphon ou de la chape).

Composé de :
- 3 pieds de montage, comprenant un capuchon d'isolation acoustique et du matériel de fixation

Référence	U. liv. 1	U. liv. 2
674000	1 Kit	50 Kit

TECEdrainprofile - Support de fixation au mur ou au sol





Support de montage pour tous les siphons TECEdrainprofile pour montage mural ou au sol. Pour un réglage de la hauteur et un positionnement simple en cas d'installation de coque.

- Le support de montage peut être démonté et réutilisé s'il est utilisé pour une fixation murale.
- Espacements de murs réglables de 0 à 97/145 mm (bord supérieur du mur à l'avant/au centre du siphon)
- Réglage de la hauteur pour la fixation au sol de 95 à 185 mm (bord inférieur des pieds au bord supérieur du siphon ou de la chape)

Référence	U. liv. 1	U. liv. 2
674001	1 Pcs.	18 Pcs.

TECEdrainprofile - Grille filtre à cheveux



Grille filtre à cheveux en inox pour insertion dans le profilé de douche TECEdrainprofile. Avec « fonction push » pour un retrait facile à la main. Un kit (comprenant deux grilles filtre cheveux) est requis pour un profilé de douche.

Référence	U. liv. 1
674002	1 Kit

TECEdrainprofile - Piège à odeurs mécanique



Piège à odeurs mécanique pour siphons TECEdrainprofile qui bloque les mauvaises odeurs et les sâletés. Convient pour tous les siphons TECEdrainprofile et peut être installé à tout moment. Un kit (composé de deux pièges à odeurs) est nécessaire pour un profilé de douche.

Capacité de drainage conformément à la norme EN 1253 pour une accumulation de 10/20 mm au-dessus du profilé :
- Siphon « plat » DN 40 : ≥ 0,45/≥ 0,57 l/s
- Siphon « standard » DN 50 : ≥ 0,7/≥ 0,8 l/s
- Siphon « vertical » DN 50 : ≥ 0,7/≥ 1,3 l/s

Référence	U. liv. 1	U. liv. 2
674006	1 Kit	40 Kit

TECEdrainprofile – Accessoires



TECEdrainline / TECEdrainprofile - Kit coupe-feu DN 50, EI 120

Kit de protection coupe-feu pour installation directe sur le siphon vertical TECEdrainline/TECEdrainprofile DN 50, pour une séparation hautement résistance au feu des traversées de plafond dans les dalles solides jusqu'à 120 min. Classification conforme à l'EN 13501 pour la classe de protection coupe-feu EI 120-U/C et E 120-U/C, Agrément technique européen (ETA-11/0437), une homologation générale a été demandée.

Le kit se compose de :
- Manchon coupe-feu, 2 vis cruciformes, d'une plaque d'identification et d'un tube de 150 mm, DN 50 en PP-HT, conforme à l'EN 1451
- Perçage nécessaire : ø 130 mm (ø min. = 129 mm, ø max. = 133 mm)
- Domaine d'application : Dalles solides d'une épaisseur de 150 à 325 mm
- Aucun masticage ni rebouchage des espaces n'est nécessaire.

Référence	U. liv. 1	U. liv. 2
660006	1 Pcs.	50 Pcs.



Isolation acoustique Drainbase pour TECEdrainprofile, TECEdrainline et TECEdrainpoint S

Rouleau d'isolation acoustique à monter sous chape flottante dans la zone des douches de plain-pied ou dans la salle de bains. Pour réduire les bruits de plomberie et fournir une isolation anti-bruit pour les rénovations et les nouveaux bâtiments. Fabriqué à partir de granulés de caoutchouc recyclés à haute résistance, liés avec un élastomère PUR. Répond aux exigences d'isolation acoustique améliorée pour le niveau sonore d'installation conformément à la norme DIN 4109 Supplément 5, publiée le 2020-08, et au plus haut niveau d'isolation de acoustique SSt III conformément à la norme VDI 4100, publiée le 2012-10 (vérification du test disponible sur demande).

- Forme de livraison : 1,25 m x 1,25 m x 6 mm
- Classe de feu : B2 (DIN 4102)
- Résistance thermique : 0,05 (m^2K)/W
- Compression à 15 t/m^2 : 0,6 mm
- Réduction du bruit d'impact : ΔLw= 20 dB(A) (pour chape de 50 mm)

Référence	U. liv. 1	U. liv. 2
660001	1 Pcs.	16 Pcs.



Isolation acoustique Drainbase pour TECEdrainprofile, TECEdrainline et TECEdrainpoint S

Rouleau d'isolation acoustique à monter sous chape flottante dans la zone des douches de plain-pied ou dans la salle de bains. Pour réduire les bruits de plomberie et fournir une isolation anti-bruit pour les rénovations et les nouveaux bâtiments. Fabriqué à partir de granulés de caoutchouc recyclés à haute résistance, liés avec un élastomère PUR. Répond aux exigences d'isolation acoustique améliorée pour le niveau sonore d'installation conformément à la norme DIN 4109 Supplément 5, publiée le 2020-08, et au plus haut niveau d'isolation de acoustique SSt III conformément à la norme VDI 4100, publiée le 2012-10 (vérification du test disponible sur demande).

- Forme de livraison : 8,0 m x 1,25 m x 6 mm (rouleau, approx. 50 kg)
- Classe de feu : B2 (DIN 4102)
- Résistance thermique : 0,05 (m^2K)/W
- Compression à 15 t/m^2 : 0,6 mm
- Réduction du bruit d'impact : ΔLw= 20 dB(A) (pour chape de 50 mm)

Référence	U. liv. 1
660002	8 m

TECEdrainprofile - Profilé de douche, inox

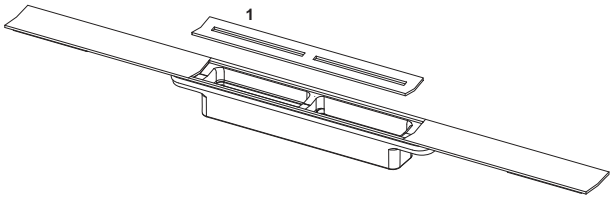

Pos.	Référence	Désignation	U. liv. 1
1	675000	Grille de profilé, inox brossé	1 Pcs.
	675001	Grille de profilé, inox poli	1 Pcs.

TECEdrainprofile - Profilé de douche, inox, surface noire

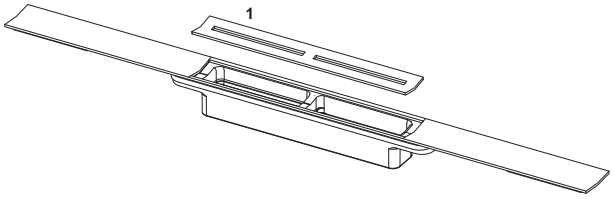

Pos.	Référence	Désignation	U. liv. 1
1	675019	Grille de profilé inox brossé, noir (pour profilé de douche jusqu'en 06/2023)	1 Pcs.
	675024	Grille de profilé inox brossé, noir (pour profilé de douche à partir de 07/2023)	1 Pcs.

TECEdrainprofile - Profilé de douche, inox, surface colorée

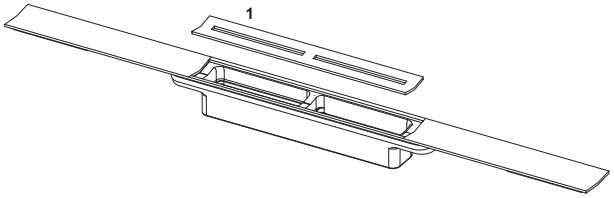

Pos.	Référence	Désignation	U. liv. 1
1	675010	Grille de profilé en acier inoxydable, inox brossé, chromé noir (pour profilés à partir de 06/2023)	1 Pcs.
	675012	Grille de profilé inox brossé, or jaune	1 Pcs.
	675014	Grille de profilé inox brossé, or rouge	1 Pcs.
	675013	Grille de profilé inox poli, or jaune	1 Pcs.
	675025	Grille de profilé, inox brossé, chromé noir (pour profilés à partir de 07/2023)	1 Pcs.

TECEdrainprofile – Pièces de rechange

TECEdrainprofile - Kit de profilé de douche, inox

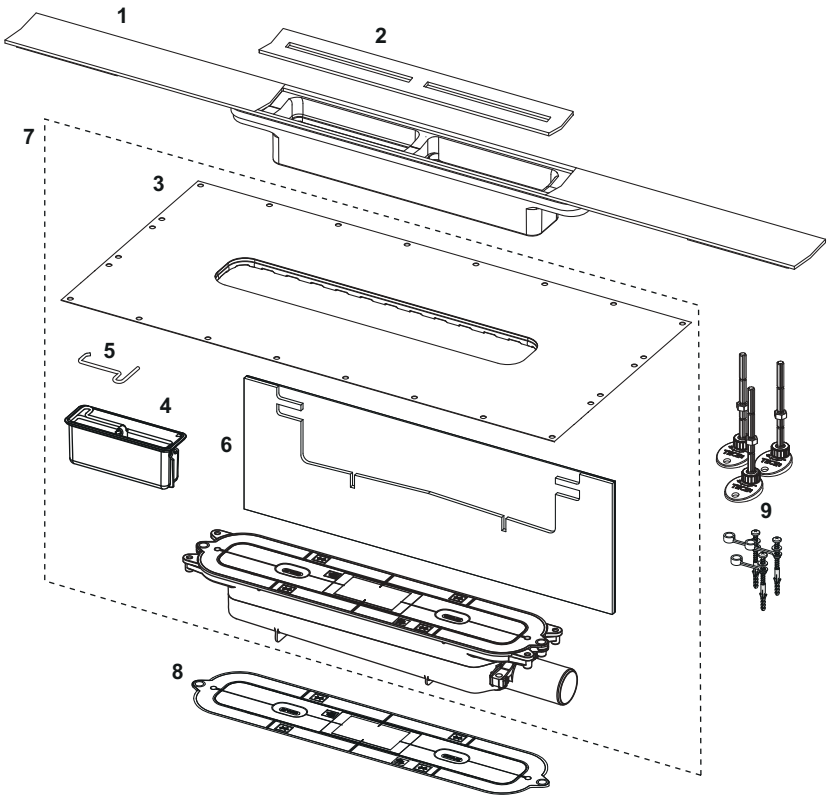

Pos.	Référence	Désignation	U. liv. 1
1	671000	Profilé de douche, inox brossé, 1000 mm	1 Pcs.
2	675000	Grille de profilé, inox brossé	1 Pcs.
3	675022	Natte d'étanchéité	1 Pcs.
4	675006	Panier anti-odeur pour siphon « plat »	1 Pcs.
5	675009	Crochet de retrait pour panier anti-odeurs	1 Pcs.
6	675004	Bandes d'isolation acoustique pour les siphons « standard », « plat » et « vertical »	1 Pcs.
7	673001	Siphon « plat », DN 40	1 Pcs.
8	675016	Couvercle de protection pour siphons, vis de fixation incluses	1 Pcs.
9	674000	Pied de montage	1 Kit

TECEdrainprofile - Kit de profilé de douche, inox, surface noire

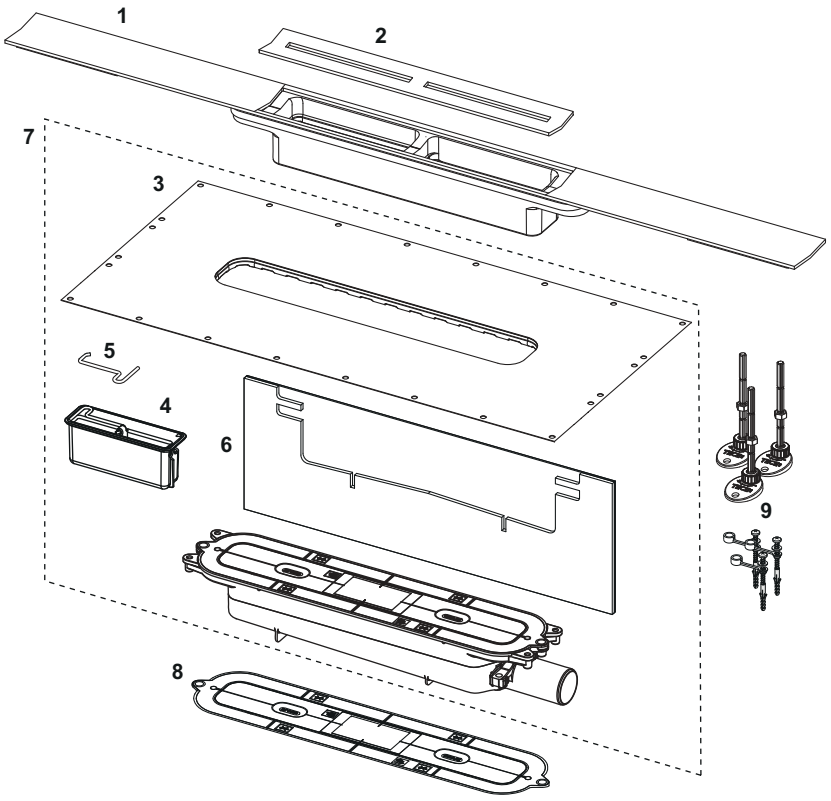

Pos.	Référence	Désignation	U. liv. 1
1	671021	Profilé de douche, inox brossé noir, 1000 mm	1 Pcs.
2	675024	Grille de profilé inox brossé, noir (pour profilé de douche à partir de 07/2023)	1 Pcs.
3	675022	Natte d'étanchéité	1 Pcs.
4	675006	Panier anti-odeur pour siphon « plat »	1 Pcs.
5	675009	Crochet de retrait pour panier anti-odeurs	1 Pcs.
6	675004	Bandes d'isolation acoustique pour les siphons « standard », « plat » et « vertical »	1 Pcs.
7	673001	Siphon « plat », DN 40	1 Pcs.
8	675016	Couvercle de protection pour siphons, vis de fixation incluses	1 Pcs.
9	674000	Pied de montage	1 Kit

TECEdrainprofile – Pièces de rechange

TECEdrainprofile - Siphon « plat » sortie latérale DN 40

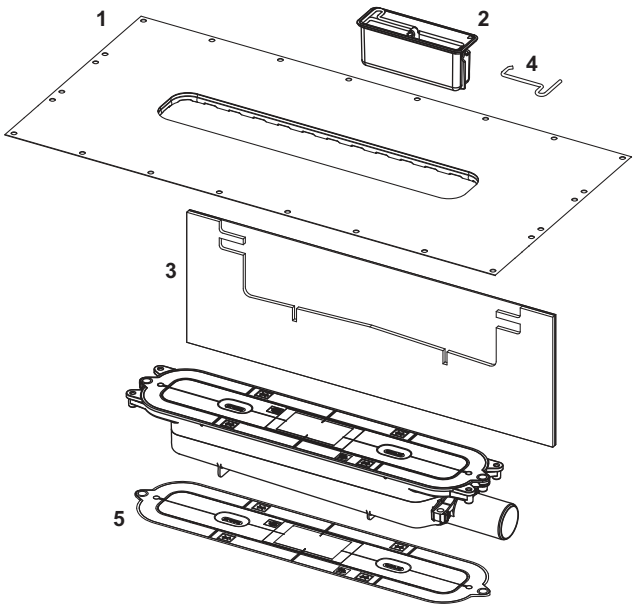

Pos.	Référence	Désignation	U. liv. 1
1	675005	Natte d'étanchéité Seal System, emboîtable	1 Pcs.
2	675006	Panier anti-odeur pour siphon « plat »	1 Pcs.
3	675004	Bandes d'isolation acoustique pour les siphons « standard », « plat » et « vertical »	1 Pcs.
4	675009	Crochet de retrait pour panier anti-odeurs	1 Pcs.
5	675016	Couvercle de protection pour siphons, vis de fixation incluses	1 Pcs.

TECEdrainprofile - Siphon « standard » sortie latérale DN 50

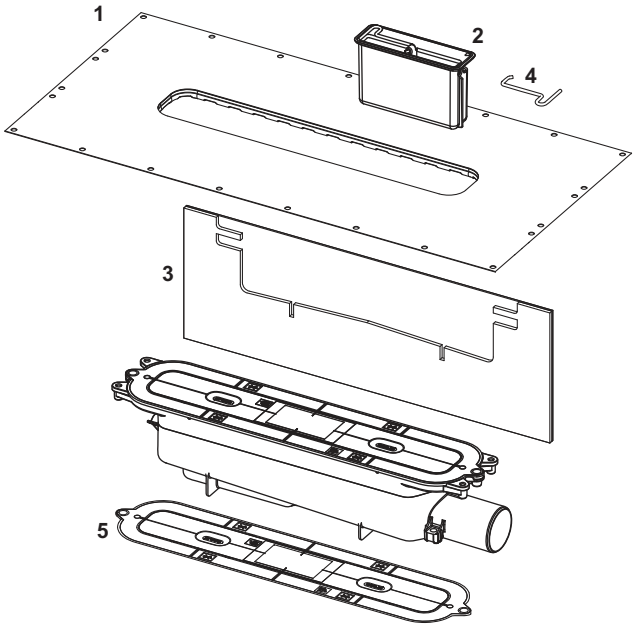

Pos.	Référence	Désignation	U. liv. 1
1	675005	Natte d'étanchéité Seal System, emboîtable	1 Pcs.
2	675008	Panier pour siphon « standard »	1 Pcs.
3	675004	Bandes d'isolation acoustique pour les siphons « standard », « plat » et « vertical »	1 Pcs.
4	675009	Crochet de retrait pour panier anti-odeurs	1 Pcs.
5	675016	Couvercle de protection pour siphons, vis de fixation incluses	1 Pcs.

TECEdrainprofile - Siphon « vertical » DN 50

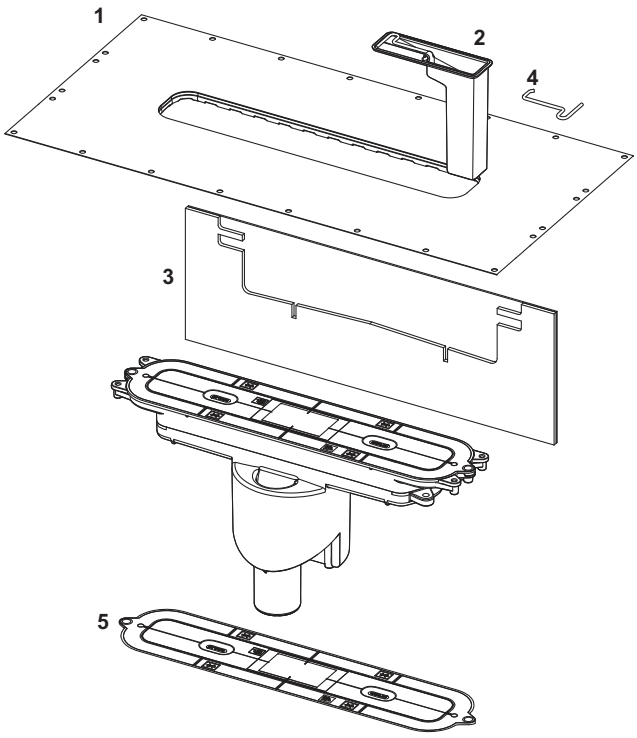

Pos.	Référence	Désignation	U. liv. 1
1	675005	Natte d'étanchéité Seal System, emboîtable	1 Pcs.
2	675018	Panier anti-odeurs pour siphon « vertical »	1 Pcs.
3	675004	Bandes d'isolation acoustique pour les siphons « standard », « plat » et « vertical »	1 Pcs.
4	675009	Crochet de retrait pour panier anti-odeurs	1 Pcs.
5	675016	Couvercle de protection pour siphons, vis de fixation incluses	1 Pcs.

674001 – TECEdrainprofile - Support de fixation au mur ou au sol

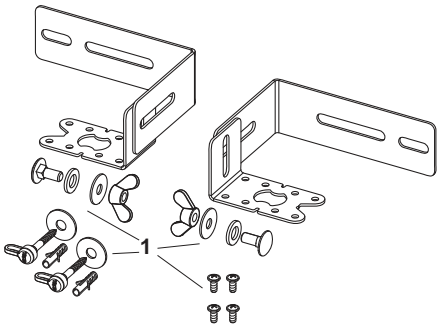

Pos.	Référence	Désignation	U. liv. 1
1	675017	Kit de vis pour support de fixation au mur ou au sol	1 Pcs.

TECEdrainprofile – Pièces de rechange

671000 – TECEdrainprofile - Profilé de douche, inox

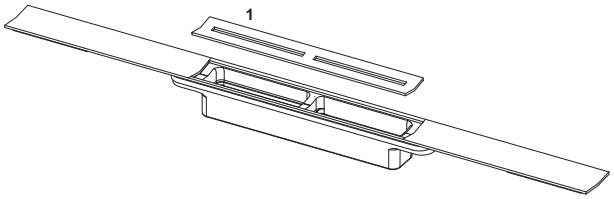

Pos.	Référence	Désignation	U. liv. 1
1	675000	Grille de profilé, inox brossé	1 Pcs.

671021 – TECEdrainprofile - Profilé de douche, inox, surface noire

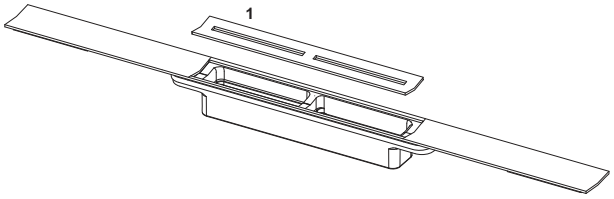

Pos.	Référence	Désignation	U. liv. 1
1	675019	Grille de profilé inox brossé, noir (pour profilé de douche jusqu'en 06/2023)	1 Pcs.
	675024	Grille de profilé inox brossé, noir (pour profilé de douche à partir de 07/2023)	1 Pcs.

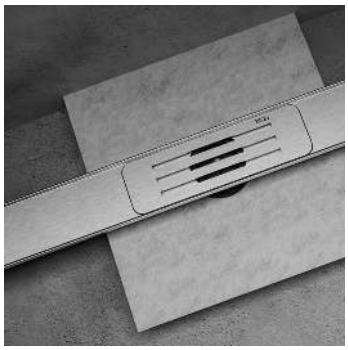

	Page
Kits de rigoles d’évacuation	236
Pièces de rechange	237

TECElineo – Kits de rigoles d'évacuation

Kits de profilés de douche TECElineo, acier inoxydable brossé NEW

Profilé de douche pour l'évacuation d'eau, pour installation dans le carrelageau-dessus de la chape et de l'étanchéité.

Composé de :
- Profilé de douche pouvant être recoupé à la longueur voulue, avec pentes pour permettre une meilleure évacuation de l'eau et un effet autonettoyant
- Couvercle de profilé
- Siphon adapté pour une installation au ras du mur. Équipé d'un tuyau de raccordement horizontal pour un manchon d'évacuation DN 50, comprenant un couvercle de protection pour l'installation et un piège à odeurs amovible
- Natte d'étanchéité pour créer le joint d'étanchéité
- Pieds de montage pour faciliter l'alignement en hauteur et la fixation lors de l'installation

Caractéristiques :
- Le profilé de douche peut être raccourci jusqu'à ≥ 400 mm
- Profilé pouvant supporter jusqu'à 300 kg conformément à la classe K3
- Profilé de douche en acier inoxydable 1.4301 (304)
- pour les revêtements de sol de 8-18 mm (y compris le revêtement adhésif)
- pour le montage à fleur de paroi à partir de 10 mm (y compris le revêtement adhésif)
- pour l'installation sur le mur (au ras du mur) ou à n'importe quelle distance du mur
- hauteur d'installation minimale 75 mm (du bord inférieur de l'écoulement au bord supérieur de la chape)
- capacité de drainage ≥ 0,5/≥ 0,6 l/s (selon EN 1253 à une accumulation de 10/20 mm au-dessus du profilé)
- hauteur de l'eau d'étanchéité 22 mm
- Piège anti-odeurs à membrane amovible

Veuillez commander séparément :
- Rouleau d'isolation acoustique Drainbase (en option)



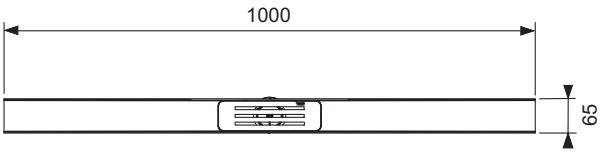



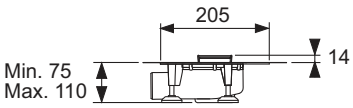

Longueur totale L	Couleur	Largeur visible après pose	Largeur hors-tout	Référence		U. liv. 1	U. liv. 2
1000 mm	Inox brossé	65 mm	67 mm	15301100	**NEW**	1 Kit	32 Kit

15301100 – Kits de profilés de douche TECElineo, acier inoxydable brossé

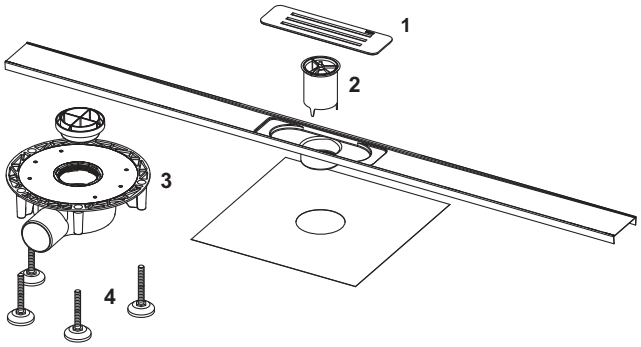

Pos.	Référence	Désignation		U. liv. 1
1	15390000	Grille de profilé en acier inoxydable, brossé	**NEW**	1 Pcs.
2	15390001	Panier anti-odeur	**NEW**	1 Pcs.
3	15390002	Siphon	**NEW**	1 Pcs.
4	15390003	Pieds de montage (4 pièces)	**NEW**	1 Pcs.



Sommaire TECEdrainline



	Page
Rigoles de douche	240
Kits de rigoles d'évacuation	246
Grilles design droites et à carreler	247
Rigoles de douche pour pierre naturelle	251
Siphons	252
Accessoires	254
Accessoires Evo	256
Pièces de rechange	257

Vous trouverez un récapitulatif des déclarations de performances valides (DoP) sur Internet sous **www.tece.be**.

TECEdrainline-Evo - Rigole de douche, inox*

Corps de rigole droit en inox, intégrant la natte d'étanchéité Seal System montée en usine avec couvercle de protection, pour l'installation dans une chape, pour créer une étanchéité conforme à la norme DIN 18534 de la rigole d'évacuation TECEdrainline grâce à un produit d'étanchéité liquide.

Composé de :
- Rigole d'évacuation continue fermée en inox poli, matériau 1.4301 (304)
- Bord anti-capillaire pour éviter la pénétration d'eau sous le carrelage par capillarité
- Évacuation secondaire anti-refoulement via une coque rigide en plastique renforcé de fibres de verre
- Natte d'étanchéité Seal System montée en usine pour une installation avec un système d'étanchéité liquide
- Capot de protection de la rigole et de sa natte, avec scellé de garantie
- Encoches pour le montage des pieds de réglage en option et pour un ancrage dans la chape
- Ergots de niveau (gauche et droit) pour permettre un repère et un appui de nivellement plus facile de la chape
- Sortie de raccordement centrale pour le siphon
- Pentes intérieures pour permettre une meilleure évacuation de l'eau et un effet auto-nettoyant
- Joint de panier anti-odeurs
- Drainage secondaire

Longueur hors-tout, bride incluse = 693, 793, ... mm
Longueur visible après pose = 651, 751, ... mm
Largeur hors-tout, bride incluse = 111 mm
Largeur visible après pose = 71 mm

Hauteur d'installation jusqu'au niveau du sol fini (selon le type de siphon) :
- 68 mm avec un siphon « vertical »
- 70 mm avec un siphon « extra-plat »
- 96 mm avec un siphon « plat »
- 121 mm avec un siphon « standard »
- 149 mm avec un siphon « max »

Veuillez commander séparément :
- Grille design ou version à carreler
- Siphon
- Pieds de réglage (en option)
- Rouleau d'isolation acoustique Drainbase (en option), pour limiter le niveau sonore de l'installation conformément à DIN 4109 et au niveau de protection sonore VDI 4100, (SSt) I à III



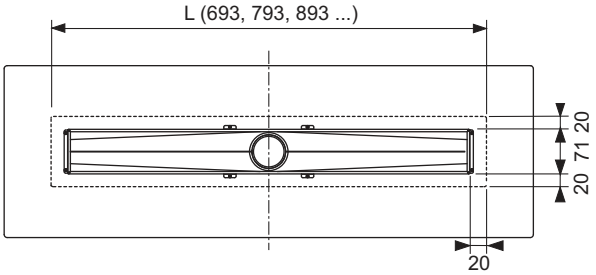

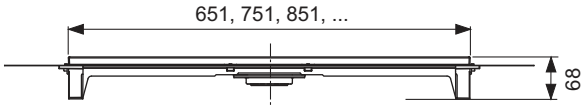

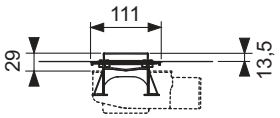

Longueur nominale	Longueur totale L	Dimension visible après pose	Référence	U. liv. 1	U. liv. 2
700 mm	693 mm	651 mm	600702	1 Pcs.	49 Pcs.
800 mm	793 mm	751 mm	600802	1 Pcs.	49 Pcs.
900 mm	893 mm	851 mm	600902	1 Pcs.	49 Pcs.
1000 mm	993 mm	951 mm	601002	1 Pcs.	49 Pcs.
1200 mm	1193 mm	1151 mm	601202	1 Pcs.	49 Pcs.

* Pour obtenir des informations sur le Seal System consulter le site Internet **www.sealsystem.net.**

TECEdrainline-Evo - Rigole de douche avec rebord mural, inox*

Corps de rigole droit en inox, intégrant la natte d'étanchéité Seal System montée en usine avec couvercle de protection, pour une installation murale dans une chape, pour créer une étanchéité conforme à la norme DIN 18534 de la rigole d'évacuation TECEdrainline grâce à un produit d'étanchéité liquide.

Composé de :
- Rigole d'évacuation continue fermée en inox poli, matériau 1.4301 (304) avec support de carrelage mural
- Bord anti-capillaire pour éviter la pénétration d'eau sous le carrelage par capillarité
- Évacuation secondaire anti-refoulement via une coque rigide en plastique renforcé de fibres de verre
- Natte d'étanchéité Seal System montée en usine pour une installation avec un système d'étanchéité liquide
- Capot de protection de la rigole et de sa natte, avec scellé de garantie
- Encoches pour le montage des pieds de réglage en option et pour un ancrage dans la chape
- Ergots de niveau (gauche et droit) pour permettre un repère et un appui de nivellement plus facile de la chape
- Sortie de raccordement centrale pour le siphon
- Pentes intérieures pour permettre une meilleure évacuation de l'eau et un effet auto-nettoyant
- Joint de panier anti-odeurs
- Drainage secondaire

Longueur hors-tout, bride incluse = 693, 793, ... mm
Longueur visible après pose = 651, 751, ... mm
Largeur hors-tout, bride incluse = 111 mm
Largeur visible après pose = 84,5 mm

Hauteur d'installation jusqu'au niveau du sol fini (selon le siphon) :
- 68 mm avec un siphon « vertical »
- 70 mm avec un siphon « extra-plat »
- 96 mm avec un siphon « plat »
- 121 mm avec un siphon « standard »

Attention : Non compatible avec le siphon « max » .

Veuillez commander séparément :
- Grille design ou version à carreler
- Siphon
- Pieds de réglage (en option)
- Rouleau d'isolation acoustique Drainbase (en option), pour limiter le niveau sonore de l'installation conformément à DIN 4109 et au niveau de protection sonore VDI 4100 (SSt) I à III



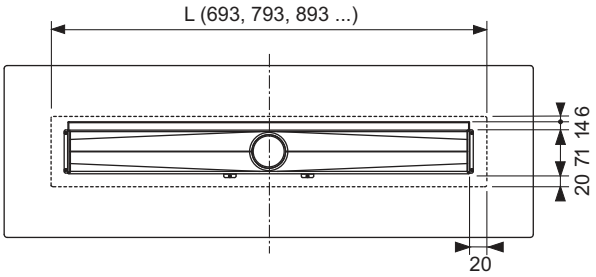

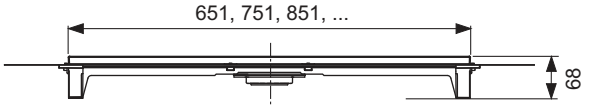

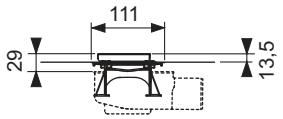

Longueur nominale	Longueur totale L	Dimension visible après pose	Référence	U. liv. 1	U. liv. 2
700 mm	693 mm	651 mm	600703	1 Pcs.	49 Pcs.
800 mm	793 mm	751 mm	600803	1 Pcs.	49 Pcs.
900 mm	893 mm	851 mm	600903	1 Pcs.	49 Pcs.
1000 mm	993 mm	951 mm	601003	1 Pcs.	49 Pcs.
1200 mm	1193 mm	1151 mm	601203	1 Pcs.	49 Pcs.

* Pour obtenir des informations sur le Seal System consulter le site Internet **www.sealsystem.net.**

TECEdrainline-Evo - Rigole de douche, inox avec revêtement coloré*

Corps de rigole droit en inox avec revêtement coloré, intégrant la natte d'étanchéité Seal System montée en usine avec couvercle de protection, pour installation dans une chape, pour créer une étanchéité conforme à la norme DIN 18534 de la rigole d'évacuation TECEdrainline grâce à un produit d'étanchéité liquide.

Composé de :
- Rigole d'évacuation continue fermée en inox poli, matériau 1.4301 (304)
- Bord anti-capillaire pour éviter la pénétration d'eau sous le carrelage par capillarité
- Évacuation secondaire anti-refoulement via une coque rigide en plastique renforcé de fibres de verre
- Natte d'étanchéité Seal System montée en usine pour une installation avec un système d'étanchéité liquide
- Capot de protection de la rigole et de sa natte, avec scellé de garantie
- Encoches pour le montage des pieds de réglage en option et pour un ancrage dans la chape
- Ergots de niveau (gauche et droit) pour permettre un repère et un appui de nivellement plus facile de la chape
- Sortie de raccordement centrale pour le siphon
- Pentes intérieures pour permettre une meilleure évacuation de l'eau et un effet auto-nettoyant
- Joint de panier anti-odeurs
- Drainage secondaire

Longueur hors-tout, bride incluse = 693, 793, ... mm
Longueur visible après pose = 651, 751, ... mm
Largeur hors-tout, bride incluse = 111 mm
Largeur visible après pose = 71 mm

Hauteur d'installation jusqu'au bord supérieur du sol fini (selon le siphon) :
- 68 mm avec un siphon « vertical »
- 70 mm avec un siphon « extra-plat »
- 96 mm avec un siphon « plat »
- 121 mm avec un siphon « standard »
- 149 mm avec un siphon « max »

Veuillez commander séparément:
- Grille design colorée
- Siphon
- Pieds de réglage (en option)
- Rouleau d'isolation acoustique Drainbase (en option), pour limiter le niveau sonore de l'installation conformément à DIN 4109 et au niveau de protection sonore VDI 4100 (SSt) I à III



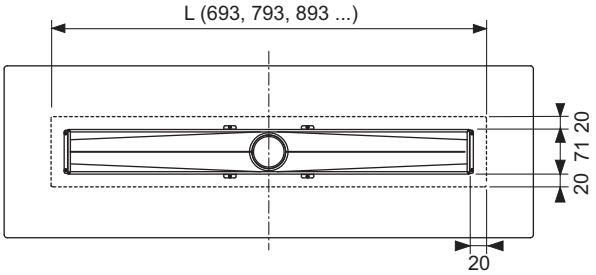

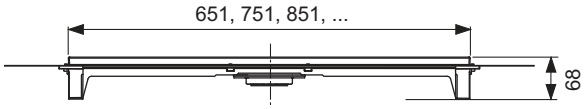

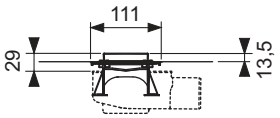

Longueur nominale	Longueur totale L	Dimension visible après pose	Couleur	Référence	U. liv. 1	U. liv. 2
700 mm	693 mm	651 mm	Noir mat	600707	1 Pcs.	49 Pcs.
800 mm	793 mm	751 mm	Noir mat	600807	1 Pcs.	49 Pcs.
900 mm	893 mm	851 mm	Noir mat	600907	1 Pcs.	49 Pcs.
1000 mm	993 mm	951 mm	Noir mat	601007	1 Pcs.	49 Pcs.
1200 mm	1193 mm	1151 mm	Noir mat	601207	1 Pcs.	49 Pcs.
700 mm	693 mm	651 mm	Blanc mat	600708	1 Pcs.	49 Pcs.
800 mm	793 mm	751 mm	Blanc mat	600808	1 Pcs.	49 Pcs.
900 mm	893 mm	851 mm	Blanc mat	600908	1 Pcs.	49 Pcs.
1000 mm	993 mm	951 mm	Blanc mat	601008	1 Pcs.	49 Pcs.
1200 mm	1193 mm	1151 mm	Blanc mat	601208	1 Pcs.	49 Pcs.

* Pour obtenir des informations sur le Seal System consulter le site Internet **www.sealsystem.net.**

TECEdrainline - Rigole de douche avec bande d'étanchéité Seal System, inox*

Corps de rigole droit pour montage dans la chape, comprenant la bande d'étanchéité Seal System, pour exécution d'un raccordement contrôlé et certifié de la rigole d'évacuation TECEdrainline au système d'étanchéité.

Composé de :
- Corps de rigole avec flasque en inox poli, matériau 1.4301 (304)
- Bande d'étanchéité Seal System renforcée à poser sur la chape avec le système d'étanchéité liquide.
- Etriers de fixation pour l'ancrage dans la chape et le montage des pieds de réglage en option
- Sortie de raccordement centrale pour le siphon
- Pentes interieures pour permettre une meilleure évacuation de l'eau et un effet auto-nettoyant
- Joint

Longueur hors-tout, bride incluse = 711, 811, ... mm
Longueur visible après pose = 651, 751, ... mm
Largeur hors-tout, bride incluse = 150 mm
Largeur visible après pose = 71 mm

Hauteur jusqu'au niveau du sol fini, bord supérieur plancher (selon le type de siphon) :
- 67 mm avec un siphon « vertical »
- 68,5 mm avec un siphon « extra-plat »
- 95 mm avec un siphon « plat »
- 120 mm avec un siphon « standard »
- 148 mm avec un siphon « max »

Veuillez commander séparément :
- Grille design ou version à carreler
- Siphon
- Pieds de réglage (en option)
- Isolation acoustique Drainbase (en option), pour limiter le niveau sonore de l'installation conformément à DIN 4109 et VDI 4100, (SSt) I à III



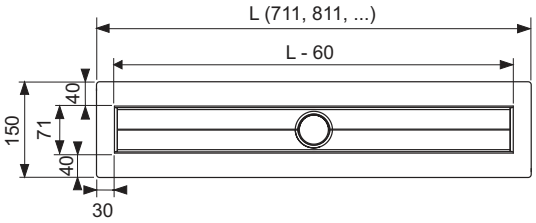

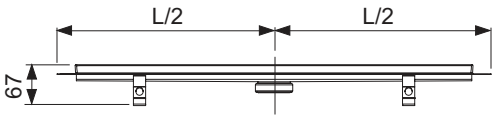

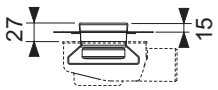

Longueur nominale	Longueur totale L	Dimension visible après pose	Référence	U. liv. 1	U. liv. 2
700 mm	711 mm	651 mm	600700	1 Pcs.	40 Pcs.
800 mm	811 mm	751 mm	600800	1 Pcs.	40 Pcs.
900 mm	911 mm	851 mm	600900	1 Pcs.	40 Pcs.
1000 mm	1011 mm	951 mm	601000	1 Pcs.	40 Pcs.
1200 mm	1211 mm	1151 mm	601200	1 Pcs.	40 Pcs.
1500 mm	1511 mm	1451 mm	601500	1 Pcs.	40 Pcs.

Longueurs spéciales et designs personnalisés
Nous vous proposons des longueurs spéciales et réalisons des grilles au design de votre choix. Vous trouverez le bon de commande correspondant en téléchargement sur notre site Web et dans notre base de données de produits. Les devis spécifiques sont possibles sur demande. Délai de livraison de 4 à 6 semaines après validation et clarification de tous les détails (fiches de mesures à la demande : Nous contacter). Après validation, il n'est plus possible d'annuler les commandes de longueurs et de finitions spéciales, lesquelles ne peuvent non plus faire l'objet d'un retour de marchandises.
Longueur maximum à la commande : 1500 mm.

* Pour obtenir des informations sur le Seal System consulter le site Internet **www.sealsystem.net.**

TECEdrainline - Rigole de douche avec rebord mural et bande d'étanchéité Seal System, inox*

Corps de rigole murale à rebord droit pour montage dans la chape contre un mur, avec flasque et bande d'étanchéité Seal System, pour exécution d'un raccordement contrôlé et certifié de la rigole d'évacuation TECEdrainline au système d'étanchéité.

Composé de :
- Corps de rigole avec flasque en inox poli, matériau 1.4301 (304)
- Bande d'étanchéité Seal System renforcée à poser sur la chape avec le système d'étanchéité liquide.
- Etriers de fixation pour l'ancrage dans la chape et le montage des pieds de réglage en option
- Sortie de raccordement centrale pour le siphon
- Pentes interieures pour permettre une meilleure évacuation de l'eau et un effet auto-nettoyant
- Joint

Longueur hors-tout, bride incluse = 711, 811, ... mm
Longueur visible après pose = 651, 751, ... mm
Largeur hors-tout, bride incluse = 124 mm
Largeur visible après pose = 69 mm

Hauteur jusqu'au niveau du sol fini (selon le type de siphon) :
- 67 mm avec un siphon « vertical »
- 68,5 mm avec un siphon « extra-plat »
- 95 mm avec un siphon « plat »
- 120 mm avec un siphon « normal »

Attention : n'est pas compatible avec le siphon « max ».

Veuillez commander séparément :
- Grille design ou version à carreler
- Siphon
- Pieds de réglage (en option)
- Isolation acoustique Drainbase (en option), pour limiter le niveau sonore de l'installation conformément à DIN 4109 et VDI 4100, (SSt) I à III



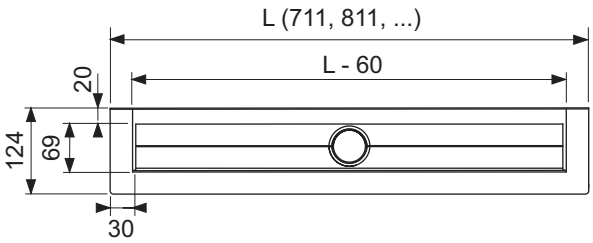

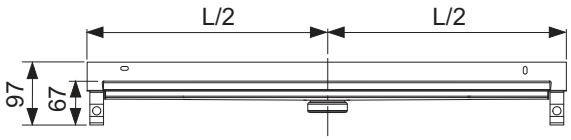

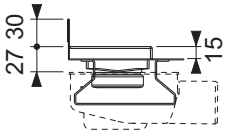

Longueur nominale	Longueur totale L	Dimension visible après pose	Référence	U. liv. 1	U. liv. 2
700 mm	711 mm	651 mm	600701	1 Pcs.	32 Pcs.
800 mm	811 mm	751 mm	600801	1 Pcs.	32 Pcs.
900 mm	911 mm	851 mm	600901	1 Pcs.	32 Pcs.
1000 mm	1011 mm	951 mm	601001	1 Pcs.	32 Pcs.
1200 mm	1211 mm	1151 mm	601201	1 Pcs.	32 Pcs.
1500 mm	1511 mm	1451 mm	601501	1 Pcs.	32 Pcs.

Longueurs spéciales et designs personnalisés
Nous vous proposons des longueurs spéciales et réalisons des grilles au design de votre choix. Vous trouverez le bon de commande correspondant en téléchargement sur notre site Web et dans notre base de données de produits. Les devis spécifiques sont possibles sur demande. Délai de livraison de 4 à 6 semaines après validation et clarification de tous les détails (fiches de mesures à la demande : Nous contacter). Après validation, il n'est plus possible d'annuler les commandes de longueurs et de finitions spéciales, lesquelles ne peuvent non plus faire l'objet d'un retour de marchandises.
Longueur maximum à la commande : 1500 mm.

* Pour obtenir des informations sur le Seal System consulter le site Internet **www.sealsystem.net.**

TECEdrainline - Rigole de douche avec bande d'étanchéité Seal System, inox avec revêtement coloré*

Corps de rigole droit en inox avec revêtement coloré pour montage dans la chape, comprenant la bande d'étanchéité Seal System, pour exécution d'un raccordement contrôlé et certifié de la rigole d'évacuation TECEdrainline au système d'étanchéité.

Composé de :
- Corps de rigole avec flasque en inox poli, matériau 1.4301 (304)
- Bande d'étanchéité Seal System renforcée à poser sur la chape avec le système d'étanchéité liquide.
- Etriers de fixation pour ancrage dans la chape et le montage des pieds de réglage en option
- Sortie de raccordement centrale pour le siphon
- Pentes intérieures pour permettre une meilleure évacuation de l'eau et un effet auto-nettoyant
- Joint

Longueur hors-tout, bride incluse = 711, 811, ... mm
Longueur visible après pose = 651, 751, ... mm
Largeur hors-tout, bride incluse = 150 mm
Largeur visible après pose = 71 mm

Hauteur jusqu'au niveau du sol fini, bord supérieur plancher (selon le type de siphon) :
- 67 mm avec un siphon « vertical »
- 68,5 mm avec un siphon « extra-plat »
- 95 mm avec un siphon « plat »
- 120 mm avec un siphon « standard »
- 148 mm avec un siphon « max »

Veuillez commander séparément :
- Grille design colorée
- Siphon
- Pieds de réglage (en option)
- Isolation acoustique Drainbase (en option), pour limiter le niveau sonore de l'installation conformément à DIN 4109 et VDI 4100, (SSt) I à III



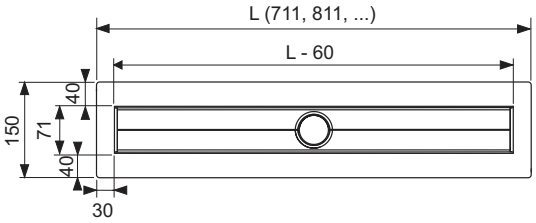

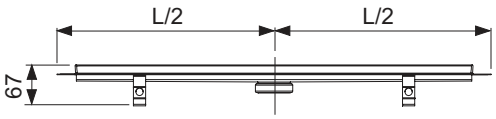

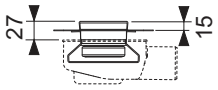

Longueur nominale	Longueur totale L	Dimension visible après pose	Couleur	Référence	U. liv. 1	U. liv. 2
700 mm	711 mm	651 mm	Noir mat	600705	1 Pcs.	40 Pcs.
800 mm	811 mm	751 mm	Noir mat	600805	1 Pcs.	40 Pcs.
900 mm	911 mm	851 mm	Noir mat	600905	1 Pcs.	40 Pcs.
1000 mm	1011 mm	951 mm	Noir mat	601005	1 Pcs.	40 Pcs.
1200 mm	1211 mm	1151 mm	Noir mat	601205	1 Pcs.	40 Pcs.
1500 mm	1511 mm	1451 mm	Noir mat	601505	1 Pcs.	40 Pcs.
700 mm	711 mm	651 mm	Blanc mat	600706	1 Pcs.	40 Pcs.
800 mm	811 mm	751 mm	Blanc mat	600806	1 Pcs.	40 Pcs.
900 mm	911 mm	851 mm	Blanc mat	600906	1 Pcs.	40 Pcs.
1000 mm	1011 mm	951 mm	Blanc mat	601006	1 Pcs.	40 Pcs.
1200 mm	1211 mm	1151 mm	Blanc mat	601206	1 Pcs.	40 Pcs.
1500 mm	1511 mm	1451 mm	Blanc mat	601506	1 Pcs.	40 Pcs.

* Pour obtenir des informations sur le Seal System consulter le site Internet **www.sealsystem.net.**

TECEdrainline – Kits de rigoles d'évacuation

Kit de rigole de douche TECEdrainline avec grille réversible « 2 en 1 »

Kit de rigole d'évacuation avec natte d'étanchéité standard prémontée d'usine, composé d'un corps de rigole, d'une grille réversible « 2 en 1 » (finition inox brossé/grille à carreler), d'un siphon « plat » et de quatre pieds de montage.



Longueur nominale	Référence	U. liv. 1
700 mm	640726	1 Kit
800 mm	640826	1 Kit
900 mm	640926	1 Kit

TECEdrainline - Grille à carreler pour rigole de douche, design « Plate II », inox

Grille à carreler pour rigole d'évacuation TECEdrainline pour insertion dans un corps de rigole, en inox poli, pouvant supporter jusqu'à 300 kg conformément à la classe K3, pour le collage sur site de carrelages avec une colle élastique, ex. colle silicone ou époxy.

Attention :
Vérifier la compatibilité de la colle par rapport au carrelage !

Longueur nominale	Surface	Référence	U. liv. 1
700 mm	Poli	600772	1 Pcs.
800 mm	Poli	600872	1 Pcs.
900 mm	Poli	600972	1 Pcs.
1000 mm	Poli	601072	1 Pcs.
1200 mm	Poli	601272	1 Pcs.
1500 mm	Poli	601572	1 Pcs.



Design « Plate II »

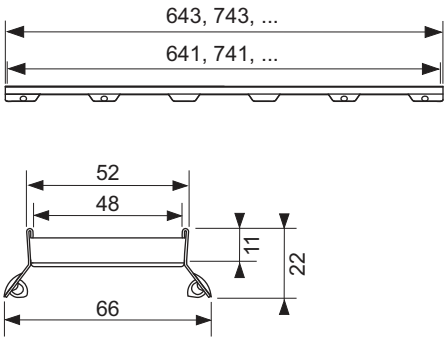

TECEdrainline - Grille à carreler pour rigole de douche, design « Plate », inox

Grille à carreler pour rigole d'évacuation TECEdrainline pour insertion dans un corps de rigole, en inox, avec bords visibles polis, pouvant supporter jusqu'à 300 kg conformément à la classe K3, pour le collage sur site de carrelages avec une colle élastique, ex. colle silicone ou époxy.

Attention :
Vérifier la compatibilité de la colle par rapport au carrelage !

Longueur nominale	Surface	Référence	U. liv. 1
700 mm	Poli	600770	1 Pcs.
800 mm	Poli	600870	1 Pcs.
900 mm	Poli	600970	1 Pcs.
1000 mm	Poli	601070	1 Pcs.
1200 mm	Poli	601270	1 Pcs.
1500 mm	Poli	601570	1 Pcs.



Design « Plate »

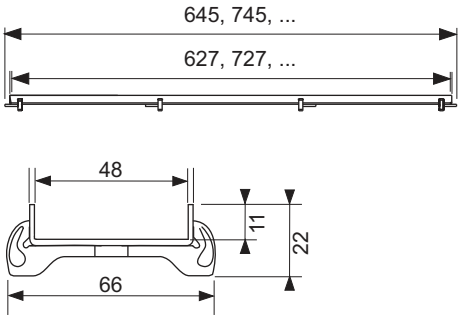

TECEdrainline – Grilles design droites et à carreler

TECEdrainline - Grille pour rigole de douche, inox poli avec finition en verre satiné

Grille design pour rigole d'évacuation TECEdrainline, en inox avec surface en verre satiné, pour insertion dans le corps de rigole, pouvant supporter jusqu'à 300 kg conformément à la classe K3.

La finition en verre TECEdrainline est assortie à la finition des plaques de déclenchement TECEsquare II glass.

Remarque :
Personnalisation des longueurs impossible



Design « Verre »

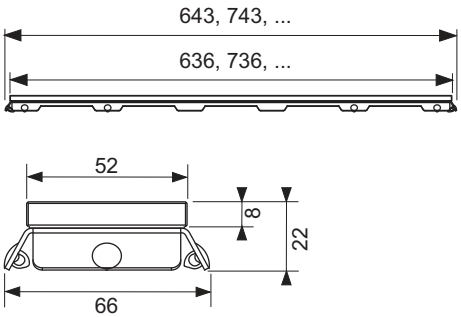

Longueur nominale	Surface	Référence	U. liv. 1
700 mm	Verre blanc satiné	600793	1 Pcs.
700 mm	Verre noir satiné	600794	1 Pcs.
800 mm	Verre blanc satiné	600893	1 Pcs.
800 mm	Verre noir satiné	600894	1 Pcs.
900 mm	Verre blanc satiné	600993	1 Pcs.
900 mm	Verre noir satiné	600994	1 Pcs.
1000 mm	Verre blanc satiné	601093	1 Pcs.
1000 mm	Verre noir satiné	601094	1 Pcs.
1200 mm	Verre blanc satiné	601293	1 Pcs.
1200 mm	Verre noir satiné	601294	1 Pcs.
1500 mm	Verre blanc satiné	601593	1 Pcs.
1500 mm	Verre noir satiné	601594	1 Pcs.

TECEdrainline - Grille pour rigole de douche, design « Steel II », inox

Grille design pour rigole d'évacuation TECEdrainline en inox pour insertion dans le corps de rigole, pouvant supporter jusqu'à 300 kg conformément à la classe K3.



Design « Steel II »

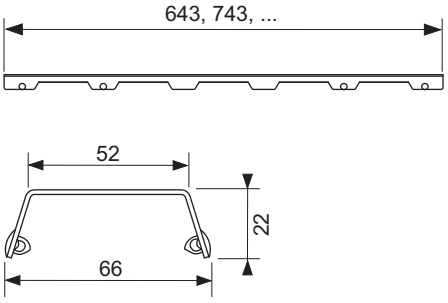

Longueur nominale	Surface	Référence	U. liv. 1
700 mm	Poli	600782	1 Pcs.
700 mm	Brossé	600783	1 Pcs.
800 mm	Poli	600882	1 Pcs.
800 mm	Brossé	600883	1 Pcs.
900 mm	Poli	600982	1 Pcs.
900 mm	Brossé	600983	1 Pcs.
1000 mm	Poli	601082	1 Pcs.
1000 mm	Brossé	601083	1 Pcs.
1200 mm	Poli	601282	1 Pcs.
1200 mm	Brossé	601283	1 Pcs.
1500 mm	Poli	601582	1 Pcs.
1500 mm	Brossé	601583	1 Pcs.

TECEdrainline - Grille pour rigole de douche, design « Steel », inox avec revêtement coloré

Grille design pour rigole d'évacuation TECEdrainline, en inox avec revêtement coloré, pour insertion dans le corps de rigole, pouvant supporter jusqu'a 300 kg conformement a la classe K3.

Longueur nominale	Couleur	Référence	U. liv. 1
700 mm	Noir mat	600785	1 Pcs.
700 mm	Blanc mat	600786	1 Pcs.
800 mm	Noir mat	600885	1 Pcs.
800 mm	Blanc mat	600886	1 Pcs.
900 mm	Noir mat	600985	1 Pcs.
900 mm	Blanc mat	600986	1 Pcs.
1000 mm	Noir mat	601085	1 Pcs.
1000 mm	Blanc mat	601086	1 Pcs.
1200 mm	Noir mat	601285	1 Pcs.
1200 mm	Blanc mat	601286	1 Pcs.
1500 mm	Noir mat	601585	1 Pcs.
1500 mm	Blanc mat	601586	1 Pcs.



Design « Steel »

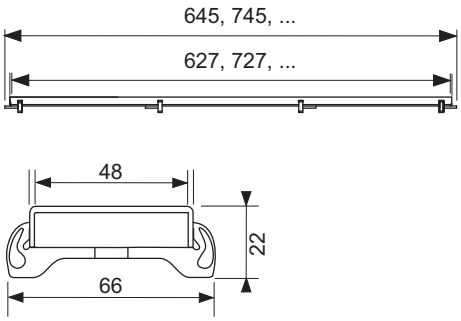

TECEdrainline - Grille pour rigole de douche, design « Basic », inox

Grille design pour rigole d'évacuation TECEdrainline en inox pour insertion dans le corps de rigole, pouvant supporter jusqu'à 300 kg conformément à la classe K3.

Longueur nominale	Surface	Référence	U. liv. 1
700 mm	Poli	600710	1 Pcs.
700 mm	Brossé	600711	1 Pcs.
800 mm	Poli	600810	1 Pcs.
800 mm	Brossé	600811	1 Pcs.
900 mm	Poli	600910	1 Pcs.
900 mm	Brossé	600911	1 Pcs.
1000 mm	Poli	601010	1 Pcs.
1000 mm	Brossé	601011	1 Pcs.
1200 mm	Poli	601210	1 Pcs.
1200 mm	Brossé	601211	1 Pcs.
1500 mm	Poli	601510	1 Pcs.
1500 mm	Brossé	601511	1 Pcs.



Design « Basic »

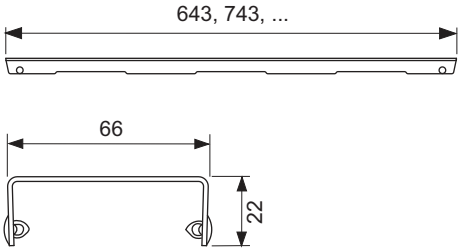

TECEdrainline – Grilles design droites et à carreler

TECEdrainline - Grille pour rigole de douche, design « Quadratum », inox

Grille design pour rigole d'évacuation TECEdrainline en inox pour insertion dans le corps de rigole, pouvant supporter jusqu'à 300 kg conformément à la classe K3.
Propriété antidérapante maximale de classe C selon la norme DIN 51097 (pour surfaces polies) relative aux secteurs humides à circulation pieds nus.

Longueur nominale	Surface	Référence	U. liv. 1
700 mm	Brossé	600751	1 Pcs.
800 mm	Brossé	600851	1 Pcs.
900 mm	Brossé	600951	1 Pcs.
1000 mm	Brossé	601051	1 Pcs.
1200 mm	Brossé	601251	1 Pcs.
1500 mm	Brossé	601551	1 Pcs.



Design « Quadratum »

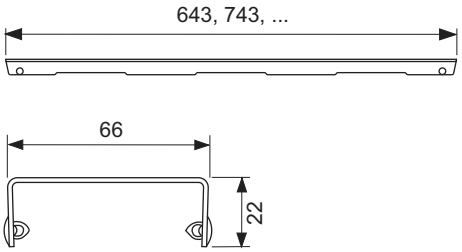

TECEdrainline - Rigole de douche et grille pour pierre naturelle avec bande d'étanchéité Seal System, inox*

Corps de rigole droit et tôle porteuse pour rigole d'évacuation TECEdrainline, pour montage dans la chape et pose de grands carreaux / dalles en pierre naturelle, avec flasque et bande d'étanchéité Seal System, pour exécution d'un raccordement contrôlé et certifié de la rigole TECEdrainline au système d'étanchéité.

Composé de :
- Corps de rigole avec flasque en inox poli, matériau 1.4301 (304)
- Bande d'étanchéité Seal System renforcée à poser sur site avec le système d'étanchéité liquide
- Etriers de fixation pour ancrage dans la chape et montage des pieds de réglage en option
- Sortie de raccordement centrale pour le siphon
- Pentes intérieures pour permettre une meilleure évacuation de l'eau et un effet auto-nettoyant
- Tôle de support en inox - matériau 1.4301 (304) - à insérer dans le corps de la rigole
- Joint

Hauteur de construction minimale (sans revêtement) jusqu'au bord supérieur de la rigole :
- 52 mm avec un siphon « vertical »
- 61,5 mm avec un siphon « extra-plat »
- 87 mm avec un siphon « plat »
- 112 mm avec un siphon « normal »
- 140 mm avec un siphon « max »

Découpe de revêtement Longueur x Largeur : (L - 87 mm) x 68 mm
Largeur de la fente d'évacuation : 6 à 8 mm
(voir dessin ci-contre)

Veuillez commander séparément :
- Siphon
- Pieds de réglage (en option)
- Isolation acoustique Drainbase (en option) pour limiter le niveau sonore de l'installation conformément aux normes DIN 4109 et VDI 4100

Attention :
La grille design « Steel II » peut être réalisée à des dimensions spéciales ; les autres revêtements design (version à carreler, finition en verre, grilles design) ne conviennent pas !



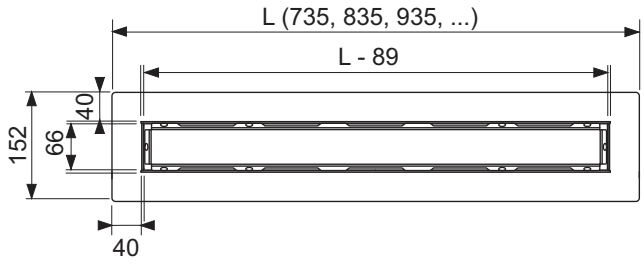

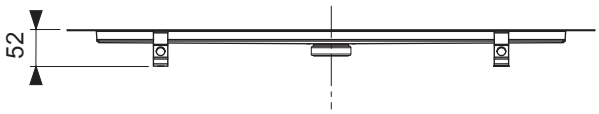

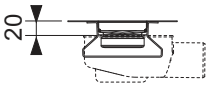

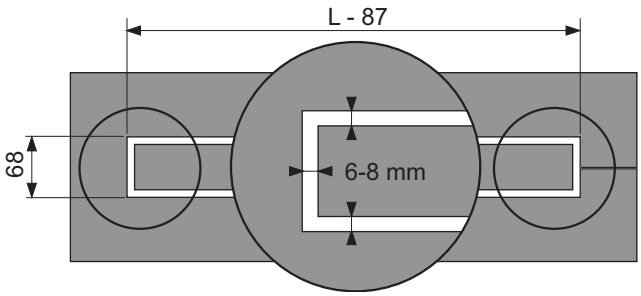

Longueur nominale	Longueur totale L	Longueur tôle porteuse L - 89	Découpe de revêtement L - 87	Référence	U. liv. 1	U. liv. 2
700 mm	735 mm	646 mm	648 mm	650700	1 Pcs.	40 Pcs.
800 mm	835 mm	746 mm	748 mm	650800	1 Pcs.	40 Pcs.
900 mm	935 mm	846 mm	848 mm	650900	1 Pcs.	40 Pcs.
1000 mm	1035 mm	946 mm	948 mm	651000	1 Pcs.	40 Pcs.
1200 mm	1235 mm	1146 mm	1148 mm	651200	1 Pcs.	40 Pcs.
1500 mm	1535 mm	1446 mm	1448 mm	651500**	1 Pcs.	20 Pcs.

Longueurs spéciales et designs personnalisés
Nous vous proposons des longueurs spéciales et réalisons des grilles au design de votre choix. Vous trouverez le bon de commande correspondant en téléchargement sur notre site Web et dans notre base de données de produits. Les devis spécifiques sont possibles sur demande. Délai de livraison de 4 à 6 semaines après validation et clarification de tous les détails (fiches de mesures à la demande : Nous contacter). Après validation, il n'est plus possible d'annuler les commandes de longueurs et de finitions spéciales, lesquelles ne peuvent non plus faire l'objet d'un retour de marchandises.
Longueur maximum à la commande : 1500 mm.

* Pour obtenir des informations sur le Seal System consulter le site Internet **www.sealsystem.net.** ** Délai de livraison sur demande

TECEdrainline - Siphon « extra-plat », sortie horizontale DN 40



Siphon pour rigole d'évacuation TECEdrainline à installer sur corps de rigole, rotatif à 360°, pour raccordement horizontal à la canalisation d'eau usée DN 40, avec panier anti-odeurs amovible. Contrôlé d'après EN 1253-6.

- Hauteur d'installation entre le bord inférieur du siphon et le bord supérieur de la rigole d'évacuation = 68,5 mm
- Hauteur de garde d'eau réduite = 30 mm

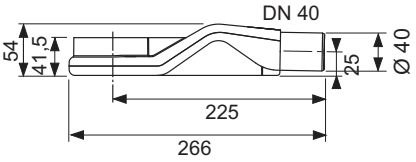

Débit d'évacuation d'après EN 1253 avec rétention de 10/20 mm au-dessus de la grille :
- Grille design « Basic » 0,5/0,6 l/s
- Grille design « Steel II » : 0,5/0,6 l/s
- Grille à carreler « Plate »/« Plate II » : 0,5/0,6 l/s

Attention :
En raison de la faible hauteur d'installation, une couverture suffisante de la chape n'est pas possible dans la zone du siphon. Par conséquent, utilisez uniquement des carreaux de grande taille et un renforcement pour éviter les fissures.
Ne convient pas aux fauteuils roulants !

Référence	U. liv. 1	U. liv. 2
650004	1 Pcs.	472 Pcs.

TECEdrainline - Siphon « plat », sortie horizontale DN 50



Siphon pour rigole d'évacuation TECEdrainline à installer sur le corps de rigole, siphon rotatif à 360°, pour raccordement horizontal à la canalisation d'eau usée DN 50, avec panier anti-odeurs amovible. Contrôlé d'après EN 1253-6.

- Hauteur d'installation entre le bord inférieur du siphon et le bord supérieur de la rigole d'évacuation = 95 mm
- Hauteur de garde d'eau réduite = 25 mm

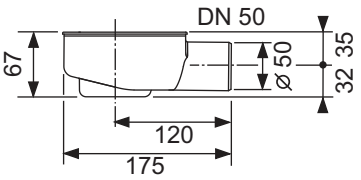

Débit d'évacuation d'après EN 1253 avec rétention de 10/20 mm au-dessus de la grille :
- Grille design « Basic » 0,8/0,8 l/s
- Grille design « Steel II » : 0,7/0,8 l/s
- Grille à carreler « Plate »/« Plate II » : 0,7/0,8 l/s

Référence	U. liv. 1	U. liv. 2
650000	1 Pcs.	360 Pcs.

TECEdrainline - Siphon « standard », sortie horizontale DN 50



Siphon pour rigole d'évacuation TECEdrainline à installer sur le corps de rigole, siphon rotatif à 360°, pour raccordement horizontal à la canalisation d'eau usée DN 50, avec panier anti-odeurs amovible. Contrôlé d'après EN 1253-1.

- Hauteur d'installation entre le bord inférieur du siphon et le bord supérieur de la rigole d'évacuation = 120 mm
- Hauteur de garde d'eau = 50 mm

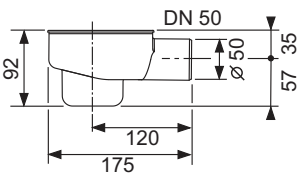

Débit d'évacuation d'après EN 1253 avec rétention de 10/20 mm au-dessus de la grille :
- Grille design « Basic » 0,8/0,9 l/s
- Grille design « Steel II » : 0,7/0,8 l/s
- Grille à carreler « Plate »/« Plate II » : 0,7/0,8 l/s

Référence	U. liv. 1	U. liv. 2
650001	1 Pcs.	288 Pcs.

TECEdrainline - Siphon « max », sortie horizontale DN 70



Siphon pour rigole d'évacuation TECEdrainline à installer sur le corps de la rigole, rotatif à 360°, pour raccordement latéral à la canalisation d'eau usée DN 70, avec panier anti-odeurs amovible. Contrôlé d'après EN 1253-1.

- Hauteur d'installation du bord inférieur du siphon au bord supérieur de la rigole d'évacuation = 148 mm
- Hauteur de garde d'eau = 60 mm

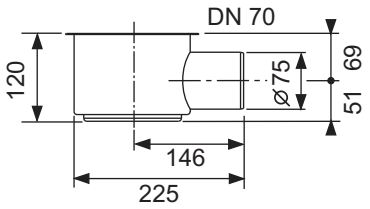

Débit d'évacuation d'après EN 1253 avec rétention de 10/20 mm au-dessus de la grille :

- Grille design « Basic » 1,2/1,4 l/s
- Grille design « Steel II » : 1,2/1,3 l/s
- Grille à carreler « Plate »/« Plate II » : 1,1/1,2 l/s

Référence	U. liv. 1	U. liv. 2
650002	1 Pcs.	75 Pcs.

TECEdrainline - Siphon « vertical », sortie verticale DN 50



Siphon vertical pour rigole d'évacuation TECEdrainline à installer sur corps de rigole, rotatif à 360°, pour raccordement vertical à la canalisation d'eau usée DN 50, avec panier anti-odeurs amovible. Contrôlé d'après EN 1253-1.

- Hauteur de montage minimale du bord supérieur de la rigole au bord inférieur de l'étrier de pied = 67 mm
- Hauteur de garde d'eau = 50 mm
- Perçage nécessaire = 130 mm

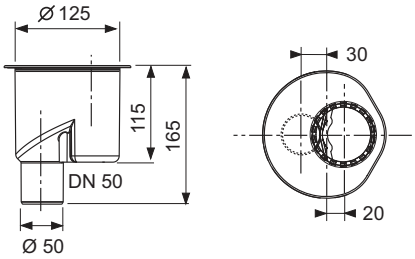

Débit d'évacuation d'après EN 1253 avec rétention de 10/20 mm au-dessus de la grille :

- Grille design « Basic » 1,3/1,3 l/s
- Grille design « Steel II » : 1,3/1,3 l/s
- Grille à carreler « Plate »/« Plate II » : 1,2/1,2 l/s

Veuillez commander séparément :

- Kit de protection coupe-feu FireStop EI 120 DN 50 (en option)

Référence	U. liv. 1	U. liv. 2
650003	1 Pcs.	175 Pcs.

TECEdrainline – Accessoires

TECEdrainline - Pieds de réglage



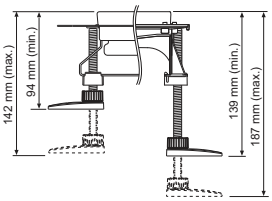

Pieds de réglage pour faciliter le réglage de la hauteur et le positionnement du corps de rigole lors du montage du gros œuvre.

Comprend :
- 4 pieds de réglage avec capuchon d'isolation acoustique et matériel de fixation inclus

Version	Référence	U. liv. 1	U. liv. 2
94-142 mm siphon « plat » et « normal »	660003	1 Kit	45 Kit
139-187 mm siphon « max »	660004	1 Kit	30 Kit

TECEdrainline / TECEdrainprofile - Kit coupe-feu DN 50, EI 120



Kit de protection coupe-feu pour installation directe sur le siphon vertical TECEdrainline/TECEdrainprofile DN 50, pour une séparation hautement résistance au feu des traversées de plafond dans les dalles solides jusqu'à 120 min. Classification conforme à l'EN 13501 pour la classe de protection coupe-feu EI 120-U/C et E 120-U/C, Agrément technique européen (ETA-11/0437), une homologation générale a été demandée.

Le kit se compose de :
- Manchon coupe-feu, 2 vis cruciformes, d'une plaque d'identification et d'un tube de 150 mm, DN 50 en PP-HT, conforme à l'EN 1451
- Perçage nécessaire : ø 130 mm (ø min. = 129 mm, ø max. = 133 mm)
- Domaine d'application : Dalles solides d'une épaisseur de 150 à 325 mm
- Aucun masticage ni rebouchage des espaces n'est nécessaire.

Référence	U. liv. 1	U. liv. 2
660006	1 Pcs.	50 Pcs.

TECE - Grille filtre cheveux pour rigole de douche



Grille filtre cheveux en inox, à insérer dans le corps de rigole.

Référence	U. liv. 1	U. liv. 2
660005	1 Pcs.	10 Pcs.

TECEdrainline - Panier anti-odeur à membrane pour siphon



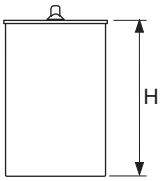

Cylindre plongeur en plastique avec membrane à lèvres d'étanchéité internes agissant comme protection contre l'évaporation, blocage des odeurs et de la vermine (effet de siphon à deux niveaux grâce à l'eau d'étanchéité et à la membrane).

Version	H	Référence	U. liv. 1	U. liv. 2
pour siphon « extra-plat »	24 mm	660015	1 Pcs.	150 Pcs.
pour siphon « plat »	45 mm	660016	1 Pcs.	100 Pcs.
pour siphon « max » et « vertical »	94 mm	660017	1 Pcs.	100 Pcs.
pour siphon « normal »	74 mm	660018	1 Pcs.	100 Pcs.

TECEdrainline - Bande d'étanchéité Seal System*



Bande d'étanchéité autocollante en butyle avec contrecollage en non-tissé pour réaliser l'étanchéité des rigoles d'évacuation TECEdrainline. Pour une utilisation sur site, à coller directement sur la flasque en inox de la rigole d'évacuation. Contrecollage en non-tissé à poser sur le système d'étanchéité liquide ou en lés.

Largeur du rouleau : 100 mm

Référence	U. liv. 1	U. liv. 2
660019	3,9 m	31,2 m

Isolation acoustique Drainbase pour TECEdrainprofile, TECEdrainline et TECEdrainpoint S



Rouleau d'isolation acoustique à monter sous chape flottante dans la zone des douches de plain-pied ou dans la salle de bains. Pour réduire les bruits de plomberie et fournir une isolation anti-bruit pour les rénovations et les nouveaux bâtiments. Fabriqué à partir de granulés de caoutchouc recyclés à haute résistance, liés avec un élastomère PUR. Répond aux exigences d'isolation acoustique améliorée pour le niveau sonore d'installation conformément à la norme DIN 4109 Supplément 5, publiée le 2020-08, et au plus haut niveau d'isolation de acoustique SSt III conformément à la norme VDI 4100, publiée le 2012-10 (vérification du test disponible sur demande).

- Forme de livraison : 1,25 m x 1,25 m x 6 mm
- Classe de feu : B2 (DIN 4102)
- Résistance thermique : 0,05 (m^2K)/W
- Compression à 15 t/m^2 : 0,6 mm
- Réduction du bruit d'impact : ΔLw= 20 dB(A) (pour chape de 50 mm)

Référence	U. liv. 1	U. liv. 2
660001	1 Pcs.	16 Pcs.

Isolation acoustique Drainbase pour TECEdrainprofile, TECEdrainline et TECEdrainpoint S



Rouleau d'isolation acoustique à monter sous chape flottante dans la zone des douches de plain-pied ou dans la salle de bains. Pour réduire les bruits de plomberie et fournir une isolation anti-bruit pour les rénovations et les nouveaux bâtiments. Fabriqué à partir de granulés de caoutchouc recyclés à haute résistance, liés avec un élastomère PUR. Répond aux exigences d'isolation acoustique améliorée pour le niveau sonore d'installation conformément à la norme DIN 4109 Supplément 5, publiée le 2020-08, et au plus haut niveau d'isolation de acoustique SSt III conformément à la norme VDI 4100, publiée le 2012-10 (vérification du test disponible sur demande).

- Forme de livraison : 8,0 m x 1,25 m x 6 mm (rouleau, approx. 50 kg)
- Classe de feu : B2 (DIN 4102)
- Résistance thermique : 0,05 (m^2K)/W
- Compression à 15 t/m^2 : 0,6 mm
- Réduction du bruit d'impact : ΔLw= 20 dB(A) (pour chape de 50 mm)

Référence	U. liv. 1
660002	8 m

* Pour obtenir des informations sur le Seal System consulter le site Internet **www.sealsystem.net.**

TECEdrainline-Evo - Support de fixation au mur

Support de fixation TECEdrainline-Evo pour fixation de la rigole d'evacuation au mur.

- Pour installation à fleur de paroi ou proche du mur
- Pour un alignement et un positionnement simples et stables en cas d'installation encastrée
- Le support de fixation au mur peut être démonté et réutilisé
- Distance par rapport au mur réglable de 0 a 97 mm (du mur à la bride de la rigole) ou de 0 a 117 mm (du mur au bord anti-capillaire)





Référence	U. liv. 1	U. liv. 2
660021	1 Kit	18 Kit

TECEdrainline-Evo - Rigole de douche, inox
TECEdrainline-Evo - Rigole de douche avec rebord mural, inox
TECEdrainline-Evo - Rigole de douche, inox avec revêtement coloré

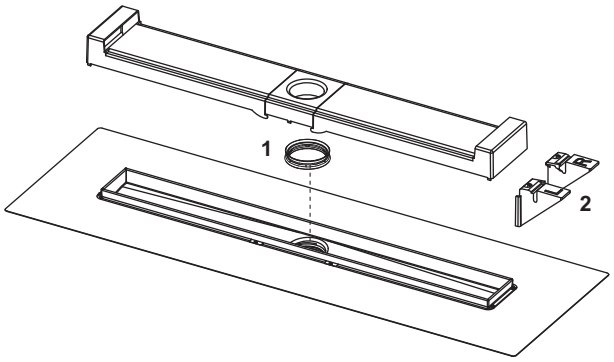

Pos.	Référence	Désignation	U. liv. 1
1	668033	Joint entre rigole et siphon	1 Pcs.
2	668034	Ergots de nivellement	1 Pcs.

TECEdrainline - Rigole de douche avec bande d'étanchéité Seal System, inox
TECEdrainline - Rigole de douche avec rebord mural et bande d'étanchéité Seal System, inox
TECEdrainline - Rigole de douche avec bande d'étanchéité Seal System, inox avec revêtement coloré

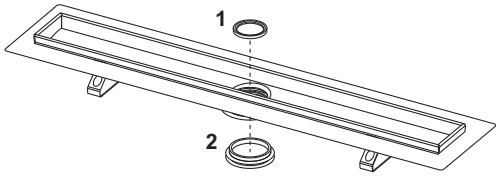

Pos.	Référence	Désignation	U. liv. 1
1	668012	Joint de panier anti-odeurs	1 Pcs.
2	668013	Joint entre rigole et siphon (jusqu'en 2015)	1 Pcs.

TECEdrainline – Pièces de rechange

Kit de rigole de douche TECEdrainline avec grille réversible « 2 en 1 »

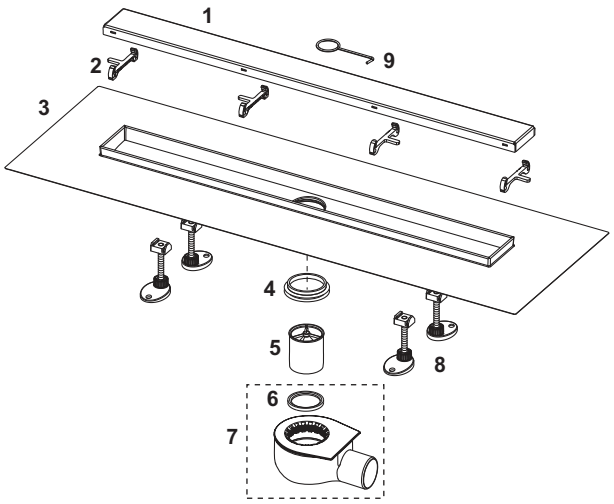

Pos.	Référence	Désignation		U. liv. 1
1	15243071	Grille réversible « 2 en 1 », 700 mm	**NEW**	1 Pcs.
	15243081	Grille réversible « 2 en 1 », 800 mm	**NEW**	1 Pcs.
	15243091	Grille réversible « 2 en 1 », 900 mm	**NEW**	1 Pcs.
2	668020	Patte de support, gris (à partir d'août 2007)		1 Pcs.
3	668036	Rigole de douche avec natte d'étanchéité, 700 mm		1 Pcs.
	668037	Rigole de douche avec natte d'étanchéité, 800 mm		1 Pcs.
	668038	Rigole de douche avec natte d'étanchéité, 900 mm		1 Pcs.
4	668012	Joint de panier anti-odeurs		1 Pcs.
5	660016	Panier anti-odeur à membrane pour siphon « plat »		1 Pcs.
6	668032	Joint entre panier anti-odeur et siphon (depuis 2015)		1 Pcs.
7	650000	Siphon « plat », sortie horizontale DN 50		1 Pcs.
8	660003	Pieds de réglage 94-142 mm		1 Kit
9	668014	Clé de levage		1 Pcs.

TECEdrainline - Grille à carreler pour rigole de douche, design « Plate II », inox

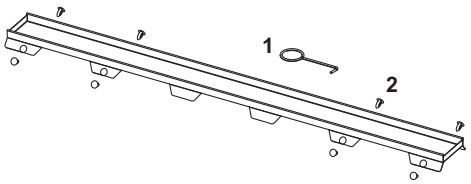

Pos.	Référence	Désignation	U. liv. 1
1	668014	Clé de levage	1 Pcs.
2	668016	Bouchon écarteur	10 Pcs.

TECEdrainline - Grille à carreler pour rigole de douche, design « Plate », inox

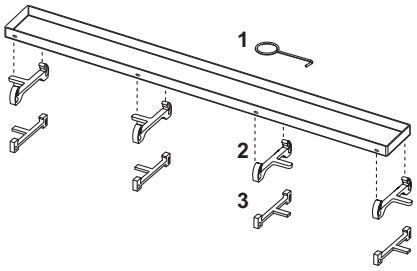

Pos.	Référence	Désignation	U. liv. 1
1	668014	Clé de levage	1 Pcs.
2	668020	Patte de support, gris (à partir d'août 2007)	1 Pcs.
3	668024	Patte de support, inox (jusqu'à 08/2007)	1 Pcs.

TECEdrainline - Grille pour rigole de douche, inox poli avec finition en verre satiné
TECEdrainline - Grille pour rigole de douche, design « Steel II », inox
TECEdrainline - Grille pour rigole de douche, design « Basic », inox
TECEdrainline - Grille pour rigole de douche, design « Quadratum », inox

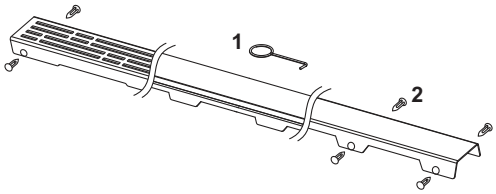

Pos.	Référence	Désignation	U. liv. 1
1	668014	Clé de levage	1 Pcs.
2	668016	Bouchon écarteur	10 Pcs.

TECEdrainline - Grille pour rigole de douche, design « Steel », inox avec revêtement coloré

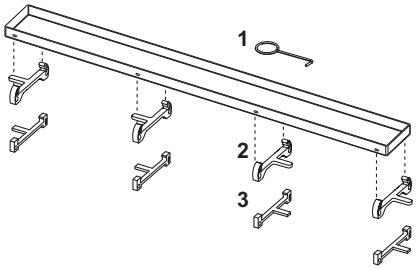

Pos.	Référence	Désignation	U. liv. 1
1	668014	Clé de levage	1 Pcs.
2	668039	Patte de support, noir mat	1 Pcs.
	668040	Patte de support, blanc mat	1 Pcs.
	668020	Patte de support, gris (à partir d'août 2007)	1 Pcs.
3	668024	Patte de support, inox (jusqu'à 08/2007)	1 Pcs.

TECEdrainline – Pièces de rechange

TECEdrainline - Rigole de douche et grille pour pierre naturelle avec bande d'étanchéité Seal System, inox

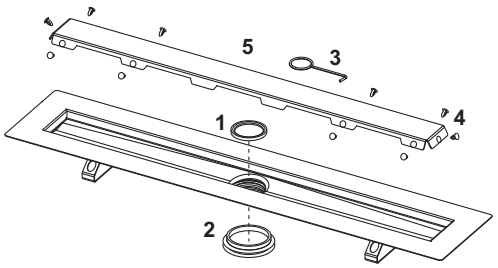

Pos.	Référence	Désignation	U. liv. 1
1	668012	Joint de panier anti-odeurs	1 Pcs.
2	668013	Joint entre rigole et siphon (jusqu'en 2015)	1 Pcs.
3	668014	Clé de levage	1 Pcs.
4	668016	Bouchon écarteur	10 Pcs.
5	668026	Grille de rigole de douche pour pierre naturelle 700 mm	1 Pcs.
	668027	Grille de rigole de douche pour pierre naturelle 800 mm	1 Pcs.
	668028	Grille de rigole de douche pour pierre naturelle 900 mm	1 Pcs.
	668029	Grille de rigole de douche pour pierre naturelle 1000 mm	1 Pcs.
	668030	Grille de rigole de douche pour pierre naturelle 1200 mm	1 Pcs.
	668031	Grille de rigole de douche pour pierre naturelle 1500 mm	1 Pcs.

650004 – TECEdrainline - Siphon « extra-plat », sortie horizontale DN 40

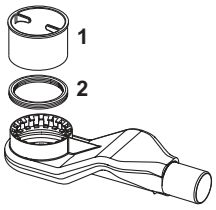

Pos.	Référence	Désignation	U. liv. 1
1	668025	Panier anti-odeurs (H = 25 mm) pour siphon « extra-plat »	1 Pcs.
2	668032	Joint entre panier anti-odeur et siphon (depuis 2015)	1 Pcs.

650000 – TECEdrainline - Siphon « plat », sortie horizontale DN 50

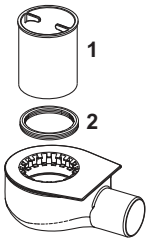

Pos.	Référence	Désignation	U. liv. 1
1	668010	Panier anti-odeurs (H = 49 mm) pour siphon « plat »	1 Pcs.
2	668032	Joint entre panier anti-odeur et siphon (depuis 2015)	1 Pcs.

650001 – TECEdrainline - Siphon « standard », sortie horizontale DN 50

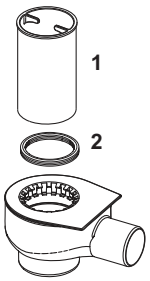

Pos.	Référence	Désignation	U. liv. 1
1	668011	Panier anti-odeurs (H = 74 mm) pour siphon « standard »	1 Pcs.
2	668032	Joint entre panier anti-odeur et siphon (depuis 2015)	1 Pcs.

650002 – TECEdrainline - Siphon « max », sortie horizontale DN 70
650003 – TECEdrainline - Siphon « vertical », sortie verticale DN 50

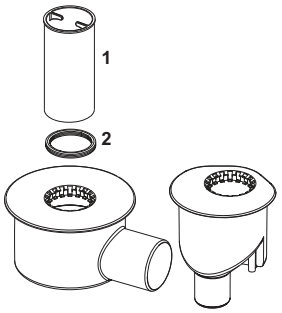

Pos.	Référence	Désignation	U. liv. 1
1	668019	Panier anti-odeurs (H = 94 mm) pour siphon « max et « vertical »	1 Pcs.
2	668032	Joint entre panier anti-odeur et siphon (depuis 2015)	1 Pcs.

TECEdrainline-Evo - Support de fixation au mur

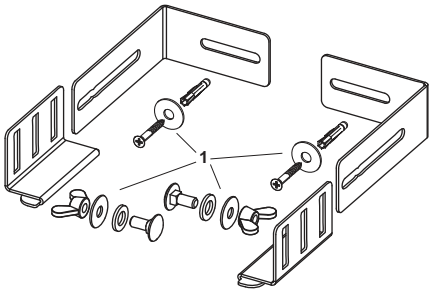

Pos.	Référence	Désignation	U. liv. 1
1	668035	Kit de vis pour support de fixation au mur TECEdrainline-Evo	1 Pcs.

Grille réversible TECE « 2 en 1 »

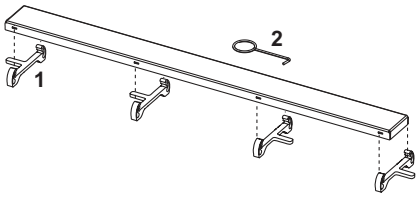

Pos.	Référence	Désignation	U. liv. 1
1	668020	Patte de support, gris (à partir d'août 2007)	1 Pcs.
2	668014	Clé de levage	1 Pcs.

TECEdrainline-Evo - Ergots de nivellement

Points de nivellement (gauche et droit) pour couper et former une pente d'évacuation plus large pour un nivellement plus facile.



Référence	U. liv. 1	U. liv. 2
668034	1 Pcs.	40 Pcs.


TECE

Sommaire TECEdrainpoint S

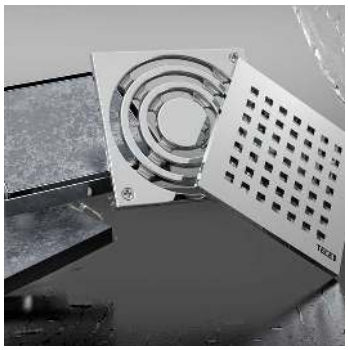

	Page
Kits d'évacuation	264
Siphons	270
Réhausses	276
Grilles	280
Accessoires	282
Pièces de rechange	286
Capacité d'evacuation	0

Vous trouverez un récapitulatif des déclarations de performances valides (DoP) sur Internet sous **www.tece.be**.

TECEdrainpoint S – Kits d'évacuation

TECEdrainpoint S - Kit d'évacuation 50 « extra-plat », cadre de grille en inox



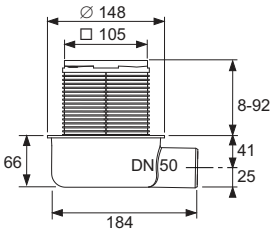

Kit d'évacuation TECEdrainpoint S 50, horizontal, extra-plat DN 50.

Composé de :
- Corps de siphon DN 50 horizontal, extra-plat, en plastique (PP)
- Bord de maintien
- Panier anti-odeurs amovible
- Garde d'eau réduite = 27 mm
- Réhausse avec cadre de grille en plastique (ABS) et joint torique
- Grille design TECEdrainpoint S en inox, matériau 1.4301 (304), dimensions 100 x 100 mm, surface polie, classe de charge K3 (pouvant supporter jusqu'à 300 kg)

Débit d'évacuation d'après EN 1253 avec rétention de 10/20 mm au-dessus de la grille :
- Avec réhausse d'une hauteur minimale : 0,52/0,61 l/s
- Avec réhausse d'une hauteur maximale : 0,69/1,12 l/s

Livré avec couvercle, film de protection provisoire et& notice de montage.

Veuillez commander séparément :
- Manchon PVC DN 50 réf. 3690002

Référence	U. liv. 1	U. liv. 2
3601050	1 Pcs.	112 Pcs.

TECEdrainpoint S - Kit d'évacuation 111 « extra-plat » avec flasque d'étanchéité Seal System, sans entrée, cadre de grille en inox*



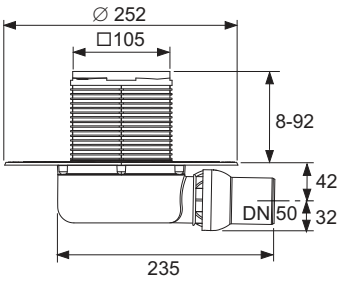

Kit de siphon de sol TECEdrainpoint S 111? horizontal, extra-plat, DN 50. Conforme aux exigences de la norme EN 1253-6.

Composé de :
- Corps de siphon en plastique DN 50, horizontal, extra-plat (PP)
- Flasque d'étanchéité universelle pour étanchéité liquide selon DIN 18534 ou par flasque à compression
- Evacuation articulée
- Panier anti-odeurs amovible
- Hauteur de garde d'eau = 27 mm
- Rehausse avec cadre de grille en plastique (ABS) et joint torique
- Grille design TECEdrainpoint S en inox, matériau 1.4301 (304), dimensions 100 x 100 mm, surface polie, classe de charge K3 (charge pouvant supporter jusqu'à 300 kg)

Débit d'évacuation d'après EN 1253 avec rétention de 10/20 mm au-dessus de la grille :
- Avec réhausse d'une hauteur minimale de : 0,52/0,61 l/s
- Avec réhausse d'une hauteur maximale de : 0,69/1,12 l/s

Livré avec couvercle, film de protection provisoire et notice de montage.

Veuillez commander séparément – selon le type d'étanchéité :
- Natte d'étanchéité Seal System pour la réalisation d'une étanchéité contrôlée et certifiée avec un système d'étanchéité liquide
- Kit anneaux de serrage et film étanche prédécoupé pour la réalisation d'étanchéités par flasque à compression

Référence	U. liv. 1	U. liv. 2
3601105	1 Pcs.	84 Pcs.

* Pour obtenir des informations sur le Seal System consulter le site Internet **www.sealsystem.net.**

TECEdrainpoint S - Kit d'évacuation 113 « extra-plat » avec flasque d'étanchéité universelle Seal System, sans entrée, cadre de grille en inox*



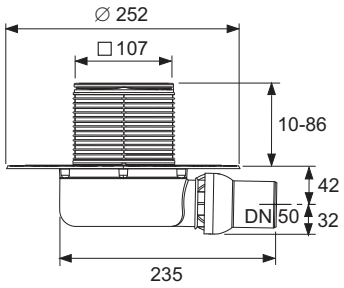

Kit d'évacuation TECEdrainpoint S 113, horizontal, extra-plat DN 50, cadre de grille et grille en inox. Conforme aux exigences de la norme EN 1253-6.

Composé de :
- Corps de siphon en plastique DN 50, horizontal, extra-plat (PP)
- Flasque d'étanchéité universelle pour étanchéité liquide selon DIN18534 ou par flasque à compression
- Evacuation articulée
- Panier anti-odeurs amovible
- Hauteur de garde d'eau = 27 mm
- Réhausse en plastique (ABS) et joint torique
- Cadre de grille en inox, matériau 1.4301 (304), dimensions de grille 100 x 100 mm
- Grille design TECEdrainpoint S en inox, matériau 1.4301 (304), dimensions 100 x 100 mm, surface polie, classe de charge K3 (charge pouvant supporter jusqu'à 300 kg)

Débit d'évacuation d'après EN 1253 avec rétention de 10/20 mm au-dessus de la grille :
- Avec réhausse d'une hauteur minimale de : 0,51/0,61 l/s
- Avec réhausse d'une hauteur maximale de : 0,56/1,23 l/s

Livré avec couvercle, film de protection provisoire et notice de montage.

Veuillez commander séparément – selon le type de joint :
- Natte d'étanchéité Seal System pour la réalisation d'une étanchéité contrôlée et certifiée avec un système d'étanchéité liquide
- Kit anneaux de serrage et film étanche prédécoupé pour la réalisation d'étanchéités par flasque à compression

Référence	U. liv. 1	U. liv. 2
3601106	1 Pcs.	84 Pcs.

TECEdrainpoint S - Kit d'évacuation TECEdrainpoint S 116 "extra-plat" NEW avec flasque d'étanchéité universelle Seal System, grille à carreler « Plate » 150 mm*



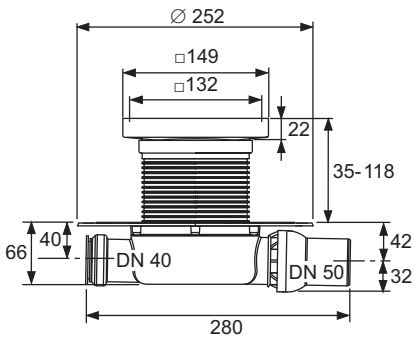

Kit de siphon de sol TECEdrainpoint S 116 DN 50, horizontal, extra-plat, cadre de grille en inox et grille à carreler « Plate », 142 x 142 mm.

Composé de :
- Corps de siphon en plastique DN 50, horizontal, extra-plat (PP)
- Flasque d'étanchéité universelle pour étanchéité liquide selon DIN18534 ou par flasque à compression
- Evacuation articulée
- Avec entrée latérale DN 40, bouchon inclus
- Panier anti-odeurs amovible
- Hauteur de garde d'eau = 27 mm
- Réhausse en plastique (ABS) et joint torique
- Cadre de grille en inox, matériau 1.4301 (304)
- Grille à carreler en inox « Plate », dimensions 142 x 142 mm, surface polie, classe de charge K3 (jusqu'à 300 kg)
- Hauteur intérieure de l'insert à carreler = 10,5 mm
- Réglage de la hauteur lors de l'installation du système d'étanchéité : 22 mm (sans élément de réhausse) et 35 à 118 mm (avec élément de réhausse) ; les dimensions s'appliquent du bord supérieur de la flasque universelle au bord supérieur du cadre de grille

Référence		U. liv. 1	U. liv. 2
3601108	**NEW**	1 Pcs.	84 Pcs.

* Pour obtenir des informations sur le Seal System consulter le site Internet **www.sealsystem.net.**

TECEdrainpoint S – Kits d'évacuation

TECEdrainpoint S - Kit d'évacuation 120 « standard » avec flasque d'étanchéité universelle Seal System, cadre de grille en inox*

Kit de siphon de sol TECEdrainpoint S 120 DN 50, horizontal, standard. Contrôlé d'après EN 1253-1.

Composé de :
- Corps de siphon en plastique DN 50, horizontal, standard (PP)
- Flasque d'étanchéité universelle pour étanchéité liquide selon DIN 18534 ou par flasque à compression
- Evacuation articulée
- Avec entrée latérale DN 40, bouchon inclus
- Panier anti-odeurs amovible
- Hauteur de garde d'eau = 50 mm
- Rehausse avec cadre de grille en plastique (ABS) et joint torique
- Grille design TECEdrainpoint S en inox, matériau 1.4301 (304), dimensions 100 x 100 mm, surface polie, classe de charge K3 (charge pouvant supporter jusqu'à 300 kg)

Débit d'évacuation d'après EN 1253 avec rétention de 10/20 mm au-dessus de la grille :
- Avec réhausse d'une hauteur minimale de : 0,52/0,89 l/s
- Avec réhausse d'une hauteur maximale de : 0,64/1,35 l/s

Livré avec couvercle, film de protection provisoire et notice de montage.

Veuillez commander séparément – selon le type d'étanchéité :
- Bande d'étanchéité Seal System pour un raccordement testé indépendamment ou système d'étanchéité
- Kit d'anneaux de compression et film d'étanchéité prédécoupé à la taille pour les raccords à bride serrés



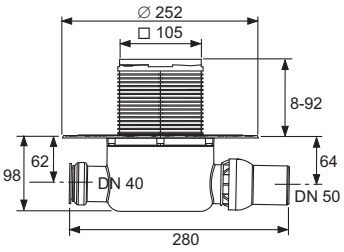

Référence	U. liv. 1	U. liv. 2
3601200	1 Pcs.	84 Pcs.

* Pour obtenir des informations sur le Seal System consulter le site Internet **www.sealsystem.net.**

TECEdrainpoint S - Kit d'évacuation 122 « standard » avec flasque d'étanchéité universelle Seal System, cadre de grille en inox*

Kit d'évacuation TECEdrainpoint S 122, horizontal, standard, DN 50, cadre et grille en inox et panier anti-odeurs double membrane.

Composé de :
- Corps de siphon DN 50 horizontal, standard, en plastique (PP)
- Flasque d'étanchéité universelle pour étanchéité liquide ou par flasque à compression
- Evacuation articulée
- Entrée latérale DN 40, bouchon compris
- Panier anti-odeurs double membrane amovible
- Garde d'eau de 50 mm et membrane supplémentaire
- Réhausse en plastique (ABS) et joint torique
- Cadre de grille en inox extrudé, matériau 1.4301 (304) pour grille de dimension 100 x 100 mm
- Grille design TECEdrainpoint S en inox, matériau 1.4301 (304), dimensions 100 x 100 mm, surface polie, classe de charge K3 (jusqu'à 300 kg)

Débit d'évacuation d'après EN 1253 avec rétention de 10/20 mm au-dessus de la grille :
- Avec réhausse d'une hauteur minimale : 0,54/0,85 l/s
- Avec réhausse d'une hauteur maximale : 0,71/1,35 l/s

Livré avec couvercle, film de protection provisoire et notice de montage.

Veuillez commander séparément – selon le type d'étanchéité :
- Bande d'étanchéité Seal System pour un raccordement testé indépendamment ou système d'étanchéité
- Kit d'anneaux de compression et film d'étanchéité prédécoupé à la taille pour les raccords à bride serrés



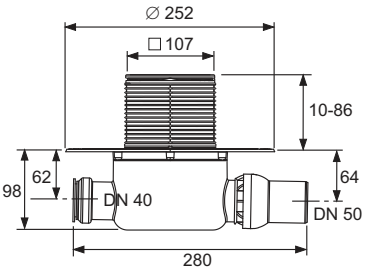

Référence	U. liv. 1	U. liv. 2
3601202	1 Pcs.	84 Pcs.

* Pour obtenir des informations sur le Seal System consulter le site Internet **www.sealsystem.net.**

TECEdrainpoint S – Kits d'évacuation

TECEdrainpoint S - Kit d'évacuation 130 « vertical » avec flasque d'étanchéité universelle Seal System, cadre de grille en inox*

Kit de siphon de sol TECEdrainpoint S 130 vertical, DN 50. Contrôlé d'après EN 1253-1.

Composé de :
- Corps de siphon en plastique DN 50, vertical (PP)
- Flasque d'étanchéité universelle pour étanchéité liquide selon DIN 18534 ou par flasque à compression
- Panier anti-odeurs amovible
- Hauteur de garde d'eau = 50 mm
- Rehausse avec cadre de grille en plastique (ABS) et joint torique
- Grille design TECEdrainpoint S en inox, matériau 1.4301 (304), dimensions 100 x 100 mm, surface polie, classe de charge K3 (charge pouvant supporter jusqu'à 300 kg)

Débit d'évacuation d'après EN 1253 avec rétention de 10/20 mm au-dessus de la grille :
- Avec réhausse d'une hauteur minimale de : 0,64/1,36 l/s
- Avec réhausse d'une hauteur maximale de : 0,70/1,56 l/s

Livré avec couvercle, film de protection provisoire et notice de montage.

Perçage nécessaire :
Diamètre 120 mm

Veuillez commander séparément – selon le type d'étanchéité :
- Bande d'étanchéité Seal System pour un raccordement testé indépendamment ou système d'étanchéité
- Kit d'anneaux de compression et film d'étanchéité prédécoupé à la taille pour les raccords à bride serrés



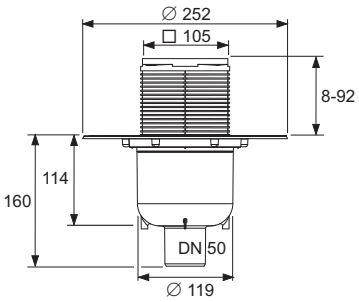

Référence	U. liv. 1	U. liv. 2
3601300	1 Pcs.	60 Pcs.

* Pour obtenir des informations sur le Seal System consulter le site Internet **www.sealsystem.net.**

TECEdrainpoint S - Kit d'évacuation 115 « extra-plat » avec collier d'étanchéité Seal System installée en usine et piège à odeurs*

Kit de siphon de sol TECEdrainpoint S 115 horizontal, extra-plat DN 50, avec élément de montage à isolation acoustique, réhausse avec cadre de grille en plastique et collier d'étanchéité Seal System monté en usine

Composé de :
- Corps de siphon DN 50 horizontal extra-plat en plastique (PP), avec bride de compression pour la connexion de films d'étanchéité en plastique ou élastomères
- Hauteur de garde d'eau réduite = 27 mm
- Panier anti-odeurs amovible
- Élément de montage avec attaches pour installation à isolation acoustique au plafond en béton nu
- Réhausse avec cadre de grille en plastique (ABS) avec manchette d'étanchéité montée en usine avec Seal System pour le raccordement de joints d'étanchéité selon DIN 18534
- Grille design TECEdrainpoint S en acier inoxydable étiré, matériau 1.4301 (304), dimensions 100 x 100 mm, surface polie, classe de charge K3 (jusqu'à 300 kg)
- Élément de coffrage en EPS comme espace réservé pour la réhausse à utiliser lors de la pose de la chape.
- Pour revêtements de sol de 8 à 25 mm (avec lit de colle)

Débit d'évacuation d'après EN 1253 avec rétention de 10/20 mm au-dessus de la grille :
- Avec réhausse d'une hauteur minimale : 0,52/0,61 l/s
- Avec réhausse d'une hauteur maximale : 0,69/1,12 l/s

Veuillez commander séparément :
- Kit anneaux de serrage et film étanche prédécoupé pour la réalisation d'étanchéités par flasque à compression (en option)

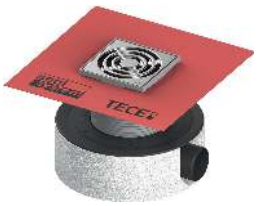

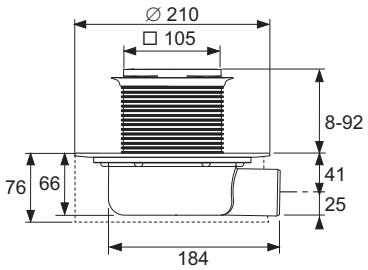

Référence	U. liv. 1	U. liv. 2
3601107	1 Pcs.	24 Pcs.

* Pour obtenir des informations sur le Seal System consulter le site Internet **www.sealsystem.net.**

TECEdrainpoint S – Siphons

TECEdrainpoint S - Siphon DN 50 « extra-plat » avec flasque d'étanchéité Seal System, sans entrée*



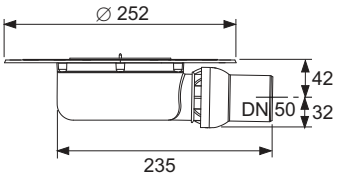

Kit de siphon de sol TECEdrainpoint S DN 50, horizontal, extra-plat, en plastique (PP). Contrôlé d'après EN 1253-6.

- Flasque d'étanchéité universelle pour étanchéité liquide selon DIN18534 ou par flasque à compression
- Evacuation articulée
- Panier anti-odeurs amovible
- Hauteur de garde d'eau = 27 mm

Débit d'évacuation d'après EN 1253 avec rétention de 10/20 mm au-dessus de la grille :
- Avec réhausse d'une hauteur minimale de : 0,52/0,61 l/s
- Avec réhausse d'une hauteur maximale de : 0,69/1,12 l/s

Livré avec couvercle, film de protection provisoire et notice de montage.

Veuillez commander séparément – selon le type d'étanchéité :
- Natte d'étanchéité Seal System pour la réalisation d'une étanchéité contrôlée et certifiée avec un système d'étanchéité liquide
- Kit anneaux de serrage et film étanche prédécoupé pour la réalisation d'étanchéités par flasque à compression

Référence	U. liv. 1	U. liv. 2
3601404	1 Pcs.	120 Pcs.

TECEdrainpoint S - Siphon DN 50 Terrasse avec flasque d'étanchéité universelle Seal System*



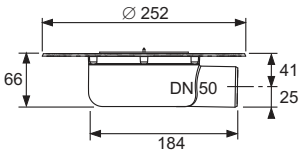

Siphon de sol pour évacuation de terrasse ou de balcon, TECEdrainpoint S DN 50 horizontal, extra-plat, en plastique (PP).

- Avec flasque d'étanchéité universelle pour étanchéité liquide ou par flasque à compression
- Sans panier anti-odeurs

Débit d'évacuation d'après EN 1253 avec rétention de 10/20 mm au-dessus de la grille :
- Avec réhausse d'une hauteur minimale : 0,66/1,22 l/s
- Avec réhausse d'une hauteur maximale : 0,50/1,51 l/s

Livré avec couvercle et film de protection provisoire et notice de montage.

Veuillez commander séparément – selon le type d'étanchéité :
- Natte d'étanchéité Seal System pour réalisation d'une étanchéité contrôlée et certifiée au système d'étanchéité liquide
- Kit anneaux de serrage et film étanche prédécoupé pour la réalisation d'étanchéités par flasque à compression

Remarque :
Débit d'évacuation mesuré avec réhausse et grille de 100 mm (réf. 3660001). Pour les autres valeurs de débit d'évacuation, se référer au chapitre correspondant.

Référence	U. liv. 1	U. liv. 2
3601401	1 Pcs.	120 Pcs.

* Pour obtenir des informations sur le Seal System consulter le site Internet **www.sealsystem.net.**

TECEdrainpoint S - Siphon DN 50 « standard » avec flasque d'étanchéité Seal System*



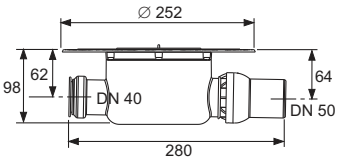

Kit de siphon de sol TECEdrainpoint S DN 50, horizontal, standard, en plastique (PP). Contrôlé d'après EN 1253-1.

- Flasque d'étanchéité universelle pour étanchéité liquide selon DIN18534 ou par flasque à compression
- Evacuation articulée
- Avec entrée latérale DN 40, bouchon inclus
- Panier anti-odeurs amovible
- Hauteur de garde d'eau = 50 mm

Débit d'évacuation d'après EN 1253 avec rétention de 10/20 mm au-dessus de la grille :
- Avec réhausse d'une hauteur minimale de : 0,52/0,89 l/s
- Avec réhausse d'une hauteur maximale de : 0,64/1,35 l/s

Livré avec couvercle, film de protection provisoire et notice de montage.

Veuillez commander séparément – selon le type d'étanchéité :
- Natte d'étanchéité Seal System pour réalisation d'une étanchéité contrôlée et certifiée au système d'étanchéité liquide
- Kit anneaux de serrage et film étanche prédécoupé pour la réalisation d'étanchéités par flasque à compression

Remarque :
Débit d'évacuation mesuré avec réhausse et grille de 100 mm (réf. 3660001). Pour les autres valeurs de débit d'évacuation, se référer au chapitre correspondant.

Référence	U. liv. 1	U. liv. 2
3601500	1 Pcs.	72 Pcs.

TECEdrainpoint S - Siphon DN 50 « vertical » avec flasque d'étanchéité Seal System*



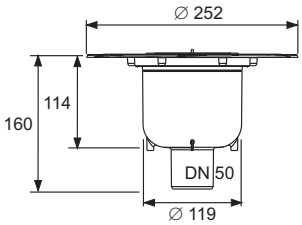

Siphon de sol TECEdrainpoint S DN 50 vertical, en plastique (PP). Contrôlé d'après EN 1253-1.

- Flasque d'étanchéité universelle pour étanchéité liquide selon DIN18534 ou par flasque à compression
- Panier anti-odeurs amovible
- Hauteur de garde d'eau = 50 mm

Débit d'évacuation d'après EN 1253 avec rétention de 10/20 mm au-dessus de la grille :
- Avec réhausse d'une hauteur minimale de : 0,64/1,36 l/s
- Avec réhausse d'une hauteur maximale de : 0,70/1,56 l/s

Livré avec couvercle, film de protection provisoire et notice de montage.

Perçage nécessaire :
Diamètre 120 mm

Veuillez commander séparément – selon le type d'étanchéité :
- Natte d'étanchéité Seal System pour réalisation d'une étanchéité contrôlée et certifiée au système d'étanchéité liquide
- Kit anneaux de serrage et film étanche prédécoupé pour la réalisation d'étanchéités par flasque à compression

Remarque :
Débit d'évacuation mesuré avec réhausse et grille de 100 mm (réf. 3660001). Pour les autres valeurs de débit d'évacuation, se référer au chapitre correspondant.

Référence	U. liv. 1	U. liv. 2
3601600	1 Pcs.	48 Pcs.

* Pour obtenir des informations sur le Seal System consulter le site Internet **www.sealsystem.net.**

TECEdrainpoint S – Siphons

TECEdrainpoint S - Siphon DN 70 avec flasque d'étanchéité Seal System*

Kit de siphon de sol TECEdrainpoint S DN 70, horizontal, en plastique (PP). Contrôlé d'après EN 1253-1.

- Flasque d'étanchéité universelle pour étanchéité liquide selon DIN18534 ou par flasque à compression
- Entrée latérale DN 50, bouchon inclus
- Panier anti-odeurs amovible
- Hauteur de garde d'eau = 50 mm

Débit d'évacuation d'après EN 1253 avec rétention de 10/20 mm au-dessus de la grille :
- Avec réhausse d'une hauteur minimale de : 0,62/1,22 l/s
- Avec réhausse d'une hauteur maximale de : 0,87/1,74 l/s

Livré avec couvercle, film de protection provisoire et notice de montage.

Veuillez commander séparément – selon le type d'étanchéité :
- Natte d'étanchéité Seal System pour réalisation d'une étanchéité contrôlée et certifiée au système d'étanchéité liquide
- Kit anneaux de serrage et film étanche prédécoupé pour la réalisation d'étanchéités par flasque à compression

Veuillez commander séparément :
- Manchon PVC DN 70 réf. 3690009

Remarque :
Débit d'évacuation mesuré avec réhausse et grille design 150 mm (réf. 3660003), pour les autres valeurs de débits se référer au chapitre correspondant.



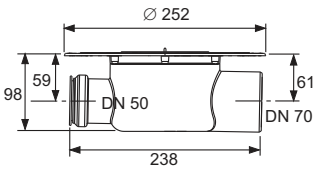

Référence	U. liv. 1	U. liv. 2
3603500	1 Pcs.	72 Pcs.

* Pour obtenir des informations sur le Seal System consulter le site Internet **www.sealsystem.net.**

TECEdrainpoint S - Siphon DN 70 verticale avec flasque d'étanchéité universelle Seal System*

Kit de siphon de sol TECEdrainpoint S DN 70 vertical, en plastique (PP). Contrôlé d'après EN 1253-1.

- Flasque d'étanchéité universelle pour étanchéité liquide selon DIN18534 ou par flasque à compression
- Panier anti-odeurs amovible
- Hauteur de garde d'eau = 50 mm

Débit d'évacuation d'après EN 1253 avec rétention de 10/20 mm au-dessus de la grille :
- Avec réhausse d'une hauteur minimale de : 0,47/1,81 l/s
- Avec réhausse d'une hauteur maximale de : 0,63/1,84 l/s

Livré avec couvercle, film de protection provisoire et notice de montage.

Perçage nécessaire :
Diamètre 122 mm

Veuillez commander séparément – selon le type d'étanchéité :
- Natte d'étanchéité Seal System pour réalisation d'une étanchéité contrôlée et certifiée au système d'étanchéité liquide
- Kit anneaux de serrage et film étanche prédécoupé pour la réalisation d'étanchéités par flasque à compression

Veuillez commander séparément :
- Manchon PVC DN 70 réf. 3690009

Remarque :
Débit d'évacuation mesuré avec réhausse et grille design 150 mm (réf. 3660003), pour les autres valeurs de débits se référer au chapitre correspondant.



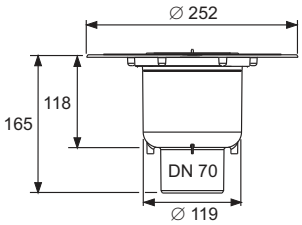

Référence	U. liv. 1	U. liv. 2
3603600	1 Pcs.	48 Pcs.

* Pour obtenir des informations sur le Seal System consulter le site Internet **www.sealsystem.net.**

TECEdrainpoint S – Siphons

TECEdrainpoint S - Siphon DN 100 avec flasque d'étanchéité universelle Seal System*

Kit de siphon de sol TECEdrainpoint S DN 100, horizontal, en plastique (PP). Contrôlé d'après EN 1253-1.

- Flasque d'étanchéité universelle pour étanchéité liquide selon DIN18534 ou par flasque à compression
- Entrée latérale DN 50, bouchon inclus
- Panier anti-odeurs amovible
- Hauteur de garde d'eau = 50 mm

Débit d'évacuation d'après EN 1253 avec rétention de 10/20 mm au-dessus de la grille :
- Avec réhausse d'une hauteur minimale de : 0,90/1,61 l/s
- Avec réhausse d'une hauteur maximale de : 0,86/2,03 l/s

Livré avec couvercle, film de protection provisoire et notice de montage.

Veuillez commander séparément – selon le type d'étanchéité :
- Natte d'étanchéité Seal System pour réalisation d'une étanchéité contrôlée et certifiée au système d'étanchéité liquide
- Kit anneaux de serrage et film étanche prédécoupé pour la réalisation d'étanchéités par flasque à compression

Veuillez commander séparément :
- Manchon PVC DN 70 réf. 3690009

Remarque :
Débit d'évacuation mesuré avec réhausse et grille design 150 mm (réf. 3660003), pour les autres valeurs de débits se référer au chapitre correspondant.



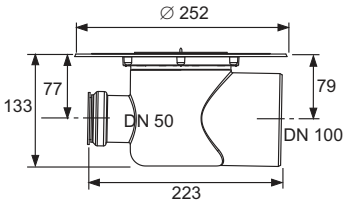

Référence	U. liv. 1	U. liv. 2
3607500	1 Pcs.	81 Pcs.

* Pour obtenir des informations sur le Seal System consulter le site Internet **www.sealsystem.net.**

TECEdrainpoint S - Siphon DN 100 verticale avec flasque d'étanchéité universelle Seal System*

Kit de siphon de sol TECEdrainpoint S DN 100, vertical, en plastique (PP). Contrôlé d'après EN 1253-1.

- Flasque d'étanchéité universelle pour étanchéité liquide selon DIN18534 ou par flasque à compression
- Panier anti-odeurs amovible
- Hauteur de garde d'eau = 50 mm

Débit d'évacuation d'après EN 1253 avec rétention de 10/20 mm au-dessus de la grille :
- Avec réhausse d'une hauteur minimale de : 0,76/1,42 l/s
- Avec réhausse d'une hauteur maximale de : 0,80/2,10 l/s

Livré avec couvercle, film de protection provisoire et notice de montage.

Perçage nécessaire :
Diamètre 132 mm

Veuillez commander séparément – selon le type d'étanchéité :
- Bande d'étanchéité Seal System pour un raccordement testé indépendamment ou système d'étanchéité
- Kit anneaux de serrage et film étanche prédécoupé pour la réalisation d'étanchéités par flasque à compression

Remarque :
Valeurs de capacité d'évacuation mesurées avec le dessus du siphon et la grille de conception 150 mm (réf. 3660003). Pour les autres valeurs de capacité d'évacuation, voir le chapitre correspondant.



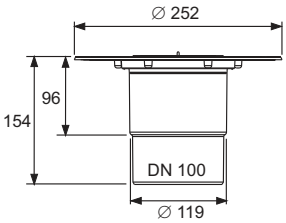

Référence	U. liv. 1	U. liv. 2
3607600	1 Pcs.	48 Pcs.

* Pour obtenir des informations sur le Seal System consulter le site Internet **www.sealsystem.net.**

TECEdrainpoint S – Réhausses

TECEdrainpoint S - Cadre de grille pour pierre naturelle, sans réhausse, inox, 100 x 100 mm



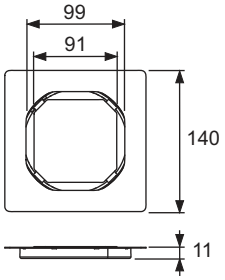

Grille à carreler sans cadre, 100 x 100 mm en inox.

- Diamètre extérieur = 110 mm
- Epaisseur = 1 mm (compatible avec toutes les épaisseurs de carrelage et de pierre naturelle)
- Cadre de grille en inox extrudé, matériau 1.4301 (304)
- Grille pierre naturelle, en inox, matériau 1.4301 (304), dimensions 91 x 91 mm, surface polie, classe de charge K3 (jusqu'à 300 kg)

Référence	U. liv. 1
3660016	1 Pcs.

TECEdrainpoint S - Cadre de grille « Plate » à carreler, réhausse incluse, inox, 150 x 150 mm



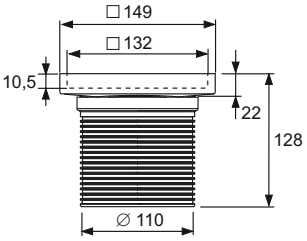

Kit de rehausse avec cadre de grille en inox et grille à carreler « Plate », 142 x 142 mm.

- Rehausse en plastique (ABS)
- Joint torique
- Diamètre extérieur = 110 mm
- Réglage de la hauteur lors de l'installation du système d'étanchéité : 22 mm (sans élément de rehausse) et 35 à 118 mm (avec élément de rehausse) ; les dimensions s'appliquent du bord supérieur de la flasque universelle au bord supérieur du cadre de grille
- Hauteur intérieure de l'insert à carreler = 10,5 mm
- Cadre de grille en inox, matériau 1.4301 (304)
- Grille à carreler en inox « Plate », matériau 1.4301 (304), dimensions 142 x 142 mm, surface polie, classe de charge K3 (jusqu'à 300 kg)

Référence	U. liv. 1
3660011	1 Pcs.

TECEdrainpoint S - Cadre de grille, réhausse en plastique incluse, 100 x 100 mm



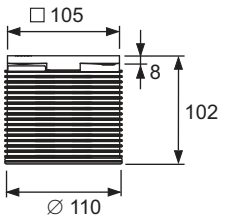

Kit de réhausse avec cadre (plastique) et grille design TECEdrainpoint S 100 x 100 mm.

- Réhausse avec cadre de grille en plastique (ABS)
- Joint torique
- Diamètre extérieur = 110 mm
- Hauteur ajustable = 8 à 92 mm
- Grille design TECEdrainpoint S en inox, matériau 1.4301 (304), dimensions 100 x 100 mm, surface polie, classe de charge K3 (jusqu'à 300 kg)

Référence	U. liv. 1
3660001	1 Pcs.

TECEdrainpoint S - Cadre de grille, réhausse incluse, inox, 100 x 100 mm

Kit réhausse avec cadre de grille (inox) et grille design TECEdrainpoint S 100 x 100 mm.

- Réhausse en plastique (ABS)
- Joint torique
- Diamètre extérieur = 110 mm
- Hauteur ajustable = 10 à 86 mm
- Cadre de grille en inox, matériau 1.4301 (304)
- Grille design TECEdrainpoint S en inox, matériau 1.4301 (304), dimensions 100 x 100 mm, surface polie, classe de charge K3 (jusqu'à 300 kg)



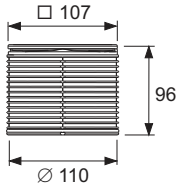

Référence	U. liv. 1
3660002	1 Pcs.

TECEdrainpoint S - Cadre de grille, en plastique, 150 x 150 mm, grille design inclus

Kit réhausse avec cadre de grille (plastique) et grille design TECEdrainpoint S 142 x 142 mm.

- Réhausse avec cadre de grille en plastique (ABS)
- Joint torique
- Diamètre extérieur = 110 mm
- Hauteur ajustable = 12 à 92 mm
- Grille design TECEdrainpoint S en inox, matériau 1.4301 (304), dimensions 142 x 142 mm, surface polie, classe de charge K3 (jusqu'à 300 kg)



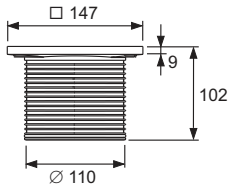

Référence	U. liv. 1
3660003	1 Pcs.

TECEdrainpoint S - Cadre de grille, réhausse incluse, inox, 150 x 150 mm

Kit réhausse avec cadre de grille (inox) et grille design TECEdrainpoint S 142 x 142 mm.

- Réhausse en plastique (ABS)
- Joint torique
- Diamètre extérieur = 110 mm
- Hauteur ajustable = 12 à 88 mm
- Cadre de grille en inox, matériau 1.4301 (304)
- Grille design TECEdrainpoint S en inox, matériau 1.4301 (304), dimensions 142 x 142 mm, surface polie, classe de charge K3 (jusqu'à 300 kg)



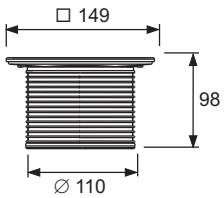

Référence	U. liv. 1
3660004	1 Pcs.

TECEdrainpoint S – Réhausses

TECEdrainpoint S - Cadre de grille « Quadratum », réhausse incluse, inox, 100 x 100 mm

Réhausse avec cadre grille en inox et grille design « quadratum » 100 x 100 mm.

- Réhausse avec cadre de grille en inox
- Joint torique
- Diamètre extérieur = 110 mm
- Réglage de la hauteur = 10-86 mm
- Cadre de grille en inox, matériau 1.4301 (304)
- Grille design « quadratum » en inox, matériau 1.4301 (304), dimensions 100 x 100 mm, surface polie, classe de charge L15 (charge jusqu'à 1500 kg)
- Groupe d'évaluation B de résistance au glissement pour zones pieds nus chargés à forte humidité, selon DIN 51097



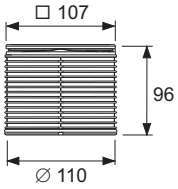

Référence	U. liv. 1
3660007	1 Pcs.

TECEdrainpoint S - Réhausse avec flasque d'étanchéité Seal System*

Kit d'évacuation en plastique (PP) avec flasque d'étanchéité universelle pour étanchéité liquide ou par flasque à compression.

- Avec flasque d'étanchéité universelle pour étanchéité liquide ou par flasque à compression
- Avec joint torique
- Diamètre extérieur = 110 mm
- Réglage de la hauteur = 12-95 mm



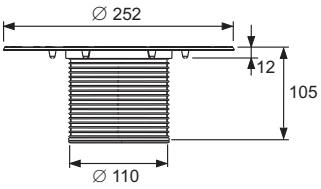

Référence	U. liv. 1
3660005	1 Pcs.

TECEdrainpoint S - Rallonge de réhausse

Rallonge de réhausse en plastique (ABS).

- Avec joint torique
- Diamètre extérieur 110 mm
- Hauteur ajustable = 14 à 95 mm



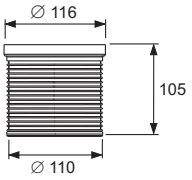

Référence	U. liv. 1
3660006	1 Pcs.

TECEdrainpoint S - Cadre de grille en plastique, 100 mm, sans grille

Réhausse avec cadre de grille (plastique) sans grille.

- Réhausse avec cadre de grille en plastique (ABS)
- Joint torique
- Diamètre extérieur 110 mm
- Hauteur ajustable = 10 à 92 mm



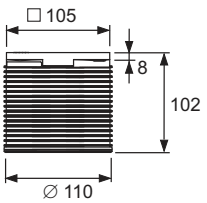

Référence	U. liv. 1
3660018	1 Pcs.

* Pour obtenir des informations sur le Seal System consulter le site Internet **www.sealsystem.net.**

TECEdrainpoint S - Cadre de grille en plastique, 150 x 150 mm, sans grille

Réhausse avec cadre de grille (plastique) sans grille.

- Réhausse avec cadre de grille en plastique (ABS)
- Joint torique
- Diamètre extérieur = 110 mm
- Hauteur ajustable = 10 à 92 mm



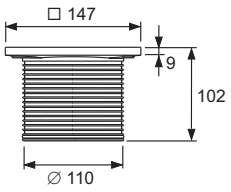

Référence	U. liv. 1
3660019	1 Pcs.

TECEdrainpoint S – Grilles

TECEdrainpoint S - Grille design vissable, inox, 100 x 100 mm



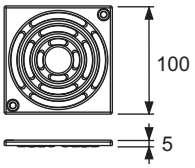

Grille design TECEdrainpoint S 100 x 100 mm en inox, matériau 1.4301 (304) vissable.

- Dimensions = 100 x 100 mm (dimensions extérieures)
- Surface polie
- Classe de charge K3 (jusqu'à 300 kg)
- Avec 2 vis à tête fraisée en inox et douilles filetées autotaraudeuses

Référence	U. liv. 1
3665000	1 Pcs.

TECEdrainpoint S - Grille design vissable, inox, 150 x 150 mm



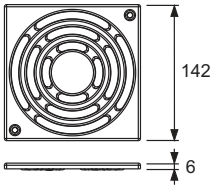

Grille design TECEdrainpoint S 142 x 142 mm en inox, matériau 1.4301 (304), vissable.

- Dimensions = 142 x 142 mm (dimensions extérieures)
- Surface polie
- Classe de charge K3 (jusqu'à 300 kg)
- Avec 2 vis à tête fraisée en inox et douilles filetées autotaraudeuses

Référence	U. liv. 1
3665001	1 Pcs.

TECEdrainpoint S - Grille design, inox, 100 x 100 mm



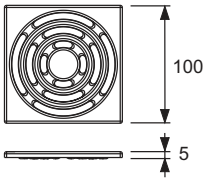

Grille design TECEdrainpoint S 100 x 100 mm en inox, matériau 1.4301 (304).

- Dimensions = 100 x 100 mm (dim. extérieur)
- Surface polie
- Classe de charge K3 (jusqu'à 300 kg)

Référence	U. liv. 1
3665002	1 Pcs.

TECEdrainpoint S - Grille design, inox, 150 x 150 mm



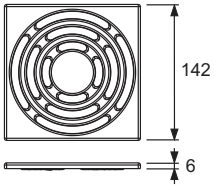

Grille design TECEdrainpoint S 142 x 142 mm en inox, matériau 1.4301 (304).

- Dimensions = 142 x 142 mm (dim. extérieur)
- Surface polie
- Classe de charge K3 (jusqu'à 300 kg)

Référence	U. liv. 1
3665003	1 Pcs.

TECEdrainpoint S - Grille design « Quadratum », inox, 100 x 100 mm



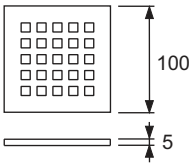

Grille design « quadratum » TECEdrainpoint S 100 x 100 mm, en inox, matériau 1.4301 (304).

- Dimensions = 100 x 100 mm (dimensions extérieures)
- Surface polie
- Classe de charge L15 (jusqu'à 1500 kg)
- Groupe d'évaluation B de résistance au glissement pour zones pieds nus à forte humidité, selon DIN 51097

Référence	U. liv. 1
3665006	1 Pcs.

TECEdrainpoint S - Grille design « Quadratum », inox, 150 x 150 mm

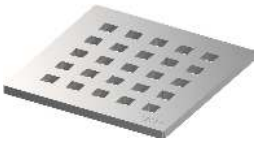

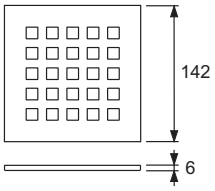

Grille design « quadratum » TECEdrainpoint S 142 x 142 mm, en acier inoxydable, matériau 1.4301 (304).

- Dimensions = 142 x 142 mm (dimensions extérieures)
- Surface polie
- Classe de charge L15 (charge jusqu'à 1500 kg)
- Groupe d'évaluation B de résistance au glissement pour zones pieds nus à forte humidité, selon DIN 51097

Référence	U. liv. 1
3665009	1 Pcs.

TECEdrainpoint S – Accessoires

TECEdrainpoint S - Kit coupe-feu FireStop EI 120 DN 50



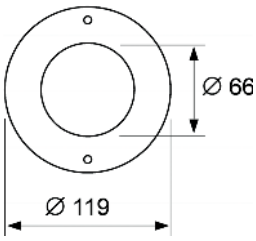

Kit de protection coupe-feu pour installation directe sur le siphon vertical TECEdrainpoint S DN 50, pour une séparation hautement résistante au feu des traversées de plafond dans les dalles solides jusqu'à 120 minutes. Classification conforme à l'EN 13501 pour la classe de protection coupe-feu EI 120-U/C et E 120-U/C, Agrément technique européen (ETA-11/0437), une homologation générale a été demandée.

Le kit se compose d'un manchon coupe-feu, de 2 vis cruciformes, d'une plaque d'identification et d'un tube de 150 mm, DN 50 en PP-HT, conforme à l'EN 1451.

Perçage nécessaire :
Diamètre 120 mm (min. = 119 mm, max. = 123 mm)

Domaine d'application :
Dalles d'une épaisseur de 150 à 325 mm

Aucun masticage ni rebouchage des espaces n'est nécessaire.

Référence	U. liv. 1	U. liv. 2
3690050	1 Pcs.	50 Pcs.

TECEdrainpoint S - Manchon de protection anti-incendie DN 70/DN 100



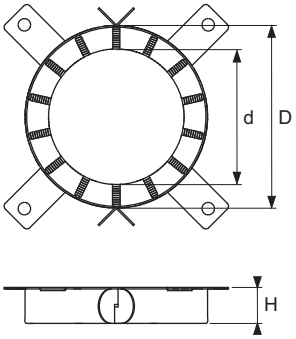

Kit de protection coupe-feu à installer directement sous le siphon. TECEdrainpoint S vertical DN 70 et DN 100 et tube PP-HT conforme à la norme EN 1451. Pour une séparation hautement résistante au feu des traversées de plafond dans les dalles solides, jusqu'à 120 minutes.
Conforme à l'EN 13501 pour la classe de protection coupe-feu EI 120-U/U, agrément technique européen (ETA-18/0537), une homologation générale a été demandée.

Perçage nécessaire :
- DN 70 : Diamètre 122 mm
- DN 100 : Diamètre 132 mm

Domaine d'application :
Dalles d'une épaisseur ≥ 200 mm

Aucun masticage ni rebouchage des espaces nécessaire.

Version	D	d	H	Référence	U. liv. 1	U. liv. 2
DN 70	132 mm de dia.	94 mm de dia.	26,6 mm	3690070	1 Pcs.	10 Pcs.
DN 100	155 mm de dia.	114 mm de dia.	26,6 mm	3690100	1 Pcs.	10 Pcs.

TECEdrainpoint S - Natte d'étanchéité Seal System pour étanchéité liquide, 480 x 480 mm*

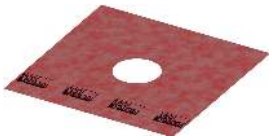

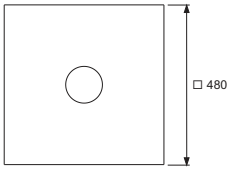

Natte d'étanchéité Seal System pour la réalisation d'une étanchéité contrôlée et certifiée avec un système d'étanchéité liquide.

Composé de :
- Molleton PP (dessus et dessous) et feuille intérieure imperméable en PE
- Dimensions = 480 x 480 mm

Référence	U. liv. 1
3690004	1 Pcs.

* Pour obtenir des informations sur le Seal System consulter le site Internet **www.sealsystem.net.**

TECEdrainpoint S - Kit d'anneaux de serrage, vis et joint compris, inox



Kit d'anneaux de serrage pour siphons TECEdrainpoint S pour étanchéité par flasque à compression.

Composé de :
- Anneau de serrage en inox, matériau 1.4301 (304) avec cercle pré-percé
- Joint d'étanchéité en caoutchouc alvéolaire
- 6 vis en inox

Référence	U. liv. 1
3690003	1 Pcs.

TECEdrainpoint S - Natte étanche prédécoupée EPDM pour étanchéité par bande à compression, 500 x 500 mm

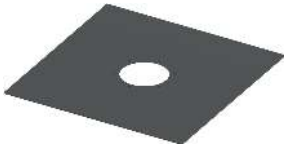

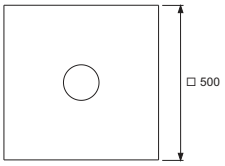

Natte d'étanchéité pour siphons TECEdrainpoint S pour la pose de feutres bitumineux, ou de feutres bitumés polymères ou de bandes d'étanchéité EPDM par soudage à chaud ou par soudage surfacique. Le film étanche est fixé à la natte d'étanchéité universelle à l'aide du kit d'anneaux de serrage.

- Matériel : EPDM renforcé de fibre de verre, face inférieure en couche de bitume modifié polymère et couche de quartz fin
- Dimensions = 500 x 500 mm
- Épaisseur du matériau = 3,1 mm
- Fabricant : Phoenix Restrix MB

Veuillez commander séparément :
- Kit anneaux de serrage (réf. 3690003)

Référence	U. liv. 1
3690006	1 Pcs.

TECEdrainpoint S - Panier anti-odeur mécanique à clapet



Panier anti-odeurs mécanique avec clapet pendulaire pour siphons TECEdrainpoint S qui bloque les mauvaises odeurs et la vermine. Peut s'adapter à tous les siphons de sol TECEdrainpoint S.

Remarque :
Débit d'évacuation conforme à la norme EN 1253 pour une hauteur de refoulement de 10 à 20 mm au-dessus de la grille en utilisant deux exemples :

Kit d'évacuation TECEdrainpoint S 110 extra plat avec grille design 100 x 100 mm (référence 3601100) :
- Avec réhausse d'une hauteur minimale de : 0,54/0,60 l/s
- Avec réhausse d'une hauteur maximale de : 0,66/1,00 l/s

Kit d'évacuation TECEdrainpoint S 120 « Standard » avec grille design 100 x 100 mm (référence 3601200) :
- Avec réhausse d'une hauteur minimale de : 0,66/1,00 l/s
- Avec réhausse d'une hauteur maximale de : 0,76/1,25 l/s

Référence	U. liv. 1	U. liv. 2
3695007	1 Pcs.	60 Pcs.

TECEdrainpoint S – Accessoires

TECEdrainpoint S - Panier anti-odeur à membrane pour siphon



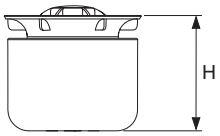

Panier anti-odeurs pour siphons TECEdrainpoint S en plastique (PP) avec membrane à lèvres d'étanchéité internes ; protège contre l'évaporation, bloque les mauvaises odeurs et la vermine ; double effet du panier anti-odeurs grâce à la garde d'eau et à la membrane. Peut se poser sur tous les siphons de sol TECEdrainpoint S.

Version	H	Référence	U. liv. 1
pour siphon DN 50 extra-plat	50 mm	3695002	1 Pcs.
pour siphons DN 50, normaux et verticaux et pour siphons DN 70	83 mm	3695005	1 Pcs.
pour siphons DN 100	117 mm	3695006	1 Pcs.

TECEdrainpoint S - Grille filtre cheveux, plastique



Grille filtre cheveux en plastique, à placer dans le siphon TECEdrainpoint S.

Référence	U. liv. 1	U. liv. 2
3690005	1 Pcs.	60 Pcs.

TECEdrainpoint S - Pieds de réglage, insonorisés



Pieds de réglage pour siphons TECEdrainpoint S avec natte d'étanchéité universelle ; pour faciliter le réglage de la hauteur et le positionnement lors du montage de l'ensemble.

Plage de réglage bord inférieur des pieds jusqu'au bord supérieur de la natte d'étanchéité universelle : 64 à 165 mm

Composé de 4 pieds de réglage, élément d'insonorisation et matériel de fixation inclus.

Référence	U. liv. 1	U. liv. 2
3690007	1 Kit	10 Kit

Isolation acoustique Drainbase pour TECEdrainprofile, TECEdrainline et TECEdrainpoint S



Rouleau d'isolation acoustique à monter sous chape flottante dans la zone des douches de plain-pied ou dans la salle de bains. Pour réduire les bruits de plomberie et fournir une isolation anti-bruit pour les rénovations et les nouveaux bâtiments. Fabriqué à partir de granulés de caoutchouc recyclés à haute résistance, liés avec un élastomère PUR. Répond aux exigences d'isolation acoustique améliorée pour le niveau sonore d'installation conformément à la norme DIN 4109 Supplément 5, publiée le 2020-08, et au plus haut niveau d'isolation de acoustique SSt III conformément à la norme VDI 4100, publiée le 2012-10 (vérification du test disponible sur demande).

- Forme de livraison : 1,25 m x 1,25 m x 6 mm
- Classe de feu : B2 (DIN 4102)
- Résistance thermique : 0,05 (m^2K)/W
- Compression à 15 t/m^2 : 0,6 mm
- Réduction du bruit d'impact : ΔLw= 20 dB(A) (pour chape de 50 mm)

Référence	U. liv. 1	U. liv. 2
660001	1 Pcs.	16 Pcs.

Isolation acoustique Drainbase pour TECEdrainprofile, TECEdrainline et TECEdrainpoint S



Rouleau d'isolation acoustique à monter sous chape flottante dans la zone des douches de plain-pied ou dans la salle de bains. Pour réduire les bruits de plomberie et fournir une isolation anti-bruit pour les rénovations et les nouveaux bâtiments. Fabriqué à partir de granulés de caoutchouc recyclés à haute résistance, liés avec un élastomère PUR. Répond aux exigences d'isolation acoustique améliorée pour le niveau sonore d'installation conformément à la norme DIN 4109 Supplément 5, publiée le 2020-08, et au plus haut niveau d'isolation de acoustique SSt III conformément à la norme VDI 4100, publiée le 2012-10 (vérification du test disponible sur demande).

- Forme de livraison : 8,0 m x 1,25 m x 6 mm (rouleau, approx. 50 kg)
- Classe de feu : B2 (DIN 4102)
- Résistance thermique : 0,05 (m^2K)/W
- Compression à 15 t/m^2 : 0,6 mm
- Réduction du bruit d'impact : ΔLw= 20 dB(A) (pour chape de 50 mm)

Référence	U. liv. 1
660002	8 m

TECEdrainpoint S – Pièces de rechange

3601050 – TECEdrainpoint S - Kit d'évacuation 50 « extra-plat », cadre de grille en inox
3601108 – TECEdrainpoint S - Kit d'évacuation TECEdrainpoint S 116 "extra-plat" avec flasque d'étanchéité universelle Seal System, grille à carreler « Plate » 150 mm

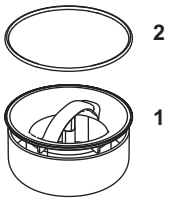

Pos.	Référence	Désignation	U. liv. 1
1	3695000	Panier anti-odeurs « extra-plat » en PP pour évacuations horizontales DN 50 extra-plates, hauteur 50 mm	1 Pcs.
2	3695003	Joint torique pour réhausse avec 110 mm	1 Pcs.

3601200 – TECEdrainpoint S - Kit d'évacuation 120 « standard » avec flasque d'étanchéité universelle Seal System, cadre de grille en inox
3601202 – TECEdrainpoint S - Kit d'évacuation 122 « standard » avec flasque d'étanchéité universelle Seal System, cadre de grille en inox
3601300 – TECEdrainpoint S - Kit d'évacuation 130 « vertical » avec flasque d'étanchéité universelle Seal System, cadre de grille en inox

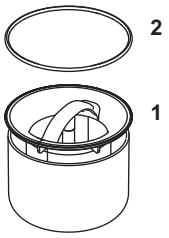

Pos.	Référence	Désignation	U. liv. 1
1	3695001	Panier anti-odeurs « standard » en PP pour évacuations horizontales et verticales normales DN 50 et DN 70, hauteur 83 mm	1 Pcs.
2	3695003	Joint torique pour réhausse avec 110 mm	1 Pcs.

3601401 – TECEdrainpoint S - Siphon DN 50 Terrasse avec flasque d'étanchéité universelle Seal System

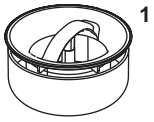

Pos.	Référence	Désignation	U. liv. 1
1	3695000	Panier anti-odeurs « extra-plat » en PP pour évacuations horizontales DN 50 extra-plates, hauteur 50 mm	1 Pcs.

3601500 – TECEdrainpoint S - Siphon DN 50 « standard » avec flasque d'étanchéité Seal System
3601600 – TECEdrainpoint S - Siphon DN 50 « vertical » avec flasque d'étanchéité Seal System
3603500 – TECEdrainpoint S - Siphon DN 70 avec flasque d'étanchéité Seal System
3603600 – TECEdrainpoint S - Siphon DN 70 verticale avec flasque d'étanchéité universelle Seal System

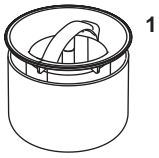

Pos.	Référence	Désignation	U. liv. 1
1	3695001	Panier anti-odeurs « standard » en PP pour évacuations horizontales et verticales normales DN 50 et DN 70, hauteur 83 mm	1 Pcs.

3607500 – TECEdrainpoint S - Siphon DN 100 avec flasque d'étanchéité universelle Seal System
3607600 – TECEdrainpoint S - Siphon DN 100 verticale avec flasque d'étanchéité universelle Seal System

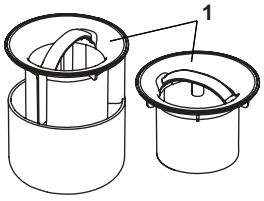

Pos.	Référence	Désignation	U. liv. 1
1	3695004	Tube plongeur anti-odeurs DN100, hauteur 117 mm	1 Pcs.

TECEdrainpoint S - Cadre de grille pour pierre naturelle, sans réhausse, inox, 100 x 100 mm



Pos.	Référence	Désignation	U. liv. 1
1	668016	Bouchon écarteur	10 Pcs.

TECEdrainpoint S – Pièces de rechange

3660011 – TECEdrainpoint S - Cadre de grille « Plate » à carreler, réhausse incluse, inox, 150 x 150 mm
3660001 – TECEdrainpoint S - Cadre de grille, réhausse en plastique incluse, 100 x 100 mm
3660002 – TECEdrainpoint S - Cadre de grille, réhausse incluse, inox, 100 x 100 mm
3660003 – TECEdrainpoint S - Cadre de grille, en plastique, 150 x 150 mm, grille design inclus
3660004 – TECEdrainpoint S - Cadre de grille, réhausse incluse, inox, 150 x 150 mm
3660007 – TECEdrainpoint S - Cadre de grille « Quadratum », réhausse incluse, inox, 100 x 100 mm
3660005 – TECEdrainpoint S - Réhausse avec flasque d'étanchéité Seal System
3660006 – TECEdrainpoint S - Rallonge de réhausse
3660019 – TECEdrainpoint S - Cadre de grille en plastique, 150 x 150 mm, sans grille



Pos.	Référence	Désignation	U. liv. 1
1	3695003	Joint torique pour réhausse avec 110 mm	1 Pcs.

Sommaire Modèles d'exposition

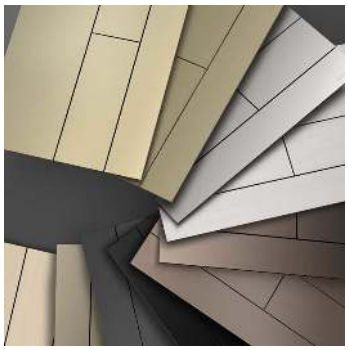

	Page
TECEone	289
TECElux	290
Plaques de déclenchement WC	291
Plaques de déclenchement urinoir	295
TECEdrainprofile	297
TECEdrainline	298

Les prix des modèles d'exposition sont disponibles sur demande.

TECEone - Pare-éclaboussures

Capot en plastique transparent pour présenter la fonction douche.



Référence
9820371

Modèles d'exposition – TECElux

TECElux - Plaque de déclenchement WC en verre, avec déclenchement manuel - Modèle d'exposition

Plaque avant en verre supérieure avec unité de déclenchement pour module TECElux avec deux touches de déclenchement en association avec la plaque avant en verre inférieure.
Dimensions : 430 x 1000 x 16 mm



Couleur	Référence
Verre blanc brillant, touches blanc brillant	9650500
Verre blanc brillant, touches chromé brillant	9650501
Verre noir brillant, touches chromé brillant	9650505

TECElux - Plaque de déclenchement WC en verre, avec déclenchement électronique sen-Touch - Modèle d'exposition

Plaque avant en verre supérieure pour module TECElux avec touches de déclenchement électronique sen-Touch en association avec plaque avant en verre WC inférieure pour WC standard, bloc d'alimentation inclus dans la livraison.
Dimensions : 430 x 1000 x 16 mm



Couleur	Référence
Verre blanc brillant	9650502
Verre noir brillant	9650504

TECElux - Plaque de déclenchement WC en verre, avec déclenchement électronique sen-Touch, pour abattant douche-WC - Modèle d'exposition

Plaque de déclenchement supérieure pour module TECElux avec touches de déclenchement électronique sen-Touch en association avec la plaque avant en verre WC inférieure pour abattant douche-WC, bloc d'alimentation inclus dans la livraison.
Dimensions : 430 x 1000 x 16 mm



Couleur	Référence
Verre blanc brillant	9650503

TECElux - Panneau d'informations

Panneau d'explication TECElux pour exposition, en association avec les modules d'exposition TECElux.
Dimensions:
120 x 320 x 3 mm (9650553)
120 x 230 x 3 mm (9650554)



Version	Référence
Sen-Touch et ceramic-Air	9650553
Déclenchement manuel	9650554

TECElux Mini - Plaque de déclenchement WC - Modèle d'exposition

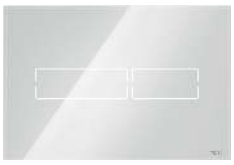

Bloc d'alimentation inclus dans la livraison.
Dimensions : 220 x 150 x 5 mm.
(hauteur 0 mm pour montage à fleur de paroi)

Couleur	Référence
Verre blanc brillant	9240565
Verre noir brillant	9240567

TECEsquare II metal - Plaque de déclenchement WC, avec surface colorée - Modèle d'exposition



Dimensions : 220 x 150 x 3 mm

Couleur	Référence
Inox brossé, chromé noir	9240590
Inox poli, or jaune	9240592
Acier oxydé	9240492

TECEsquare II metal - Plaque de déclenchement WC - Modèle d'exposition

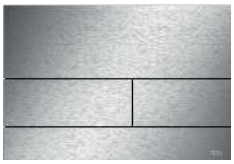

Dimensions : 220 x 150 x 3 mm

Couleur	Référence
Inox brossé (anti-trace de doigts)	9240560
Chromé brillant	9240561
Blanc brillant	9240562
Blanc mat	9240568
Noir mat	9240564

TECEsquare glass - Plaque de déclenchement WC, verre satiné - Modèle d'exposition



Dimensions : 220 x 150 x 7 mm

Couleur	Référence
Verre blanc satiné	9240493
Verre noir satiné	9240494
Verre beige sable satiné	9240495

TECEsquare glass - Plaque de déclenchement WC - Modèle d'exposition



Dimensions : 220 x 150 x 11 mm
(hauteur 0 mm pour montage à fleur de paroi)

Couleur	Référence
Verre blanc brillant, touches blanc brillant	9240530
Verre blanc brillant, touches inox brossé (anti-trace de doigts)	9240536
Verre blanc brillant, touches chromé brillant	9240531
Verre noir brillant, touches inox brossé (anti-trace de doigts)	9240532
Verre noir brillant, touches chromé brillant	9240538
Verre noir brillant, touches noir brillant	9240537

Modèles d'exposition – Plaques de déclenchement WC

TECEvelvet - Plaque de déclenchement WC - Modèle d'exposition



Dimensions : 220 x 150 x 5 mm
(hauteur 0 mm pour montage à fleur de paroi)

Couleur	Référence
Noir	9240583
Beige-Marron	9240584
Gris beige	9240913
Anthracite	9240912

TECEloop - Plaque de présentation WC, verre/matériau naturel - Modèle d'exposition



Dimensions : 220 x 150 x 11 mm
(hauteur 0 mm pour montage à fleur de paroi)

Couleur	Référence
Verre blanc brillant, touches blanc brillant	9240511
Verre blanc brillant, touches chromé mat	9240524
Verre blanc brillant, touches chromé brillant	9240525
Verre blanc brillant, touches inox brossé (anti-trace de doigts)	9240550
Verre noir brillant, touches blanc brillant	9240515
Verre noir brillant, touches chromé mat	9240516
Verre noir brillant, touches chromé brillant	9240517
Verre noir brillant, touches noir brillant	9240518
Verre noir brillant, touches or	9240519
Verre rouge rubis brillant (Alape), touches inox brossé (anti-trace de doigts)	9240528
Verre rouge rubis brillant (Alape), touche blanc brillant	9240551
Verre marron café brillant, touches chromé brillant	9240542
Verre bleu nuit brillant, touches blanches brillantes	9240589
Plaque de pierre ardoise, touches inox brossé (anti-trace de doigts)	9240540*
Plaque ardoise, touches chromé brillant	9240549*
Béton léger, touches inox brossé (anti-trace de doigts)	9240586
Marbre blanc, touches chromé brillant	9240587
Chêne, bouton noir mat	9240588

TECEloop - Plaque de déclenchement WC, plastique - Modèle d'exposition

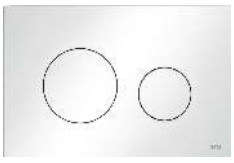

Dimensions : 220 x 150 x 5 mm

Couleur	Référence
Blanc brillant	9240740
Chromé mat	9240741
Noir mat	9240742

* Produit naturel, peut différer en fonction de la surface présentée.

TECEloop - Plaque de déclenchement WC, plastique métallisé - Modèle d'exposition

Dimensions : 220 x 150 x 5 mm
(hauteur 0 mm pour montage à fleur de paroi)

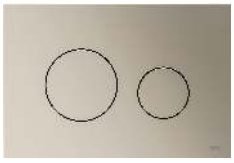

Couleur	Référence
Laiton métallisé	9240597
Bronze rouge métallisé	9240598

TECEsolid - Plaque de déclenchement WC - Modèle d'exposition

Dimensions : 220 x 150 x 6 mm

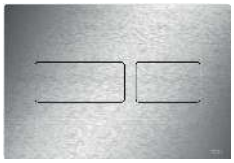

Couleur	Référence
Blanc brillant	9240572
Inox brossé (anti-trace de doigts)	9240574
Chromé brillant	9240571

TECEsolid - Plaque de déclenchement WC, avec surface texturée - Modèle d'exposition

Dimensions : 220 x 150 x 6 mm

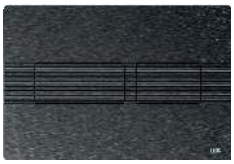

Couleur	Référence
Graphite brossé avec structure linéaire	9240490
Laiton brossé avec structure en diamant	9240491

TECEsolid électronique - Plaque de déclenchement WC - Modèle d'exposition

Bloc d'alimentation inclus dans la livraison.
Dimensions : 220 x 150 x 6 mm

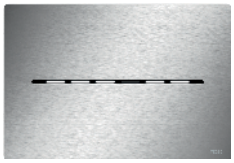

Couleur	Référence
Inox brossé (anti-trace de doigts)	9240581

TECEnow - Plaque de déclenchement WC - Modèle d'exposition

Dimensions : 220 x 150 x 5 mm
(hauteur 0 mm pour montage à fleur de paroi)

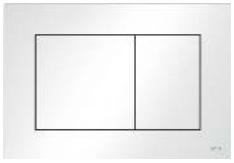

Couleur	Référence
Blanc brillant	9240555
Chromé brillant	9240556
Chromé mat	9240557
Noir brillant	9240558
Noir mat	9240908

Modèles d'exposition – Plaques de déclenchement WC

TECEnow - Plaque de déclenchement WC, métallisé - Modèle d'exposition

Dimensions : 220 x 150 x 5 mm
(hauteur 0 mm pour montage à fleur de paroi)

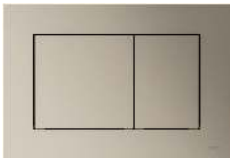

Couleur	Référence
Nickel métallisé	9240594
Graphite métallisé	9240595

Kit d'encastrement pour montage à fleur de paroi, WC - Modèle d'exposition

Modèle d'exposition du kit d'encastrement pour montage à fleur de paroi des plaques de déclenchement WC TECElux Mini, TECEloop, TECEsquare et TECEnow.
Dimensions : 225 x 155 x 15 mm



Couleur	Référence
Blanc	9240543
Noir	9240544
Chromé brillant	9240522

TECEfilo - Plaque de déclenchement urinoir - Modèle d'exposition



Dimensions :
- 100 x 150 x 7 mm (9242920)
- 100 x 150 x 9 mm (9242925)
- 100 x 150 x 6 mm (9242921, 9242930)

Couleur	Référence
Plastique blanc brillant	9242920
Chrome clair plastique	9242921
Verre blanc brillant	9242925
Inox brossé (anti-trace de doigts)	9242930

TECEfilo-Velvet - Plaque de déclenchement urinoir - Modèle d'exposition



Dimensions : 104 x 124 x 6 mm

Couleur	Référence
Beige-Marron	9242942
Anthracite	9242943

TECEfilo-Solid - Plaque de déclenchement urinoir - Modèle d'exposition



Dimensions : 104 x 124 x 6 mm

Couleur	Référence
Inox brossé (anti-trace de doigts)	9242939

TECEsquare metal - Plaque de déclenchement urinoir - Modèle d'exposition



Dimensions : 124 x 144 x 2 mm

Couleur	Référence
Inox brossé (anti-trace de doigts)	9242533
Chromé brillant	9242534
Blanc brillant	9242535
Noir mat	9242540

TECEsquare glass - Plaque de déclenchement urinoir - Modèle d'exposition



Dimensions : 104 x 124 x 11 mm
(hauteur 0 mm pour montage à fleur de paroi)

Couleur	Référence
Verre blanc brillant, touche blanc brillant	9242530
Verre blanc brillant, touche chromé brillant	9242531
Verre noir brillant, touche inox brossé (anti-trace de doigts)	9242532

Modèles d'exposition – Plaques de déclenchement urinoir

TECEloop - Plaque de déclenchement urinoir, verre - Modèle d'exposition

Dimensions : 104 x 124 x 11 mm
(hauteur 0 mm pour montage à fleur de paroi)



Couleur	Référence
Verre blanc brillant, touche blanc brillant	9242511
Verre blanc brillant, touche chromé mat	9242524
Verre blanc brillant, touche chromé brillant	9242525
Verre noir brillant, touche blanc brillant	9242515
Verre noir brillant, touche chromé mat	9242516
Verre noir brillant, touche chromé brillant	9242517
Verre noir brillant, touche noir mat	9242518

TECEsolid - Plaque de déclenchement urinoir - Modèle d'exposition

Dimensions : 104 x 124 x 6 mm



Couleur	Référence
Inox brossé (anti-trace de doigts)	9242574

TECEplanus électronique - Plaque de déclenchement urinoir - Modèle d'exposition

Dimensions : 100 x 120 x 12 mm



Couleur	Référence
Blanc satiné mat	9242906
Inox brossé	9242903
Chromé brillant	9242904

TECEnow - Plaque de déclenchement urinoir - Modèle d'exposition

Dimensions : 104 x 124 x 5 mm



Couleur	Référence
Blanc brillant	9242536
Chromé brillant	9242537
Chromé mat	9242538

Modèle d'exposition du kit d'encastrement pour montage à fleur de paroi, urinoir

Modèle d'exposition du kit d'encastrement pour montage à fleur de paroi des plaques de déclenchement urinoir TECEloop et TECEsquare.
Dimensions : 129 x 109 x 15 mm



Couleur	Référence
Chromé brillant	9242522

TECEdrainprofile - Profilé douche - Modèle d'exposition



Profilé de douche avec couvercle profilé sur le corps de base, pour installation au sol.

Comprend :
- Profilé et couvercle de profilé en acier inoxydable, matériel 1.4301 (304)
- Corps de base en bois

Longueur : 900 mm
Largeur : 55 mm
Hauteur : 10 mm

Surface	Référence
Brossé	679000

TECEdrainprofile - Profilé de douche, avec surface noire - Modèle d'exposition



Profilé de douche avec couvercle profilé sur le corps de base, pour installation au sol.

Comprend :
- Profilé et couvercle de profilé en acier inoxydable avec surface en couleur PVD, matériau 1.4301 (304)
- Corps de base en bois

Longueur : 900 mm
Largeur : 55 mm
Hauteur : 10 mm

Surface	Couleur	Référence
Brossé	Noir	679012

Modèles d’exposition – TECEdrainline

TECEdrainline - Modèle de rigoles - Modèle d’exposition

Modèle de rigole, corps de hauteur 10 mm, peut être utilisé comme rigole à carreler d’exposition.
Longueur : 850 mm



Référence
669002

Code d`article		U. liv. 1	U. liv. 2	U. liv. 3	Page
600700		1	40	-	243
600701		1	32	-	244
600702		1	49	-	240
600703		1	49	-	241
600705		1	40	-	245
600706		1	40	-	245
600707		1	49	-	242
600708		1	49	-	242
600710		1	-	-	249
600711		1	-	-	249
600751		1	-	-	250
600770		1	-	-	247
600772		1	-	-	247
600782		1	-	-	248
600783		1	-	-	248
600785		1	-	-	249
600786		1	-	-	249
600793		1	-	-	248
600794		1	-	-	248
600800		1	40	-	243
600801		1	32	-	244
600802		1	49	-	240
600803		1	49	-	241
600805		1	40	-	245
600806		1	40	-	245
600807		1	49	-	242
600808		1	49	-	242
600810		1	-	-	249
600811		1	-	-	249
600851		1	-	-	250
600870		1	-	-	247
600872		1	-	-	247
600882		1	-	-	248
600883		1	-	-	248
600885		1	-	-	249
600886		1	-	-	249
600893		1	-	-	248
600894		1	-	-	248
600900		1	40	-	243
600901		1	32	-	244
600902		1	49	-	240
600903		1	49	-	241
600905		1	40	-	245
600906		1	40	-	245
600907		1	49	-	242
600908		1	49	-	242
600910		1	-	-	249
600911		1	-	-	249
600951		1	-	-	250
600970		1	-	-	247

Code d`article		U. liv. 1	U. liv. 2	U. liv. 3	Page
600972		1	-	-	247
600982		1	-	-	248
600983		1	-	-	248
600985		1	-	-	249
600986		1	-	-	249
600993		1	-	-	248
600994		1	-	-	248
601000		1	40	-	243
601001		1	32	-	244
601002		1	49	-	240
601003		1	49	-	241
601005		1	40	-	245
601006		1	40	-	245
601007		1	49	-	242
601008		1	49	-	242
601010		1	-	-	249
601011		1	-	-	249
601051		1	-	-	250
601070		1	-	-	247
601072		1	-	-	247
601082		1	-	-	248
601083		1	-	-	248
601085		1	-	-	249
601086		1	-	-	249
601093		1	-	-	248
601094		1	-	-	248
601200		1	40	-	243
601201		1	32	-	244
601202		1	49	-	240
601203		1	49	-	241
601205		1	40	-	245
601206		1	40	-	245
601207		1	49	-	242
601208		1	49	-	242
601210		1	-	-	249
601211		1	-	-	249
601251		1	-	-	250
601270		1	-	-	247
601272		1	-	-	247
601282		1	-	-	248
601283		1	-	-	248
601285		1	-	-	249
601286		1	-	-	249
601293		1	-	-	248
601294		1	-	-	248
601500		1	40	-	243
601501		1	32	-	244
601505		1	40	-	245
601506		1	40	-	245
601510		1	-	-	249

Recherche rapide par référence

Code d`article		U. liv. 1	U. liv. 2	U. liv. 3	Page
601511		1	-	-	249
601551		1	-	-	250
601570		1	-	-	247
601572		1	-	-	247
601582		1	-	-	248
601583		1	-	-	248
601585		1	-	-	249
601586		1	-	-	249
601593		1	-	-	248
601594		1	-	-	248
640726		1	-	-	246
640826		1	-	-	246
640926		1	-	-	246
641024		1	-	-	223
641025		1	-	-	223
650000		1	360	-	252, 258
650001		1	288	-	252
650002		1	75	-	253
650003		1	175	-	253
650004		1	472	-	252
650700		1	40	-	251
650800		1	40	-	251
650900		1	40	-	251
651000		1	40	-	251
651200		1	40	-	251
651500		1	20	-	251
660001		1	16	-	228, 255, 284
660002		8	-	-	228, 255, 285
660003		1	45	-	254, 258
660004		1	30	-	254
660005		1	10	-	254
660006		1	50	-	228, 254
660015		1	150	-	254
660016		1	100	-	254, 258
660017		1	100	-	254
660018		1	100	-	254
660019		3,9	31,2	-	255
660021		1	18	-	256
668010		1	-	-	260
668011		1	-	-	260
668012		1	-	-	257, 258, 260
668013		1	-	-	257, 260
668014		1	100	-	258–261
668016		10	-	-	258–260, 286
668019		1	-	-	261
668020		1	-	-	258, 259, 261
668024		1	-	-	259
668025		1	-	-	260
668026		1	-	-	260
668027		1	-	-	260

Code d`article		U. liv. 1	U. liv. 2	U. liv. 3	Page
668028		1	-	-	260
668029		1	-	-	260
668030		1	-	-	260
668031		1	-	-	260
668032		1	-	-	258, 260, 261
668033		1	-	-	257
668034		1	40	-	257, 261
668035		1	-	-	261
668036		1	-	-	258
668037		1	-	-	258
668038		1	-	-	258
668039		1	-	-	259
668040		1	-	-	259
669002		1	-	-	298
670800		1	-	-	220
670801		1	-	-	222
670802		1	-	-	222
670803		1	-	-	222
670810		1	-	-	220
670812		1	-	-	222
670821		1	-	-	221
670900		1	-	-	220
670901		1	-	-	222
670902		1	-	-	222
670903		1	-	-	222
670910		1	-	-	220
670912		1	-	-	222
670921		1	-	-	221
671000		1	-	-	220, 230
671001		1	-	-	222
671002		1	-	-	222
671003		1	-	-	222
671010		1	-	-	220
671012		1	-	-	222
671021		1	-	-	221, 231
671200		1	-	-	220
671201		1	-	-	222
671202		1	-	-	222
671203		1	-	-	222
671210		1	-	-	220
671212		1	-	-	222
671221		1	-	-	221
671600		1	-	-	220
671621		1	-	-	221
673001		1	-	-	224, 230, 231
673002		1	-	-	225
673003		1	-	-	226
674000		1	50	-	227, 230, 231
674001		1	18	-	227
674002		1	-	-	227

Code d`article		U. liv. 1	U. liv. 2	U. liv. 3	Page
674006		1	40	-	227
675000		1	-	-	229, 230, 234
675001		1	-	-	229
675004		1	-	-	230–233
675005		1	-	-	232, 233
675006		1	-	-	230–232
675008		1	-	-	232
675009		1	-	-	230–233
675010		1	-	-	229
675012		1	-	-	229
675013		1	-	-	229
675014		1	-	-	229
675016		1	8	-	230–233
675017		1	-	-	233
675018		1	-	-	233
675019		1	-	-	229, 234
675022		1	-	-	230, 231
675024		1	-	-	229, 231, 234
675025		1	-	-	229
679000		1	-	-	297
679012		1	-	-	297
3601050		1	112	-	264
3601105		1	84	-	264
3601106		1	84	-	265
3601107		1	24	-	269
3601108	NEW	1	84	-	265
3601200		1	84	-	266
3601202		1	84	-	267
3601300		1	60	-	268
3601401		1	120	-	270
3601404		1	120	-	270
3601500		1	72	-	271
3601600		1	48	-	271
3603500		1	72	-	272
3603600		1	48	-	273
3607500		1	81	-	274
3607600		1	48	-	275
3660001		1	-	-	276
3660002		1	-	-	277
3660003		1	-	-	277
3660004		1	-	-	277
3660005		1	-	-	278
3660006		1	-	-	278
3660007		1	-	-	278
3660011		1	-	-	276
3660016		1	-	-	276
3660018		1	-	-	278
3660019		1	-	-	279
3665000		1	-	-	280
3665001		1	-	-	280

Code d`article		U. liv. 1	U. liv. 2	U. liv. 3	Page
3665002		1	-	-	280
3665003		1	-	-	280
3665006		1	-	-	281
3665009		1	-	-	281
3690003		1	-	-	283
3690004		1	-	-	282
3690005		1	60	-	284
3690006		1	-	-	283
3690007		1	10	-	284
3690050		1	50	-	282
3690070		1	10	-	282
3690100		1	10	-	282
3695000		1	-	-	286
3695001		1	-	-	286
3695002		1	-	-	284
3695003		1	-	-	286, 287
3695004		1	-	-	286
3695005		1	-	-	284
3695006		1	-	-	284
3695007		1	60	-	283
9000000		18	630	1890	198
9010002		30	5400	-	198
9010003		10	-	-	209
9010009		5	2700	-	209
9018002		6	1176	-	208
9018007		100	500	-	209
9018011		2	200	-	208
9018012		1	15	1200	213
9020004		1	4	-	206
9020019	SALE	1	10	-	205
9020033		1	75	-	201
9020034		1	50	-	201
9020036		1	60	-	205
9020038		1	-	-	203
9020040	SALE	1	10	-	204
9020041	SALE	1	10	-	204
9020046		1	4	-	206
9020048		1	100	-	202
9020049		1	-	-	201
9020050	SALE	1	10	-	201
9020051		1	4	-	206
9020052	SALE	1	4	-	206
9020054		1	40	-	202
9020060	NEW	1	10	-	204
9020061	NEW	1	10	-	204
9021017		1	10	-	206
9021019		50	200	-	199
9021021		1	10	-	206
9021022	SALE	1	20	-	206
9021032		1	35	-	19

Recherche rapide par référence

Code d`article		U. liv. 1	U. liv. 2	U. liv. 3	Page
9030002		10	1800	-	198
9030011		5	900	-	199
9030013		2	250	-	199
9030017		1	-	-	210
9030024		1	10	-	181
9030026		1	-	-	182
9030028		1	-	-	132, 152
9030029		1	-	-	55, 58, 60, 65, 72, 182
9030030		2	-	-	210
9030031		5	-	-	210
9040001		10	4000	-	209
9040004		10	3200	-	209
9041029		1	-	-	132
9041306		1	10	-	200
9042003		1	-	-	129, 207
9042005		1	50	-	207
9042008		1	10	-	110
9042010		1	10	-	109
9042011		1	10	-	109
9042012		1	10	-	109
9042013		1	10	-	109
9042016		1	10	-	109
9042017		1	10	-	109
9042018		1	10	-	109
9080001		1	30	-	138
9140000		4	20	-	210
9150000		1	-	-	205
9200000		30	60	-	211
9200001		5	20	-	211
9200002		250	4500	-	211
9200010		1	10	50	137, 167, 183
9200012		1	24	-	176
9200013		1	30	60	211
9200014		1	10	-	211
9200017		1	10	-	212
9221011		1	-	-	182
9221013		1	-	-	182, 213
9221014		1	-	-	138
9240400		1	10	-	71
9240401		1	10	-	71
9240402		1	10	-	71
9240403		1	10	-	71
9240405		1	10	-	71
9240407		1	10	-	71
9240410		1	10	-	59, 64, 71
9240411		1	10	-	59, 64, 71
9240412		1	10	-	59, 64, 71
9240415		1	10	-	59, 64, 71
9240416		1	10	-	66

Code d`article		U. liv. 1	U. liv. 2	U. liv. 3	Page
9240417		1	10	-	71
9240418		1	10	-	71
9240419		1	10	-	71
9240422		1	10	-	71
9240423		1	10	-	71
9240430		1	10	-	66
9240431		1	10	-	66
9240432		1	10	-	66
9240433		1	10	-	66
9240434		1	10	-	66
9240435		1	10	-	66
9240436		1	10	-	66
9240437		1	10	-	66
9240438		1	10	-	66
9240440		1	10	-	67
9240441		1	10	-	67
9240442		1	-	-	66, 90
9240443		1	-	-	69
9240444	NEW	1	10	-	66
9240445	NEW	1	10	-	66
9240446	NEW	1	10	-	66
9240447	NEW	1	10	-	66
9240451		1	-	-	69
9240452		1	-	-	69
9240453		1	-	-	69
9240454		1	-	-	69
9240455		1	-	-	69
9240461		1	-	-	68
9240462		1	-	-	68
9240463		1	-	-	68
9240464		1	-	-	68
9240465		1	-	-	68
9240490		1	10	-	293
9240491		1	10	-	293
9240492		1	10	-	291
9240493		1	10	-	291
9240494		1	10	-	291
9240495		1	10	-	291
9240511		1	-	-	292
9240515		1	-	-	292
9240516		1	-	-	292
9240517		1	-	-	292
9240518		1	-	-	292
9240519		1	-	-	292
9240522		1	-	-	294
9240524		1	-	-	292
9240525		1	-	-	292
9240528		1	10	-	292
9240530		1	10	-	291
9240531		1	10	-	291

Code d`article		U. liv. 1	U. liv. 2	U. liv. 3	Page
9240532		1	10	-	291
9240536		1	10	-	291
9240537		1	10	-	291
9240538		1	10	-	291
9240540		1	10	-	292
9240542		1	10	-	292
9240543		1	-	-	294
9240544		1	-	-	294
9240549		1	10	-	292
9240550		1	10	-	292
9240551		1	10	-	292
9240555		1	10	-	293
9240556		1	10	-	293
9240557		1	10	-	293
9240558		1	10	-	293
9240560		1	10	-	291
9240561		1	10	-	291
9240562		1	10	-	291
9240564		1	10	-	291
9240565		1	-	-	291
9240567		1	-	-	291
9240568		1	10	-	291
9240571		1	10	-	293
9240572		1	10	-	293
9240574		1	10	-	293
9240581		1	-	-	293
9240583		1	10	-	292
9240584		1	10	-	292
9240586		1	10	-	292
9240587		1	10	-	292
9240588		1	10	-	292
9240589		1	10	-	292
9240590		1	-	-	291
9240592		1	-	-	291
9240594		1	10	-	294
9240595		1	10	-	294
9240597		1	10	-	293
9240598		1	10	-	293
9240612		1	10	-	61
9240613		1	10	-	61
9240614		1	10	-	61
9240615		1	10	-	61
9240616		1	10	-	61
9240617		1	10	-	61
9240618		1	10	-	61
9240619		1	10	-	61
9240631		1	10	-	62
9240643		1	10	320	55, 58, 60, 64, 72
9240644		1	20	-	55, 58, 60, 64, 72
9240645		1	10	320	55, 58, 60, 64, 72
9240646		1	20	-	55, 58, 60, 64, 72
9240647		1	20	-	55, 58, 60, 64, 72
9240648		1	20	-	55, 58, 60, 64, 72
9240649		1	20	-	55, 58, 60, 64, 72
9240650		1	10	-	62
9240654		1	10	-	62
9240655		1	10	-	62
9240656		1	10	-	62
9240657		1	10	-	62
9240659		1	10	-	62
9240660		1	10	-	62
9240663		1	10	-	61
9240664		1	10	-	61
9240665		1	10	-	61
9240666		1	10	-	61
9240667		1	10	-	61
9240668		1	10	-	61
9240669		1	10	-	61
9240671		1	10	-	61
9240674		1	10	-	61
9240675		1	10	-	61
9240678		1	10	-	61
9240679		1	10	-	61
9240730		1	10	-	59
9240731		1	10	-	59
9240732		1	10	-	59
9240733		1	10	-	59
9240734		1	10	-	59
9240735		1	10	-	59
9240740		1	10	-	292
9240741		1	10	-	292
9240742		1	10	-	292
9240800		1	10	-	57
9240801		1	10	-	57
9240802		1	10	-	57
9240806		1	10	-	57
9240807		1	10	-	57
9240809		1	10	-	57
9240824		1	10	-	57
9240825		1	10	-	57
9240826		1	10	-	57
9240827		1	10	-	57
9240830		1	10	-	56
9240831		1	10	-	56
9240832		1	10	-	56
9240833		1	10	-	56

Recherche rapide par référence

Code d`article		U. liv. 1	U. liv. 2	U. liv. 3	Page
9240834		1	10	-	56
9240839		1	10	-	56
9240843		1	10	-	56
9240845		1	10	-	56
9240846		1	10	-	56
9240847		1	10	-	56
9240848		1	10	-	56
9240908		1	10	-	293
9240912		1	10	-	292
9240913		1	10	-	292
9240920		1	10	-	63
9240921		1	10	-	63
9240922		1	10	-	63
9240924		1	10	-	63
9240925		1	10	-	63
9240926		1	10	-	63
9240927		1	10	-	63
9240935		1	10	-	63
9240936		1	10	-	63
9240937		1	10	-	63
9240938		1	10	-	63
9240939	NEW	1	10	-	63
9240951		1	-	-	46, 47, 50, 75, 140, 184
9240952		1	-	-	75, 140, 184
9240960		1	-	-	54
9240961		1	-	-	54
9240971		1	30	-	55
9240976		1	-	-	73
9240977		1	-	-	73
9240978		1	-	-	73
9240979		1	-	-	73
9240980		1	-	-	73
9240981		1	-	-	74
9240982		1	-	-	74
9240983		1	-	-	74
9240984		1	-	-	74
9240999		1	-	-	74
9242040		1	-	-	85
9242041		1	-	-	85
9242042		1	-	-	85
9242064		1	15	-	83
9242065		1	15	-	83
9242066		1	15	-	84
9242067		1	15	-	84
9242068		1	15	-	82
9242072		1	15	-	84
9242073		1	15	-	84
9242074		1	15	-	84
9242075		1	15	-	84

Code d`article		U. liv. 1	U. liv. 2	U. liv. 3	Page
9242076		1	15	-	84
9242077		1	15	-	84
9242081		1	15	-	83
9242082		1	15	-	83
9242083		1	15	-	83
9242084		1	15	-	83
9242085		1	15	-	83
9242086		1	15	-	83
9242091		1	10	-	82
9242092		1	10	-	82
9242350		1	10	-	91
9242351		1	10	-	91
9242352		1	10	-	91
9242353		1	10	-	91
9242354		1	10	-	91
9242355		1	10	-	91
9242356		1	10	-	91
9242357		1	10	-	91
9242400		1	15	-	93
9242401		1	15	-	93
9242402		1	15	-	93
9242403		1	15	-	93
9242405		1	15	-	93
9242406		1	15	-	93
9242407		1	15	-	93
9242430		1	15	-	90
9242431		1	15	-	90
9242432		1	15	-	90
9242433		1	15	-	90
9242434		1	15	-	90
9242435		1	15	-	90
9242511		1	-	-	296
9242515		1	-	-	296
9242516		1	-	-	296
9242517		1	-	-	296
9242518		1	-	-	296
9242522		1	-	-	296
9242524		1	-	-	296
9242525		1	-	-	296
9242530		1	-	-	295
9242531		1	-	-	295
9242532		1	-	-	295
9242533		1	10	-	295
9242534		1	10	-	295
9242535		1	10	-	295
9242536		1	-	-	296
9242537		1	-	-	296
9242538		1	-	-	296
9242540		1	10	-	295
9242574		1	15	-	296

Code d`article		U. liv. 1	U. liv. 2	U. liv. 3	Page
9242600		1	15	-	89
9242625		1	15	-	89
9242626		1	15	-	89
9242627		1	15	-	89
9242646		1	40	-	87, 89, 93
9242647		1	40	-	87, 89, 93
9242648		1	40	-	87, 89, 93
9242649		1	40	-	87, 89, 93
9242650		1	15	-	88
9242654		1	15	-	88
9242655		1	15	-	88
9242656		1	15	-	88
9242657		1	15	-	88
9242659		1	15	-	88
9242660		1	15	-	88
9242661		1	15	-	88
9242663		1	15	-	88
9242800		1	15	-	86
9242801		1	15	-	86
9242802		1	15	-	86
9242806		1	15	-	86
9242807		1	15	-	86
9242809		1	15	-	86
9242810		1	10	-	86
9242811		1	10	-	86
9242812		1	10	-	86
9242813		1	10	-	86
9242814		1	10	-	86
9242903		1	10	-	296
9242904		1	10	-	296
9242906		1	15	-	296
9242920		1	-	-	295
9242921		1	-	-	295
9242925		1	-	-	295
9242930		1	-	-	295
9242939		1	-	-	295
9242942		1	10	-	295
9242943		1	10	-	295
9300291		1	10	20	105
9300300		1	10	20	102
9300301		1	10	20	104
9300303		1	10	20	111
9300309		1	10	20	108
9300322		1	10	20	103
9300335		1	10	60	113
9300344	SALE	1	10	20	106
9300388		1	10	20	112
9300389		1	10	60	107
9300500		1	10	-	115
9300501		1	10	-	116

Code d`article		U. liv. 1	U. liv. 2	U. liv. 3	Page
9300600		1	15	30	114
9310000		1	14	28	117
9310002		1	14	28	121
9310004		1	14	28	119
9310018		1	14	28	118
9310019		1	14	28	120
9320010		1	14	28	124
9320016		1	14	28	123
9320308		1	14	28	122
9330000		1	14	28	127
9330005		1	14	28	128
9340000	SALE	1	14	28	125
9340002	NEW	1	14	28	126
9360000		1	14	28	129, 207
9370021		1	-	-	180
9370032		1	50	-	179
9370040		1	-	-	179
9370045		1	50	-	179
9370300		1	10	20	174
9370500		1	10	-	177
9370501		1	10	20	178
9371300		1	10	20	176
9375300		1	10	20	175
9380001		1	-	-	131
9380002		1	-	-	131
9380003		1	5	-	132
9380004		1	-	-	131
9380005		1	5	-	130, 208
9380006		1	5	-	130, 208
9380007		10	40	-	130
9380013		1	-	-	130
9380014		1	15	-	129, 145–149
9380015		1	-	-	131
9380301		1	20	-	129
9500353		1	8	16	164
9510003		1	42	-	202
9600100		1	6	12	38
9600200		1	6	12	39
9600400		1	6	12	40
9650000		1	20	-	41
9650001		1	20	-	41
9650002		1	10	-	41
9650003		1	10	-	41
9650004		1	20	-	41
9650005		1	20	-	41
9650100		1	20	-	42
9650101		1	20	-	42
9650102		1	20	-	43
9650103		1	20	-	43
9650104		1	20	-	43

Recherche rapide par référence

Code d`article		U. liv. 1	U. liv. 2	U. liv. 3	Page
9650105		1	20	-	42
9650106		1	20	-	42
9650107		1	20	-	43
9650108		1	20	-	43
9650109		1	20	-	42
9650110		1	20	-	42
9650500		1	-	-	290
9650501		1	-	-	290
9650502		1	-	-	290
9650503		1	-	-	290
9650504		1	-	-	290
9650505		1	-	-	290
9650553		1	-	-	290
9650554		1	-	-	290
9660000		1	-	-	44
9660001		1	-	-	44
9660002		1	-	-	44
9700200		1	4	8	11
9700201		1	4	8	13
9700205		1	4	8	7
9700207		1	4	8	9
9700209		1	6	-	32
9700212	NEW	1	4	8	12
9700213	NEW	1	4	8	6
9700214	NEW	1	4	8	8
9700215	NEW	1	4	8	31
9700216	NEW	1	4	8	10
9700600		1	5	-	14, 33
9700603		1	5	-	14, 33
9700605		1	-	-	20–24
9700606		1	-	-	15, 21–24
9700608		1	-	-	15, 21–24
9700620		1	20	-	15
9700621		1	20	-	15
9700625		1	-	-	20
9810003		1	-	-	92
9810004		1	-	-	92
9810010		1	-	-	144
9810011		1	-	-	135
9810012		1	-	-	54, 70
9820000		1	-	-	143, 187
9820005		1	-	-	49, 143, 144, 157, 169, 187, 192, 216
9820011		1	-	-	46, 50, 145, 147–149, 158, 159, 169–171, 188, 189, 193, 194, 214, 215

Code d`article		U. liv. 1	U. liv. 2	U. liv. 3	Page
9820012		1	-	-	50, 158–162, 170, 171, 193–195, 215
9820013		1	-	-	50, 158–162, 170, 171, 193–195, 215
9820014		1	-	-	50, 158–162, 170, 171, 193–195, 215
9820015		1	-	-	46, 47, 50, 145–151, 158–162, 169–171, 188–190, 193–195, 214, 215
9820016		1	-	-	50, 158–161, 171, 193–195, 215
9820017		1	-	-	158–161, 171, 193–195, 215
9820018		1	-	-	143, 159–161, 171, 187, 194, 195, 215
9820019		1	-	-	143, 159–161, 171, 187, 194, 195, 215
9820020		1	-	-	143, 144, 187
9820022		1	-	-	77–79, 143, 159–161, 171, 187, 194, 195, 215
9820024		1	-	-	143, 144, 187
9820025		1	-	-	50, 143, 144, 159–161, 171, 187, 194, 195, 215
9820026		1	-	-	50, 143, 159–161, 187, 194, 195, 215
9820027		1	-	-	158–161, 171, 193–195, 215
9820030		1	-	-	75
9820031		1	-	-	96, 97, 162, 196, 216
9820034		1	-	-	151, 152, 156, 214
9820035		1	-	-	151, 152, 156, 214
9820037		1	-	-	214
9820040		1	-	-	46, 47, 145–149, 169
9820042		1	-	-	150, 151, 190

Code d`article		U. liv. 1	U. liv. 2	U. liv. 3	Page
9820043		1	-	-	46, 47, 145–149, 169, 188
9820047		1	-	-	156
9820048		1	-	-	188, 189
9820049		1	-	-	188, 189
9820050		1	-	-	188
9820051		1	-	-	188, 189
9820054		1	-	-	216
9820055		1	-	-	138, 153, 154, 183, 214
9820057		1	250	-	46, 47, 133, 145–151, 166, 169, 183, 188–190, 214
9820059		1	-	-	151, 152, 156, 214
9820065		1	-	-	214
9820066		1	-	-	214
9820067		1	-	-	151–153
9820070		1	-	-	152
9820071		1	-	-	46, 47, 156
9820073		1	-	-	189
9820074		1	-	-	153, 214
9820075		1	-	-	153, 214
9820076		1	-	-	153, 214
9820078		1	-	-	133, 148
9820079		1	-	-	154
9820080		1	-	-	97
9820085		1	-	-	97
9820086		1	-	-	97
9820087		1	-	-	97
9820088		1	-	-	97
9820089		1	-	-	97
9820090		1	-	-	97
9820091		1	-	-	97
9820092		1	-	-	97
9820093		1	-	-	97
9820094		1	-	-	97
9820095		1	-	-	94
9820096		1	-	-	155
9820097		1	-	-	97
9820098		1	-	-	97
9820099		1	-	-	145, 159, 160
9820100		1	-	-	146, 188
9820101		1	-	-	145
9820103		1	-	-	145, 147–149, 188, 189, 214
9820107		1	-	-	150
9820125		1	-	-	216
9820126		1	-	-	133, 148

Code d`article		U. liv. 1	U. liv. 2	U. liv. 3	Page
9820127		1	-	-	133, 147, 148
9820128		1	-	-	209
9820133		1	-	-	214
9820134		1	-	-	46, 132, 145–148, 150, 169
9820135		1	-	-	188, 189, 214
9820136		1	500	-	46, 47, 133, 145–150, 183, 188, 189, 214
9820137		1	10	-	133, 169, 183
9820139		1	-	-	46, 47, 145–151, 169, 188–190, 214
9820143		1	-	-	189
9820144		1	-	-	189
9820145		1	-	-	150, 151
9820146		1	-	-	190
9820147		1	-	-	150, 151
9820148		1	-	-	190
9820149		1	-	-	190
9820150		1	-	-	150, 151, 190
9820151		1	-	-	190
9820152		1	-	-	190
9820153		1	-	-	190
9820161		1	-	-	158, 170, 171, 192, 195
9820163		1	-	-	162, 171, 195
9820180		1	-	-	77–79, 96, 143, 144, 187
9820181		1	-	-	75
9820188		1	-	-	170, 193
9820189		1	-	-	170, 193
9820191		1	-	-	50, 80, 156, 170, 191, 193
9820192		1	-	-	170, 193
9820194		1	-	-	161, 162, 170, 193, 195
9820196		1	-	-	77
9820197		1	-	-	96
9820202		1	-	-	79
9820213		1	-	-	162, 196, 216
9820214		1	-	-	133, 166, 183
9820215		1	-	-	170, 193
9820216		1	-	-	162, 170, 193, 195
9820217		1	-	-	170, 193
9820220		1	-	-	158, 170, 171, 192, 195
9820221		1	-	-	170, 193

Recherche rapide par référence

Code d`article		U. liv. 1	U. liv. 2	U. liv. 3	Page
9820222		1	-	-	49, 143, 144, 157, 169, 171, 187, 192, 195, 216
9820223		1	-	-	44, 50, 140, 143, 144, 158–161, 167, 171, 185, 187, 193–195, 215
9820224		1	-	-	170, 193
9820229		1	-	-	49, 157, 169, 192, 216
9820231		1	-	-	49, 157, 169, 192, 216
9820233		1	-	-	49, 143, 144, 157, 169, 187, 192, 216
9820235		1	-	-	161
9820245		1	-	-	216
9820249		1	-	-	78
9820253		1	-	-	78
9820254		1	-	-	190
9820256		1	-	-	190
9820259		1	-	-	147
9820263		1	-	-	77–80, 143, 156, 187, 191
9820264		1	-	-	138, 184, 213
9820275		1	-	-	158, 170, 171, 192, 195
9820285		1	-	-	47
9820286		1	-	-	47
9820287		1	-	-	47
9820288		1	-	-	47
9820289		1	-	-	47
9820290		1	-	-	47
9820291		1	-	-	48
9820300		1	-	-	47
9820301		1	-	-	47
9820302		1	-	-	47
9820305		1	-	-	133, 166, 183
9820311		1	-	-	47
9820312		1	5	-	147, 150, 169, 188, 189, 214
9820313		1	-	-	171
9820315		1	20	-	132, 149
9820316		1	50	-	133, 183
9820317		1	80	-	46, 47, 133
9820328		1	-	-	78
9820329		1	-	-	46, 47
9820330		1	-	-	46, 47
9820331		1	-	-	158, 159, 193, 194, 215
9820332		1	-	-	46, 47, 145–156
9820333		1	-	-	46, 47, 145–156
9820335		1	-	-	46, 47, 145–156, 214
9820337		1	100	-	45, 141, 143, 144, 168, 185, 187
9820338		1	-	-	138, 153, 154, 184
9820339		1	-	-	169
9820346		1	-	-	78, 79
9820347		1	-	-	77
9820348		1	-	-	145–150, 169
9820349		1	-	-	80, 156, 191
9820350		1	-	-	47
9820351		1	-	-	21–28, 34, 48
9820352		1	-	-	77
9820353		1	10	240	45, 50, 141, 143, 144, 158–162, 167, 170, 171, 185, 187, 193–195, 215, 217
9820354		1	-	-	54
9820356		1	-	-	21–28, 34
9820357		1	-	-	21–28, 34
9820360		1	-	-	21, 22, 25, 26
9820361		1	-	-	15, 25, 26
9820362		1	-	-	15, 25–28
9820363		1	-	-	21–28, 30
9820364		1	-	-	21–28
9820365		1	-	-	25, 26
9820369		1	-	-	77
9820370		1	-	-	77
9820371		1	-	-	289
9820372		1	-	-	50, 143, 159–161, 171, 187, 194, 195, 215
9820373		1	-	-	50, 143, 144, 158–161, 171, 187, 193–195, 215
9820374		1	-	-	50, 143, 158–161, 171, 187, 193–195, 215
9820375		1	-	-	162, 170, 193, 195
9820376		1	-	-	170, 193
9820378	NEW	1	-	-	144, 161
9820381		1	-	-	144, 161

Code d`article		U. liv. 1	U. liv. 2	U. liv. 3	Page
9820382		1	-	-	49, 143, 144, 157, 170, 187, 192, 217
9820383		1	-	-	49, 143, 144, 157, 170, 187, 192, 217
9820390		1	-	-	77, 79, 95, 96, 143, 144, 187
9820394		1	-	-	141, 185
9820397		1	-	-	77
9820398		1	-	-	49, 157, 170, 192, 217
9820400		1	-	-	149
9820403		1	-	-	15, 21–28
9820404		1	-	-	15, 21–28
9820405		1	-	-	15, 21–28
9820406		1	-	-	15, 21–28
9820408		1	-	-	169
9820420		1	-	-	49, 157, 169, 192, 216
9820422		1	-	-	21–28
9820423		1	-	-	25, 27, 29, 35
9820424		1	-	-	154, 191
9820425		1	-	-	48
9820426		1	-	-	79
9820437		1	-	-	148
9820439		1	-	-	162, 195
9820440		1	-	-	154, 191
9820442		1	-	-	144
9820443		1	-	-	144
9820446		1	-	-	158, 170, 171, 192, 195
9820447		1	-	-	46, 47, 145–156, 169
9820461		1	-	-	208
9820462		1	-	-	208
9820464		1	-	-	19
9820465		1	-	-	25, 27, 29, 35
9820469		1	-	-	21–28
9820470		1	-	-	154, 191
9820471		1	-	-	21–28
9820472		1	-	-	144
9820474		1	-	-	79
9820475		1	-	-	79
9820476		1	-	-	79
9820477		1	-	-	79
9820478		1	-	-	79
9820479		1	-	-	79
9820480		1	-	-	79
9820481		1	-	-	79
9820484		1	-	-	21–28, 34
9820492		1	-	-	161
9820493		1	-	-	47, 77, 79

Code d`article		U. liv. 1	U. liv. 2	U. liv. 3	Page
9820494		1	-	-	150
9820495		1	-	-	158–160, 193, 194, 215
9820496		1	-	-	143, 144, 158–162, 187, 193–195, 215
9820497		1	-	-	77–79, 143, 144, 187
9820498		1	-	-	77–79, 143, 144, 187
9820499		1	-	-	158–162, 193–195, 215
9820545		1	-	-	95
9820546		1	-	-	95
9820553		1	-	-	154, 191
9820554		1	-	-	95, 96
9820557		1	-	-	78
9820558		1	-	-	78
9820559		1	-	-	78
9820560		1	-	-	78
9820561		1	-	-	142, 161, 162, 168, 186, 195
9820562		1	-	-	162, 195
9820563		1	-	-	150, 162, 189, 190, 195
9820564		1	-	-	158, 170, 192
9820565		1	-	-	150, 151, 189, 190
9820567		1	-	-	150, 151
9820568		1	-	-	145–149
9820569		1	-	-	145–149
9820573		1	-	-	144
9820574		1	-	-	162, 195
9820575		1	-	-	46, 47
9820578		1	-	-	151
9820579		1	-	-	151
9820580		1	-	-	19
9820581		1	10	-	25, 27, 29, 35
9820582		1	10	-	25, 27, 29, 35
9820583		1	10	-	25, 27, 29, 35
9820585		1	-	-	21–28
9820586		1	-	-	21–28
9820587		1	-	-	49, 157, 170, 192, 217
9820588		1	-	-	141, 144, 161
9820589		1	-	-	144
9820591		1	108	-	20, 30
9820592		1	-	-	146
9820593		1	-	-	161
9820595		1	-	-	161
9820596		1	-	-	144, 161
9820598		1	-	-	161

Recherche rapide par référence

Code d`article		U. liv. 1	U. liv. 2	U. liv. 3	Page
9820599		1	-	-	144
9820614		1	-	-	80
9820615		1	-	-	80
9820616		1	-	-	135
9820633		1	-	-	146
9820634		1	15	-	146
9820645		1	-	-	95
9820646		1	-	-	95, 96
9820647		1	-	-	95
9820648		1	-	-	95
9820649		1	-	-	95
9820653		1	48	-	157
9820655		1	-	-	148
9820657		1	-	-	30
9820658		1	-	-	30
9820659		1	-	-	30
9820660		1	-	-	30
9820667		1	-	-	161
9820668		1	-	-	150, 161
9820670		1	-	-	45, 76, 142, 143, 158–160, 186, 187, 193, 194, 215
9820672		1	5	-	21, 23, 29, 34, 35
9820673		1	10	-	21, 23, 29, 34, 35
9820677		1	-	-	30
9820688		1	-	-	50, 80, 156, 191
9820692		1	50	-	76
9820693		1	-	-	80, 156, 191
9820695		1	10	-	25, 27, 29, 35
9820696		1	10	-	25, 27, 29, 35
9820697		1	-	-	21–24
9820698	NEW	1	-	-	158–160, 193, 194, 215
9820699	NEW	1	-	-	158–160, 193, 194, 215
9820700	NEW	1	-	-	158–160, 193, 194, 215
9820703	NEW	1	-	-	21–28
9880036		1	-	-	48, 50, 134
9880037		1	-	-	134
9880046		1	100	-	17, 136, 166
9880047		1	25	-	16, 181
9880048		1	-	-	16, 181
9880049		1	-	-	134
9880050		1	-	-	139, 165
9880051		1	-	-	139, 165
9880052		1	-	-	135
9880053		1	-	-	135

Code d`article		U. liv. 1	U. liv. 2	U. liv. 3	Page
9880054		1	-	-	135
9880056	SALE	1	-	-	18, 137
9880066		1	-	-	18
9880073		1	10	-	134, 166, 183
9880079		1	-	-	17, 136, 167
9880082	NEW	1	-	-	19, 137
15243071	NEW	1	-	-	258
15243081	NEW	1	-	-	258
15243091	NEW	1	-	-	258
15301100	NEW	1	32	-	236
15390000	NEW	1	-	-	237
15390001	NEW	1	100	-	237
15390002	NEW	1	-	-	237
15390003	NEW	1	20	-	237

Code d`article	Désignation	Statut/Changement	Produit de remplacement
675002	PDR - Grille de profilé TECEdrainprofile, inox brossé, noir	Dropped	
675020	PDR - Grille de profilé TECEdrainprofile, inox brossé, noir, 1200 mm	Dropped	675019
675026	PDR - Grille de profilé TECEdrainprofile, inox brossé, or rouge (pour profilé de douche à partir de 12/2023)	Dropped	
675027	PDR - Grille de profilé TECEdrainprofile, inox brossé, or jaune (pour profilé de douche à partir de 12/2023)	Dropped	
3601108	TECEdrainpoint S - Kit d'évacuation TECEdrainpoint S 116 "extra-plat" avec flasque d'étanchéité universelle Seal System, grille à carreler « Plate » 150 mm	NEW	
9020019	TECEprofil - Unité de raccordement pour module d'isolement et de comptage	SALE	
9020040	TECEprofil - Platine de robinets pour robinets en saillie et encastrés	SALE	9020060
9020041	TECEprofil - Platine pour montage en applique ou encastré dans un module lavabo	SALE	9020061
9020050	TECEprofil - Unité de raccordement pour lavabo avec patères murales TECElogo-Push 20 x 1/2" bronze silicium	SALE	
9020052	TECEprofil - Raccord de robinet avec patère murale TECElogo-Push 20 x 1/2", bronze silicium	SALE	
9020060	TECEprofil - Platine pour installation en applique ou encastrée avec clips de fixation	NEW	
9020061	TECEprofil - Platine pour installation ultérieure en applique ou encastrée dans un module lavabo, avec frein de blocage	NEW	
9021022	TECEprofil - Patère murale TECElogo-Push, 20 x 1/2", modèle long, bronze silicium	SALE	
9240310	TECEplanus - Plaque de déclenchement WC antivandalisme, simple touche, inox, Inox brossé	Dropped	
9240311	TECEplanus - Plaque de déclenchement WC antivandalisme, simple touche, inox, Chromé brillant	Dropped	
9240312	TECEplanus - Plaque de déclenchement WC antivandalisme, simple touche, inox, Blanc satiné mat	Dropped	
9240314	TECEplanus - Plaque de déclenchement WC antivandalisme, simple touche, inox, Blanc brillant	Dropped	
9240320	TECEplanus - Plaque de déclenchement WC antivandalisme, inox, Inox brossé	Dropped	
9240321	TECEplanus - Plaque de déclenchement WC antivandalisme, inox, Chromé brillant	Dropped	
9240322	TECEplanus - Plaque de déclenchement WC antivandalisme, inox, Blanc satiné mat	Dropped	
9240324	TECEplanus - Plaque de déclenchement WC antivandalisme, inox, Blanc brillant	Dropped	
9240365	TECEplanus - Plaque de déclenchement WC antivandalisme, inox, Cuivre antique	Dropped	
9240366	TECEplanus - Plaque de déclenchement WC antivandalisme, inox, Laiton ancien	Dropped	
9240444	TECEsolid - Plaque de déclenchement WC, inox, Bronze brossé	NEW	
9240445	TECEsolid - Plaque de déclenchement WC, inox, Laiton brossé	NEW	
9240446	TECEsolid - Plaque de déclenchement WC, inox, Nickel brossé	NEW	
9240447	TECEsolid - Plaque de déclenchement WC, inox, Graphite brossé	NEW	
9240939	TECEloop - Plaque de déclenchement WC, plastique, « Kids », Blanc brillant, touches rouge/bleu brillant	NEW	
9240950	Trappe d'insertion pour pastilles nettoyantes	Dropped	
9242100	TECEambia - Plaque de déclenchement urinoir, cartouche incluse, Blanc brillant	Dropped	
9242126	TECEambia - Plaque de déclenchement urinoir, cartouche incluse, Chromé brillant	Dropped	
9242140	TECEambia - Plaque de déclenchement urinoir, cartouche incluse, Blanc antibactérien	Dropped	
9242310	TECEplanus - Plaque de déclenchement urinoir, cartouche incluse, inox, Inox brossé	Dropped	
9242311	TECEplanus - Plaque de déclenchement urinoir, cartouche incluse, inox, Chromé brillant	Dropped	
9242312	TECEplanus - Plaque de déclenchement urinoir, cartouche incluse, inox, Blanc satiné mat	Dropped	
9242314	TECEplanus - Plaque de déclenchement urinoir, cartouche incluse, inox, Blanc brillant	Dropped	
9242507	TECEloop - Plaque de déclenchement urinoir, plastique - Modèle d'exposition, Blanc brillant	Dropped	
9242509	TECEloop - Plaque de déclenchement urinoir, plastique - Modèle d'exposition, Chromé mat	Dropped	
9242523	TECEloop - Plaque de déclenchement urinoir, plastique - Modèle d'exposition, Blanc brillant, touche chromé brillant	Dropped	
9300102	TECEprofil - Module WC avec réservoir Uni, avec fonction intégrée de chasse hygiénique eau chaude et eau froide, hauteur 1120 mm	Dropped	9300104
9300103	TECEprofil - Module WC avec réservoir Uni, avec fonction intégrée de chasse hygiénique eau froide, hauteur 1120 mm	Dropped	9300105

Pièces détachées

Code d`article	Désignation	Statut/Changement	Produit de remplacement
9300344	TECEprofil - Module WC avec réservoir Uni, pour WC-douche TOTO Washlet AC 2.0/EW 2.0, hauteur 1120 mm	SALE	
9340000	TECEprofil - Module bain / douche pour robinets encastrés ou en saillie, hauteur 1120 mm	SALE	9340002
9340002	TECEprofil - Module de bain/douche avec platines ajustables pour équipement encastré ou en saillie, hauteur 1120 mm	NEW	
9700204	TECEone - Cuvette WC sans fonction WC-douche, blanc	Dropped	
9700212	TECEone - Kit WC-douche eau froide, lunette et abattant CLASSIC	NEW	
9700213	TECEneo - Kit WC-douche, lunette et abattant SLIM	NEW	
9700214	TECEneo - Kit WC-douche eau froide, lunette et abattant SLIM	NEW	
9700215	TECEneo - Kit sans fonction WC-douche, lunette et abattant SLIM	NEW	
9700216	TECEone - Kit WC-douche, lunette et abattant CLASSIC	NEW	
9820378	Mamelon de raccordement d'eau 1/2" TECE pour citernes de base et compactes	NEW	
9820441	PDR - Unité de chasse hygiènique TECEprofil	Dropped	9820618
9820572	PDR - Chasse hygiénique eau froide	Dropped	9820619
9820698	PDR - Plaque de maintien de fond de réservoir, à glissière	NEW	
9820699	PDR - Clip de maintien de cloche de chasse	NEW	
9820700	PDR - Plaque de maintien de fond de réservoir (2003-2014)	NEW	
9820703	PDR - Mécanisme pour bouton de réglage	NEW	
9880056	Kit d'installation WC-douche TECE pour cloison maçonnée et pour bâti-support avec profondeur jusqu'à 8 cm	SALE	9880082
9880082	Kit d'installation WC-douche TECE pour cloison sèche et pour réservoir 8 cm, profondeur réglable	NEW	
15243071	Grille réversible TECE « 2 en 1 », Brossé, 700 mm	NEW	
15243081	Grille réversible TECE « 2 en 1 », Brossé, 800 mm	NEW	
15243091	Grille réversible TECE « 2 en 1 », Brossé, 900 mm	NEW	
15301100	Kit de rigoles d'évacuation TECElineo, acier inoxydable brossé, 1 000 mm	NEW	
15390000	PDR - Grille de profilé en acier inoxydable, brossé	NEW	
15390001	PDR - Panier anti-odeur	NEW	
15390002	PDR - Siphon	NEW	
15390003	PDR - Pieds de montage (4 pièces)	NEW	

Sous réserve de modification de prix et de produits. Aucun droit ne peut être puisé dans les erreurs d'impression ou de typographie.

Pour plus d'informations visitez
www.tece.be

TECE Belgium BVBA
T +32 2 401 61 37
info@tece.be
www.tece.be