aloni BATHROOM IDEAS

BY versa GROUP

105040

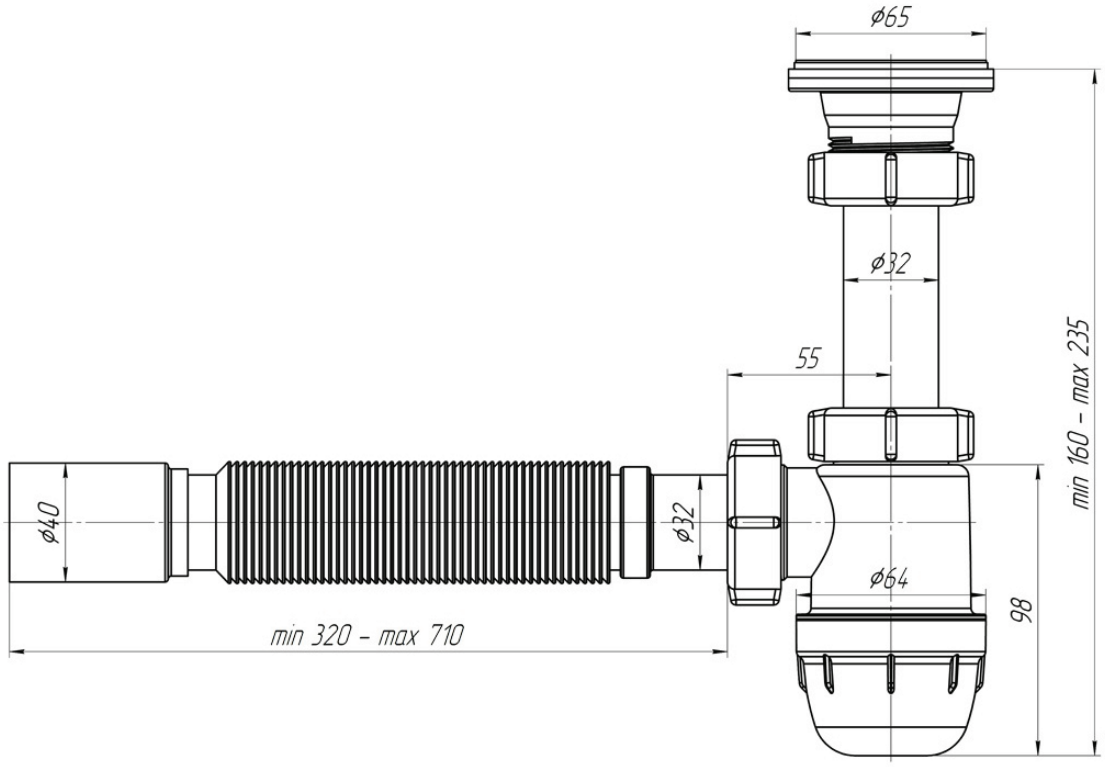

Onder voorbehoud van wijzigingen en drukfouten
Sous réserve de modifications et d'erreurs d'impression
Subject to changes and printing errors