TOP VIEW

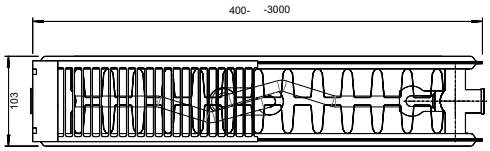

J HANGER VIEW

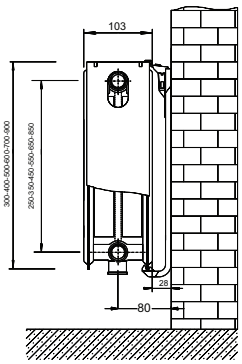

LEFT VIEW

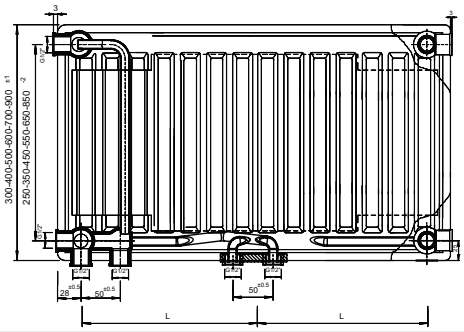

RIGHT VIEW

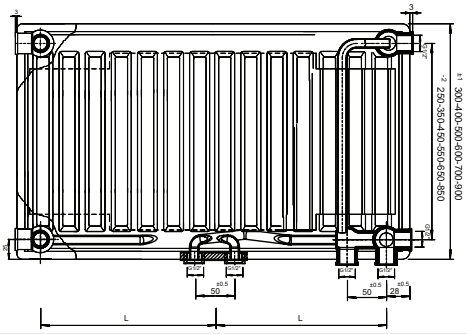

LEFT TOP VIEW

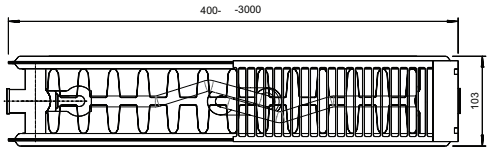

RIGHT TOP VIEW

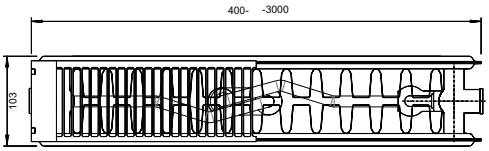

LEFT BOTTOM VIEW

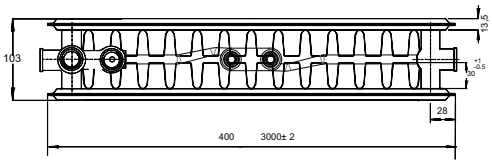

RIGHT BOTTOM VIEW

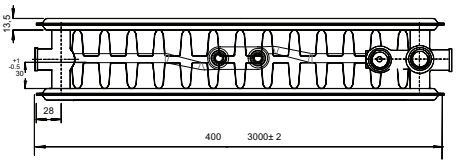

Onder voorbehoud van wijzigingen en drukfouten
Sous réserve de modifications et d'erreurs d'impression
Subject to changes and printing errors