BELRAD®

BY versa GROUP

# HS1513WH

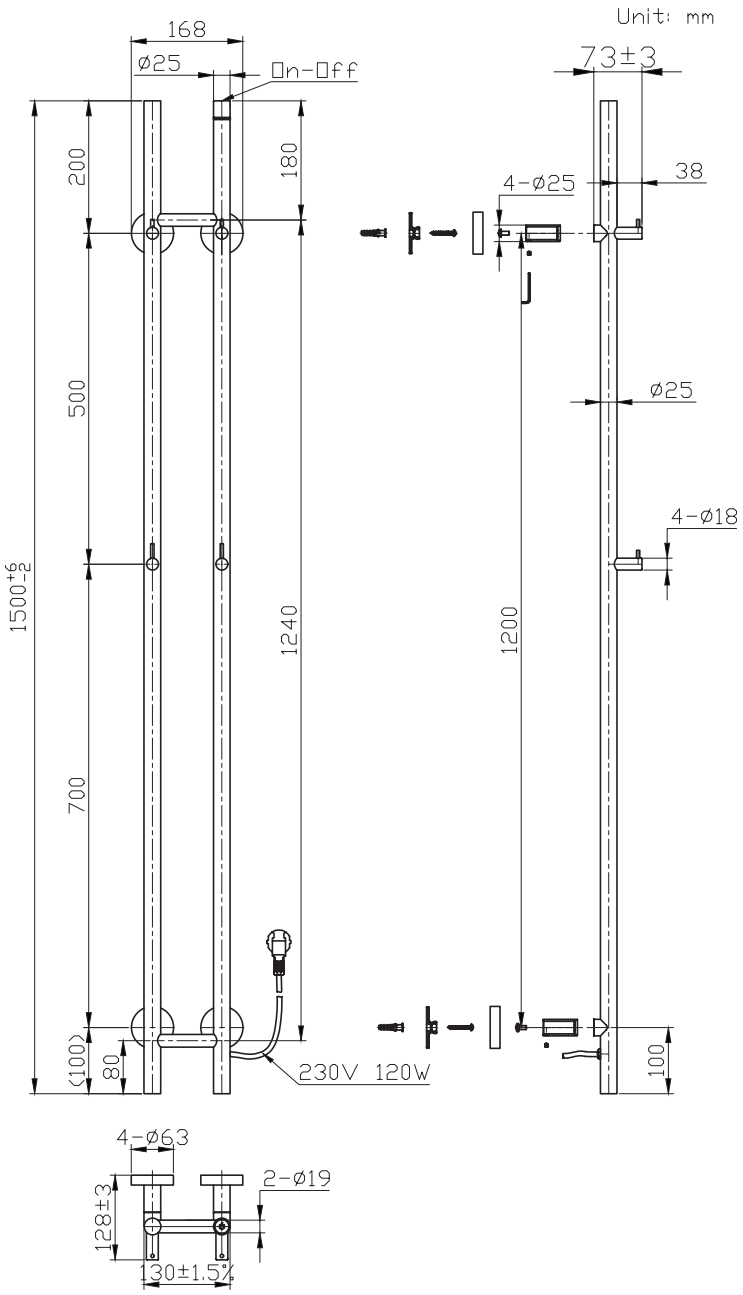


**Onder voorbehoud van wijzigingen en drukfouten**
Sous réserve de modifications et d'erreurs d'impression
Subject to changes and printing errors

www.versagroup.be