BY versa GROUP

SL918G

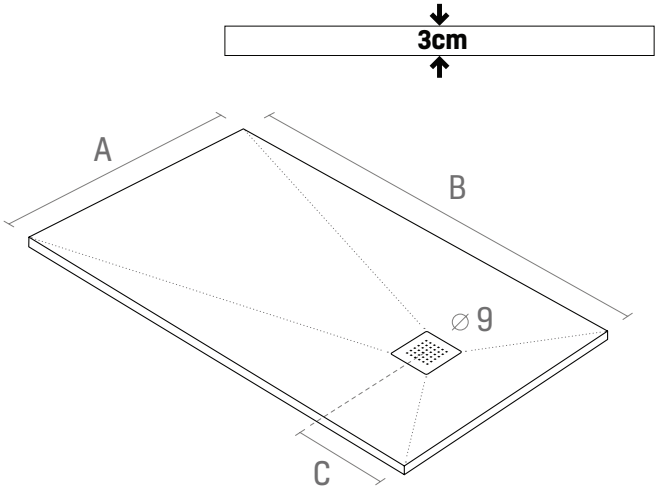

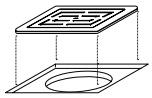

A \ B	90	100	120	140	160	180
80	25	25	**25**	35	45	45
90	**25**	25	**25**	**35**	**45**	**45**
100		**25**	25	35	45	45

C

Onder voorbehoud van wijzigingen en drukfouten
Sous réserve de modifications et d'erreurs d'impression
Subject to changes and printing errors

www.versagroup.be